310.118.001
931011800101_AC

WERMA

118 483 xx, 119 483 xx

EN 60947-5-1

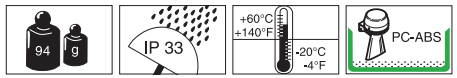

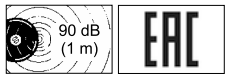

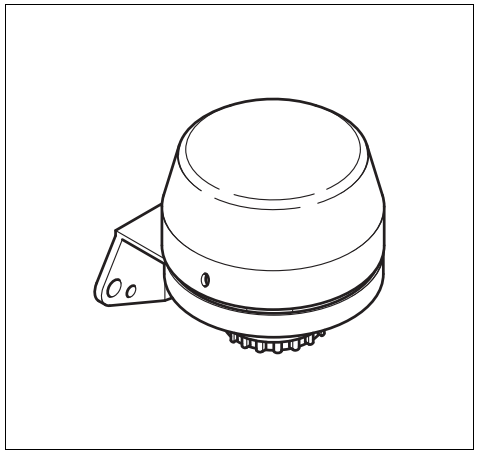



(DE) Anschluss **ausschließlich** durch ausgebildete Elektro-Fachkräfte.
(GB) Electrical connection is to be made by trained electrical specialists **only**.
(FR) Le branchement doit **uniquement** être effectué par des professionnels.
(IT) Il collegamento deve essere eseguito **solo** da elettricisti specializzati.
(ES) La conexión **sólo** debe ser realizada por electricistas debidamente formados.
(PT) A ligação deve ser feita **exclusivamente** por profissional elétrico especializado.
(NL) De aansluiting mag **enkel** gebeuren door erkende vakmensen.
(CZ) Připojení smí **provádět** pouze kvalifikovaný personál.
(PL) Podłączenie **wyłącznie** przez specjalistów-elektryków.
(FI) Liittäminen kuuluu **ainoastaan** koulutettujen sähköalan ammattilaisten tehtäviin.
(RU) Подключение проводится только специалистом-электриком.
(TR) Bağlantı **sadece** eğitimli elektrik teknisyenleri tarafından yapılmalıdır.
(CN) 布线需由专业电工执行

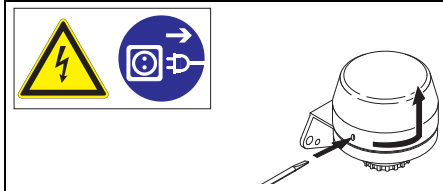



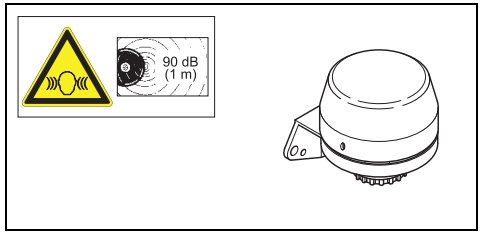



f	90 dB (1 m), f = 2400 Hz (12 V : f = 3200 Hz)
118 483 15 118 483 28	24 V≂ (12-30 V), 20 mA, 2400 Hz 230 V~ (115-230 V), 20 mA, 2400 Hz
f f f	90 dB (1 m) f = 2400 Hz / 1Hz (12 V : f = 3200 Hz / 1 Hz)
119 483 15 119 483 28	24 V≂ (12-30 V), 20 mA, 2400 Hz 230 V~ (115-230 V), 20 mA, 2400 Hz

© (D)

WERMA

WERMA Signaltechnik GmbH + Co. KG
D-78604 Rietheim-Weilheim
Telefon +49 (0)7424 / 9557-0
Telefax +49 (0)7424 / 9557-44
info@werma.com
www.werma.com

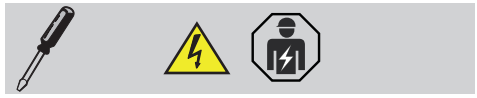

1

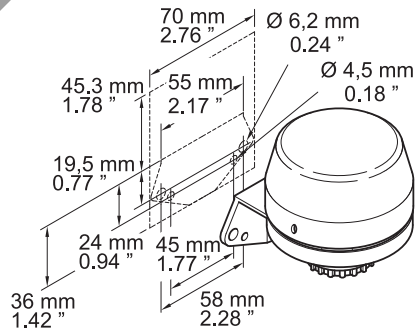

2

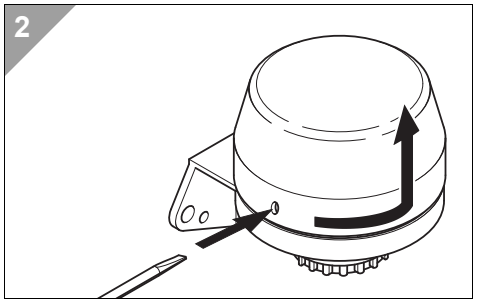

3

3a - 118 483 15, 118 483 28
3b - 119 483 15, 119 483 28

3a

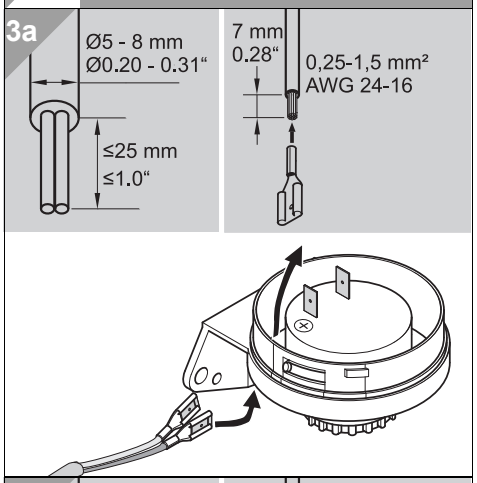

3b

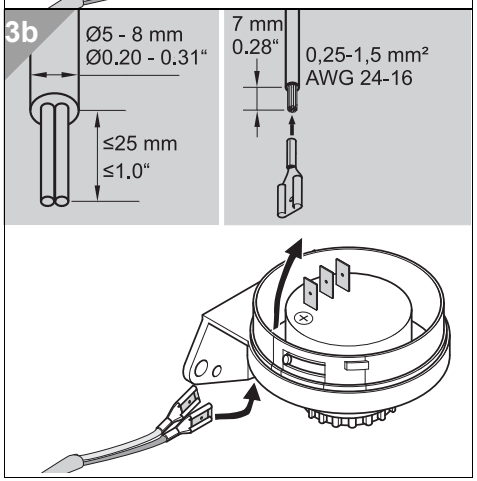

4

4a - 118 483 15, 118 483 28
4b - 119 483 15, 119 483 28

4a

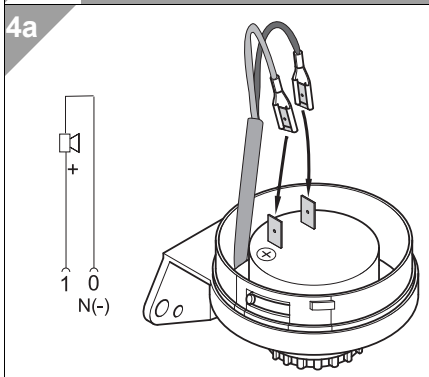

4b

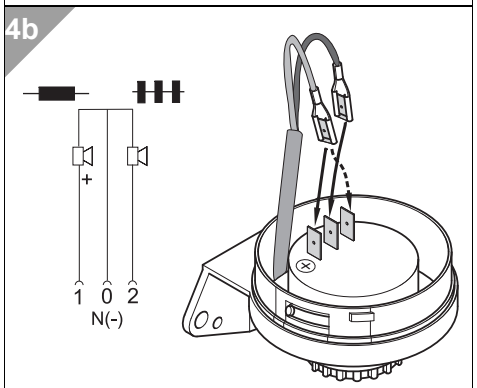

5

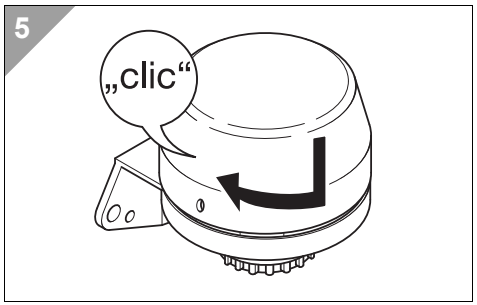

931011800101_AC
310.118.001

© Ⓓ

WERMA®