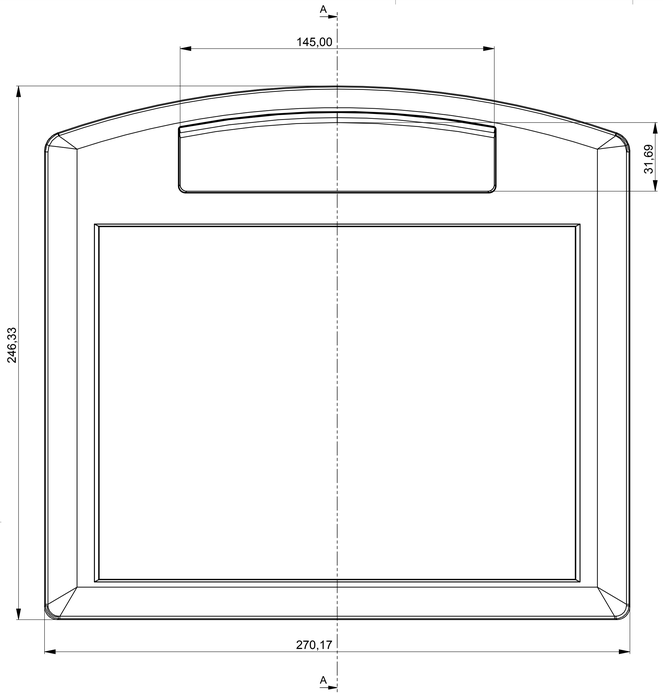

Schnitt A-A

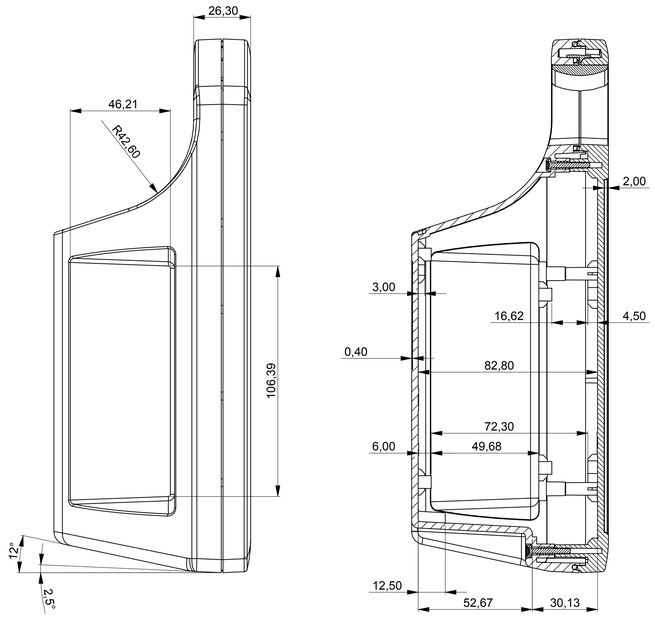

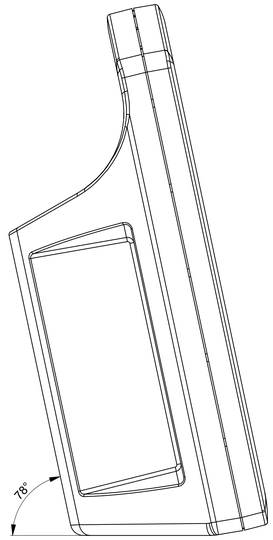

Oberteil
Top-Part

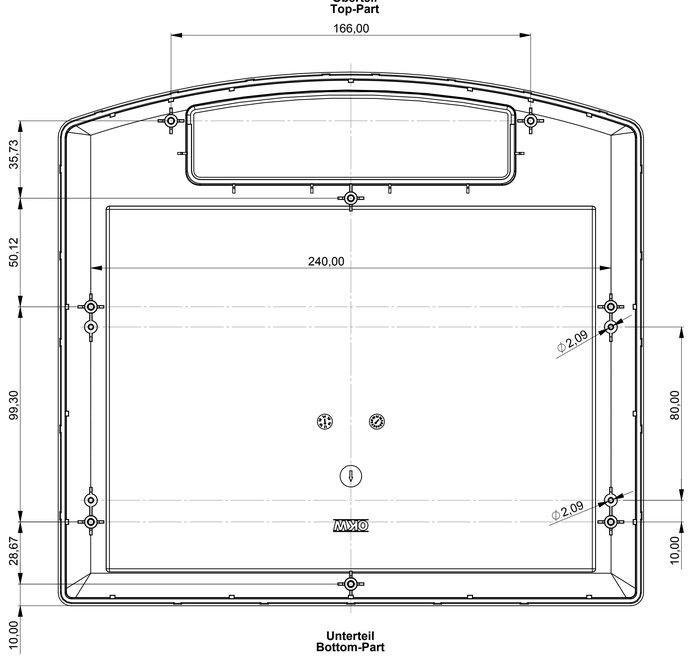

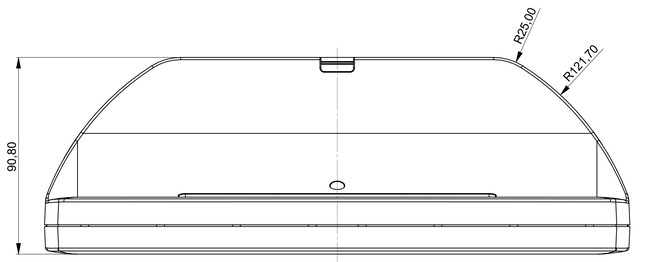

Ansicht "Z"
View "Z"

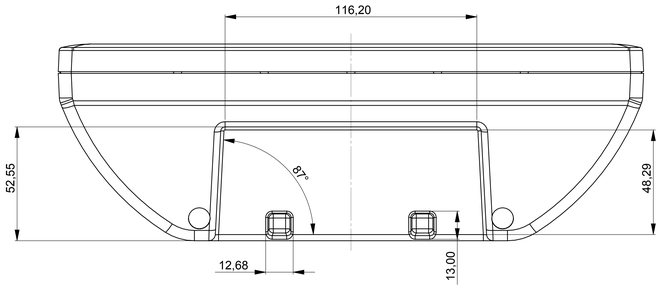

Platine Unterteil
P C B Bottom Part

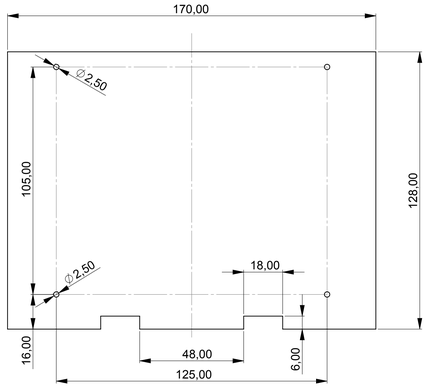

Unterteil
Bottom-Part

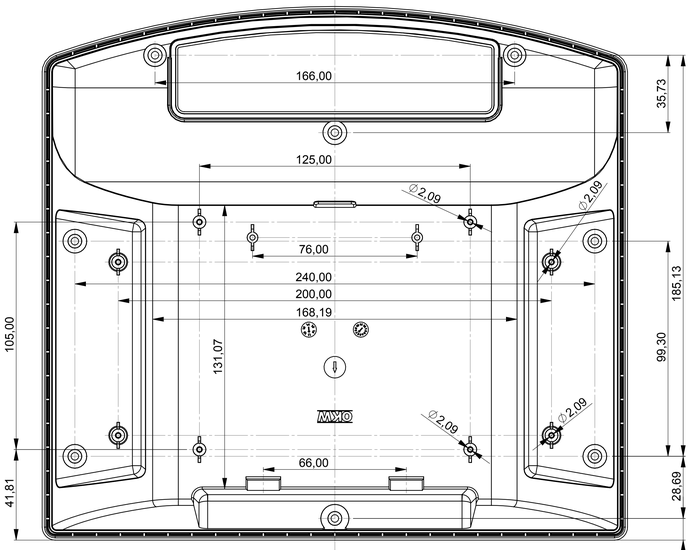

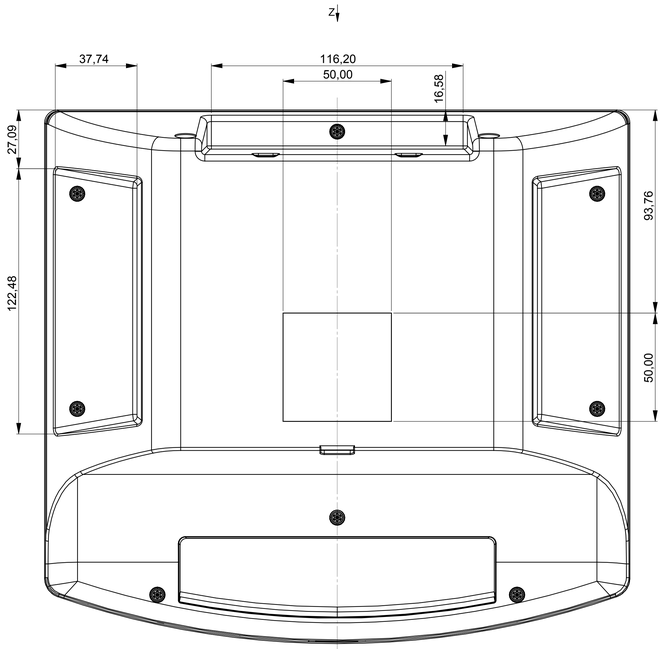

Platine Oberteil
P C B Top Part

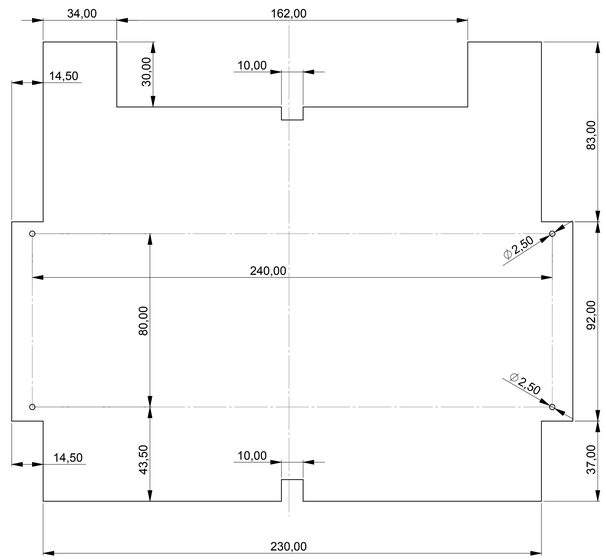

Platine Unterteil
P C B Bottom Part

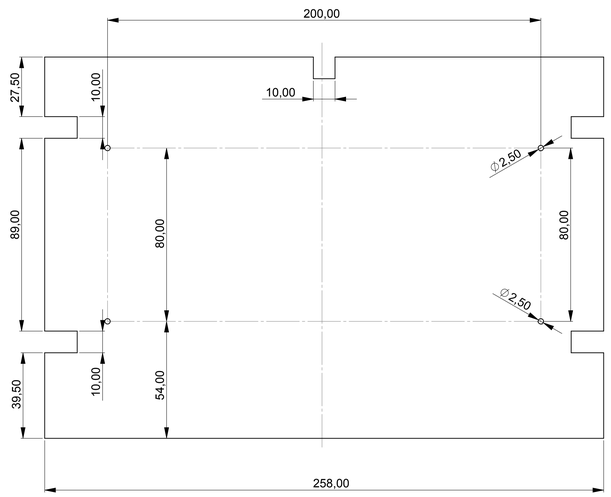

Folientastatur
membrane keyboard



Informationskopie
wird nicht aktualisiert
Copy for information
will not be updated

Technische Änderungen vorbehalten. Irrtümer oder Druckfehler in Maßangaben, Gewichten und Abbildungen führen nicht zu Ersatzansprüchen. Maßgeblich ist stets der aktuellen Produkt-stabmesser.

Subject to technical modification without prior notice. Typographical and other errors do not justify any claim for damages. All dimensions should be verified using an actual moulded part.

Sous réserve de modifications techniques. Toute erreur ou faute d'impression ne justifie aucune demande d'indemnisation. Nous prions les clients de vérifier les dimensions des composants avec les boîtiers avant le montage.

Erst. am: 20.10.2011	Toleranzen:	Status:	
Erst. von: Herrlich	DIN 16901 T130	ÄNDERUNG	
Freig. am:	Volumen:	Zeichnungsart:	DIN 6 Teil 2
Freig. von:		KUNDE	
Revision: 01			

This document contains proprietary information of OKW Gehäusesysteme GmbH and is tendered subject to the conditions that the information be retained in confidence not be reproduced or copied and not be used or incorporated in any product.

OKW GEHÄUSE SYSTEME

CARRYTEC M
Gehäuse
B4210*0*

M 1:1

Für dieses Dokument behalten wir uns alle Urheberrechte vor. Es darf auch auszugsweise weder vervielfältigt noch Dritten in irgendeiner Form zugänglich gemacht werden.

Datenname: 00013012