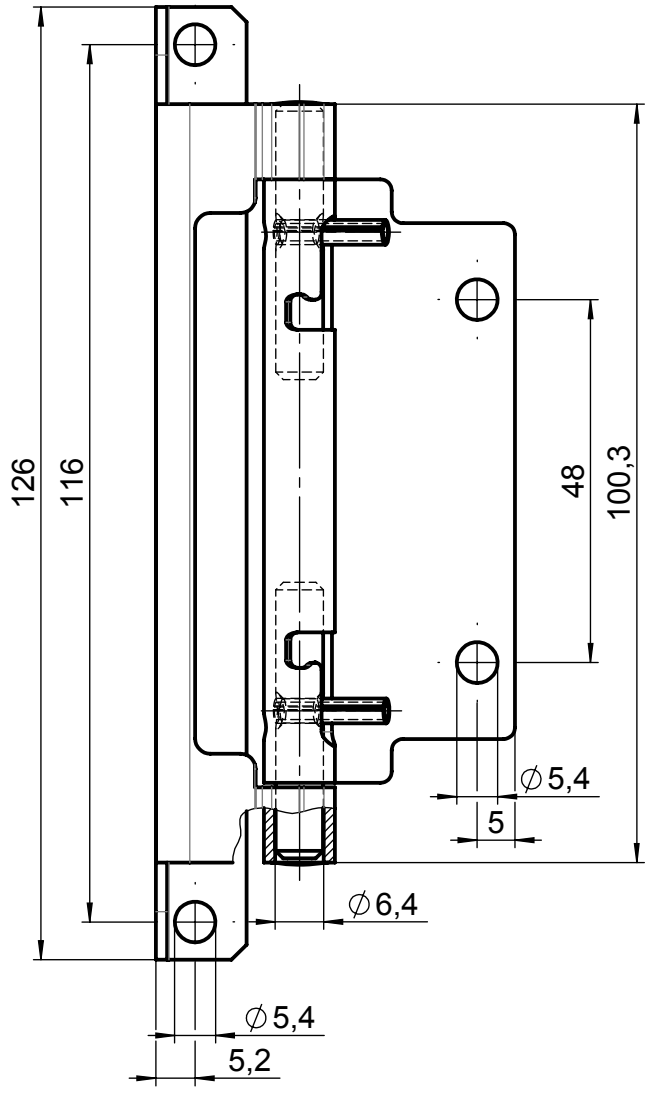

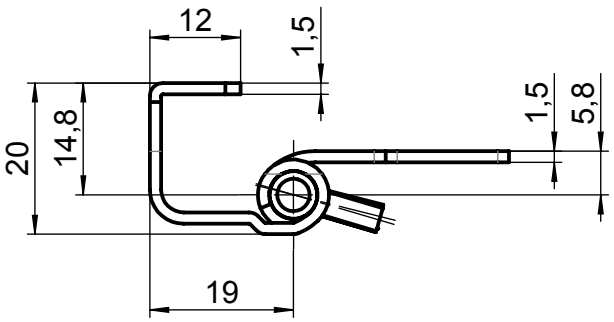

Scharnier: Edelstahl, AISI304

hinge: stainless steel, AISI304

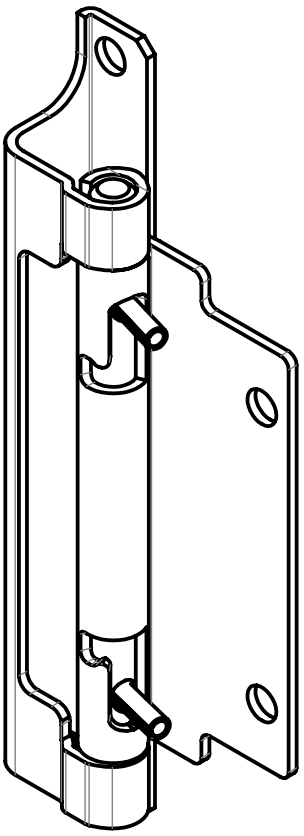

[mm]	Roh- / Ausgangsteil	Zul. Abw.	Oberflächen ISO 1302
Werkstoff	STUV Mat.-Nr. ---		
Abmessung	0 g 0, cm³		

	Datum	Name
Bearb.	02.02.16	t.mai
Gepr.	04.02.16	r.gottschling
Norm		

Benennung: Scharnier / hinge

Maßstab: 1:1

Format: A4H

Steinbach & Vollmann
GmbH + Co. KG
42579 Heiligenhaus
www.stuv.de

Zeichnungsnummer: 05583600

Blatt: 01 von 1 Bl.

Zust.	Änderung	Datum	Name
XII			

Ursprr.: 055836000000 | Ers. f.: | Ers. d.:

Weitergabe sowie Vervielfältigung dieses Dokuments, Verwertung und Mitteilung seines Inhalts sind verboten, soweit nicht ausdrücklich gestattet. Alle Rechte vorbehalten nach DIN34