

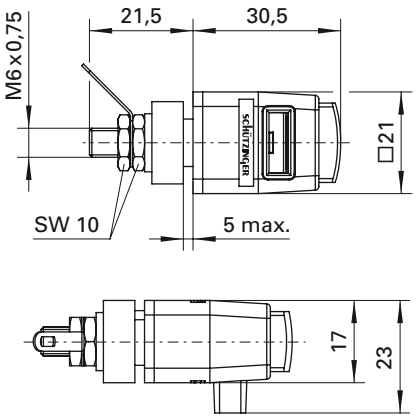

Sicherheits-Schnelldruckklemme
- vollisolierter Einbau für metallische Frontplatten

Best.-Nr. SDK 5230 /..(Farbe)

• Kontaktteile	**vernickelt**
• Isolierteile	PA 6.6 (Polyamid)
• Frontplatten-stärke	0,8 mm-5 mm
• Einsteckfenster	12,5 mm x 4 mm
• Druckfederkraft	20 N
• **Farben**	siehe Tabelle

• Montage-bohrung

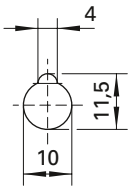

Safety quick-release terminal
- *fully insulated for metal panels*

***Order No. SDK 5230 /**..(colour)*

• *contact parts*	***nickel-plated***
• *insulation*	*PA 6.6 (Polyamid)*
• *panel thickness*	*0.8 mm-5 mm*
• *insertion window*	*12.5 mm x 4 mm*
• *spring force*	*20 N*
• ***colours***	*see table*

• *hole*

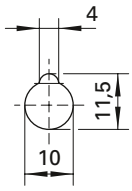



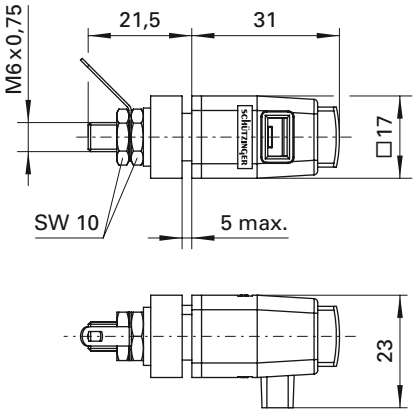

Sicherheits-Schnelldruckklemme
- vollisolierter Einbau für metallische Frontplatten

Best.-Nr. SDK 800 /..(Farbe)

• Kontaktteile	**vernickelt**
• Isolierteile	PA 6.6 (Polyamid)
• Frontplatten-stärke	0,8 mm-5 mm
• Einsteckfenster	8 mm x 4 mm
• Druckfederkraft	20 N
• **Farben**	siehe Tabelle

• Montage-bohrung

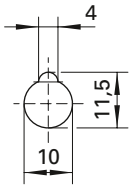

Safety quick-release terminal
- *fully insulated for metal panels*

***Order No. SDK 800 /**..(colour)*

• *contact parts*	***nickel-plated***
• *insulation*	*PA 6.6 (Polyamid)*
• *panel thickness*	*0.8 mm-5 mm*
• *insertion window*	*8 mm x 4 mm*
• *spring force*	*20 N*
• ***colours***	*see table*

• *hole*

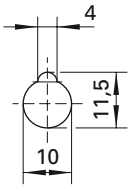

Allgemeine Angaben

Best.-Nr. [1]	**SDK 5230 /**..(Farbe) Kontaktteile vernickelt	**SDK 800 /**..(Farbe) Kontaktteile vernickelt
Farben	schwarz, rot, blau, gelb, grün, braun, weiß, grüngelb	schwarz, rot, blau, gelb, grün, grau, braun, weiß, orange, violett, grüngelb

Technische Daten

Anschluss	Lötöse oder Kabelschuh
Durchgangswiderstand	5 mΩ
Bemessungsspannung [2]	300 V CAT II
Bemessungsstrom [2]	16 A
Temperatur-Einsatzbereich	von -25 °C bis +90 °C
Anzugsdrehmoment der Befestigungsmutter	120 Ncm

[1] andere Farben, Ausführungen des Anschlusses und Federn (ca. 15 N oder 33 N) auf Anfrage
[2] bei normalen Umgebungstemperaturen

General information

Order No. [1]	***SDK 5230 /**..(colour) contact parts nickel-plated*	***SDK 800 /**..(colour) contact parts nickel-plated*
colours	*black, red, blue, yellow, green, brown, white, green-yellow*	*black, red, blue, yellow, green, grey, brown, white, orange, purple, green-yellow*

Technical data

terminal	*solder or cable lug*
transition resistance	*5 mΩ*
rated voltage [2]	*300 V CAT II*
rated current [2]	*16 A*
operating temperature	*from 25 °C to +90 °C*
max. torque fastening nut	*120 Ncm*

[1] *other colours, terminals and springs (approx. 15 N or 33 N) on request*
[2] *at normal ambient temperatures*