BETÄTIGUNGSSCHLÜSSEL *HANDLING KEYS*

ZD

weiß cB verzinkt *white cB galvanized*

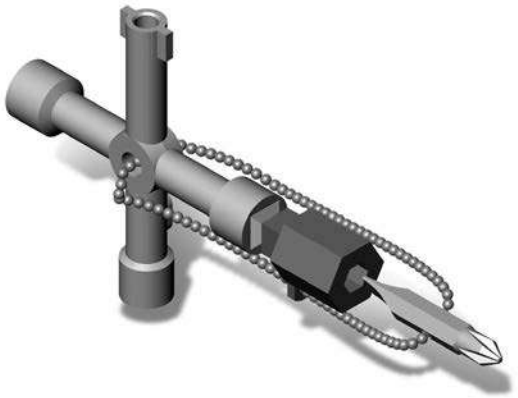

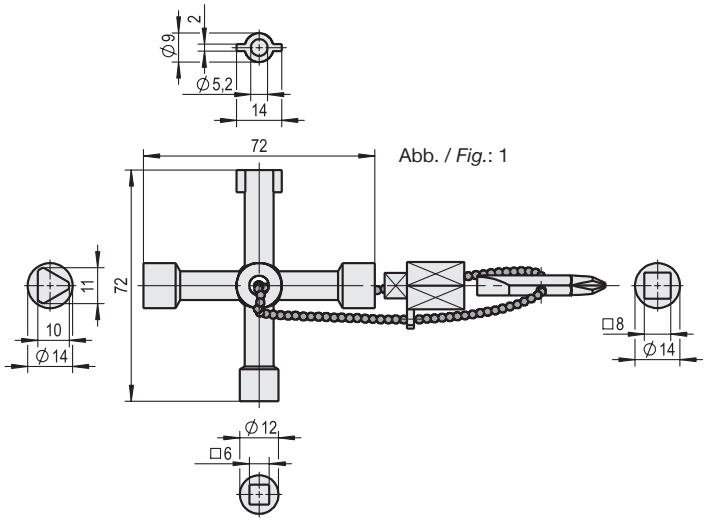

Abb. / *Fig.*: 1

Abb. / *Fig.*: 2



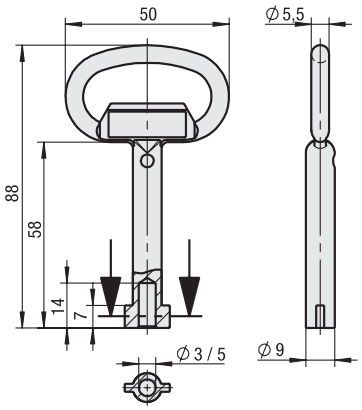

Abb. / *Fig.*: 3

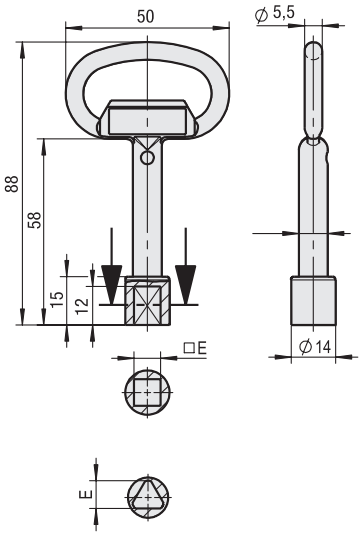



RS 341-0236
RS 341-0286
RS 341-0179

Artikelnummer / *Art. No.*:	Bezeichnung / *Indication*	Abb. / *Fig.*
0.95.0647.0	Multifunktionsschlüssel / *Multifunction key*	1
0.95.0661.0	Ø 3 mm Doppelbart / *Pin*	2
0.95.0662.0	Ø 5 mm Doppelbart / *Pin*	2
0.95.0663.0	□ 7 mm Vierkant / *Square*	3
0.95.0664.0	□ 8 mm Vierkant / *Square*	3
0.95.0665.0	△ 6.5 mm Dreikant / *Triangle*	3
0.95.0666.0	△ 8 mm Dreikant / *Triangle*	3
0.95.0668.0	△ 7 mm Dreikant / *Triangle*	3
0.95.0669.0	△ 10 mm Dreikant / *Triangle*	3
0.95.0670.0	11,5 mm Halbmond / *Halfmoon*	3
0.95.0671.0	△ 13 mm Dreikant / *Triangle*	3
0.95.0672.0	8,6 mm Rund / *Round*	3
0.95.0673.0	DB Gasschlüssel / *Gas key*	3

Bei einer wirtschaftlichen Losgröße können wir Ihr Firmenlogo einarbeiten
Depending on order quantity, we can create a mold for your company logo