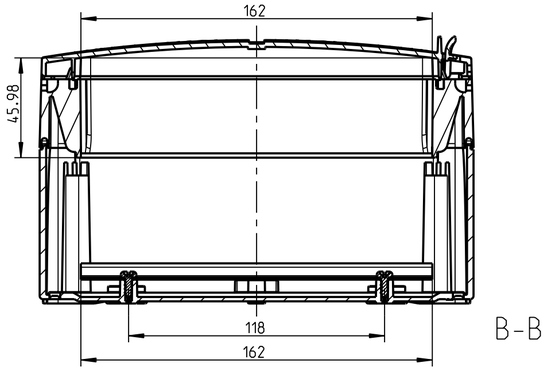

B-B

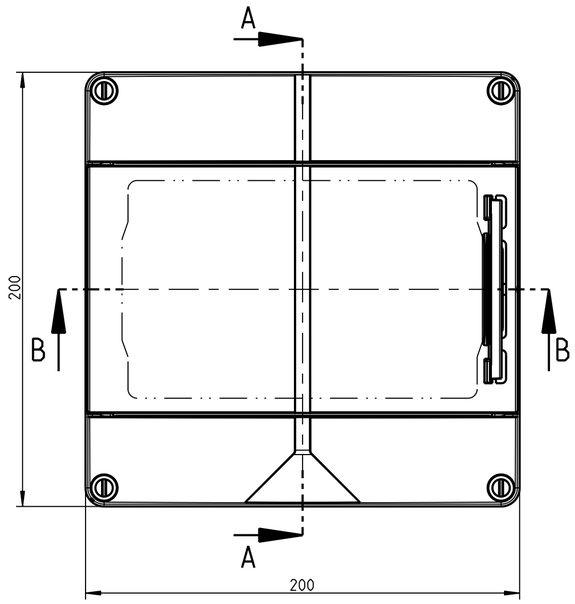

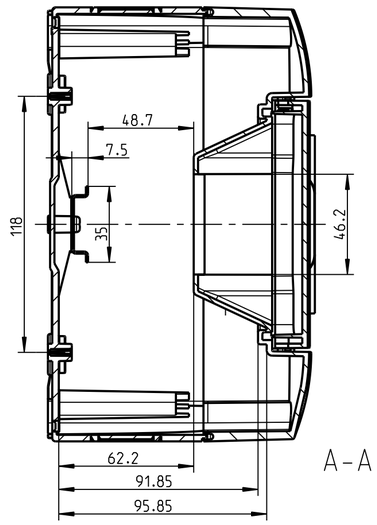

A-A

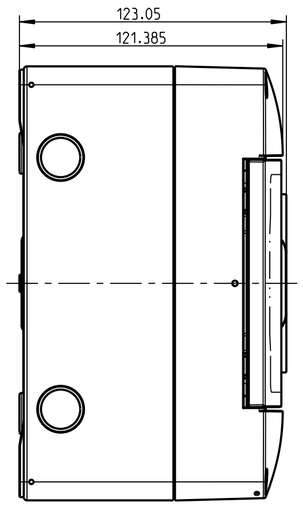

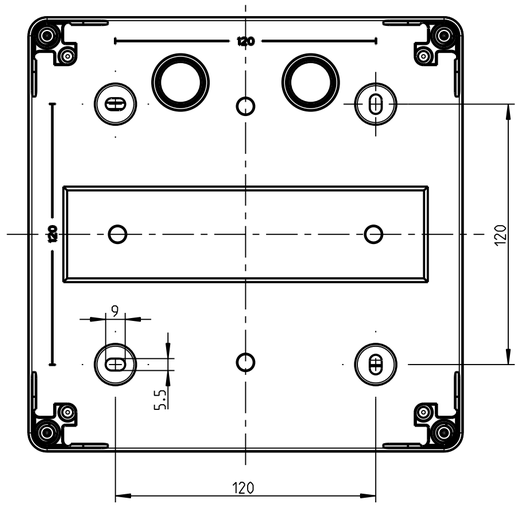

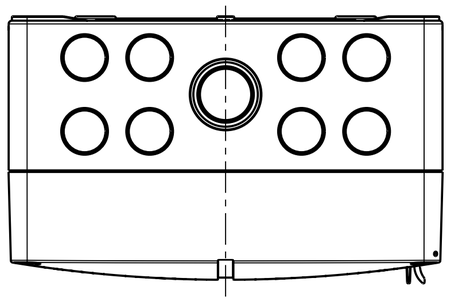

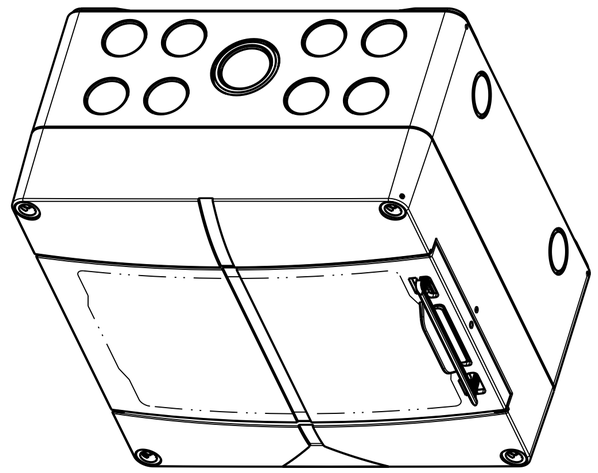

(Verwendungsbereich)		(Zul.Abw.)		(Oberflaeche)	Massstab 1:2	(Volumen in cm³) 601.026
					(Werkstoff,Halbzeug)	
			Datum	Name	(Benennung)	
		Bearb.	18.08.04	mbh	Massblatt	
		Gepr.	18.08.04	wsi		
		Vers.			AKe 09	
		Status				
					(Zeichnungsnummer) M-735-509-01	Blatt 1 Bl.
Zust.	Aenderung	Datum	Name	(Urspr.)	(Ersatz fuer:)	

Schutzvermerk nach DIN 34 beachten!

spelsberg

(Dateiname Modell:) M-735-509-01-3791 (Dateiname Zeichnung:) M-735-509-01-3795