XUV-H/J0312 FOURCHE OPTIQUE / *OPTICAL FORK*

Telemecanique

Environnement / *Environment*

Température ambiante / ***Ambient temperature***	Opération : - 5° --> + 55° Stockage : - 20° --> + 70°
Tenue aux vibrations / ***Vibration resistance***	10…42 Hz : ± 1 mm 42…150 Hz : 7 gn
Tenue aux chocs / ***Shocks resistance***	30gn ; 11 ms ; conforming to IEC 68-2-27
Degré de protection / ***Degree of protection***	IP 54 (IEC 529) NEMA 13
Matériaux / ***Materials***	Boîtier / *Enclosure* : ABS/PC Lentilles / *Lenses* : PMMA Câble : PVC Diffuseur / *LED Diffuser* : PA

Caractéristiques électriques / *Electrical characteristics*

Type de détecteur / ***Type of detector***	DC, 3 fils, statique, *DC, 3 wire type, transistor,*	H PNP	J NPN
Limite de tension / ***Voltage limits***	10…38V DC		
Courant commuté / ***Switching capacity***	150 mA		
Courant consommé sans charge / ***Current consumption no load***	≤ 22 mA		
Retard / ***Delays***			
à l'action / *response*	≤ 0,5 ms		
au relâchement / *recovery*	≤ 0,5 ms		
Fréquence maxi de commutation / ***Maximum switching frequency***	1000 Hz		

Mise en œuvre / *Setting up procedure*

Tableau de fonctionnement / ***Function table***

Système barrage

	Absence d'objet dans le faisceau / *Object absent within the beam*		Présence d'objet dans le faisceau / *Object present within the beam*	
	DEL rouge / *Red LED*	Etat de la sortie / *Output state*	DEL rouge / *Red LED*	Etat de la sortie / *Output state*
Fonction sombre / *Dark-on*				

A

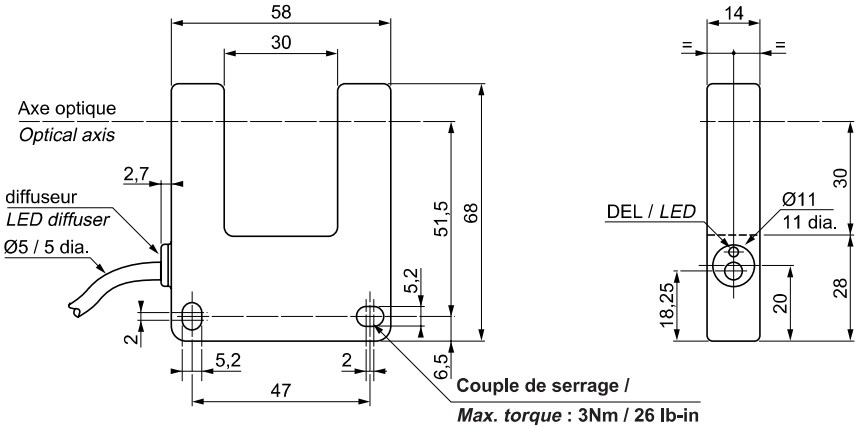

B

Branchement / ***Wiring***

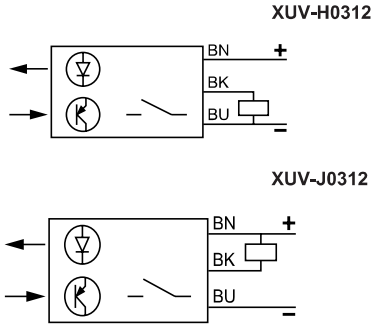

Courbes / ***Detection curves***

Ø du faisceau / ***Beam diameter***

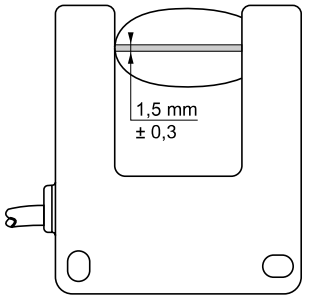

chap. 3 page 13