Sicherheits-Abgreifklemme

- innovative Federtechnik ohne Schenkelfeder: die außergewöhnliche Federtechnik gewährleistet eine zuverlässige und langlebige Funktionsweise
- optimale Ergonomie und Haptik: ermöglicht eine angenehme und komfortable Handhabung und liegt bequem in der Hand
- die Kunststoffteile bestehen aus UL-gelistetem Material
- größtmögliche Öffnung: Klemmbereich bis 34 mm
- zuverlässige Haltekraft, selbst bei langen Messstrecken
- durch Klemmbackentechnologie können auch feinste Drähte abgegriffen werden
- Ø 4 mm Steckanschluss zur Aufnahme von Ø 4 mm Sicherheitssteckern
- isoliert für einen sicheren Einsatz
- für eine fachgerechte Anwendung unserer Produkte müssen die Sicherheitshinweise in unserem Katalog beachtet werden

Best.-Nr. SAK 9230 Ni / ..(Farbe)

- Kontaktteile **vernickelt**
- Isolierteile PA 6.6 (UL94-V2)
- **Farben** siehe Tabelle

Safety crocodile clip

- innovative spring technology without torsion spring: the exceptional spring technology ensures reliable and long-lasting operation
- optimal ergonomics and haptics: enables pleasant and comfortable handling and fits comfortably in the hand
- the plastic parts are composed of UL-listed material
- widest possible opening: clamping range up to 34 mm
- reliable holding force, even with long measuring distances
- due to crocodile jaw technology, even the finest wires can be picked off
- Ø 4 mm plug connection to accept Ø 4 mm safety plugs
- insulated for safe use
- for a professional use of our products, the safety instructions in our catalogue must be observed

Order No. SAK 9230 Ni / ..(colour)

- contact parts ***nickel-plated***
- insulation PA 6.6 (UL94-V2)
- ***colours*** see table



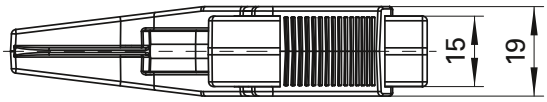

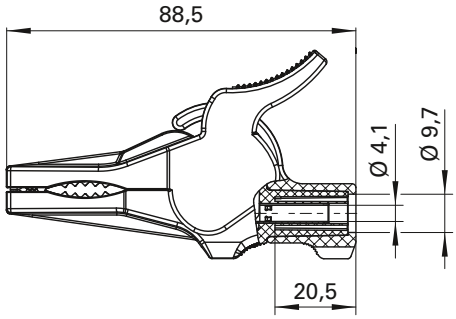

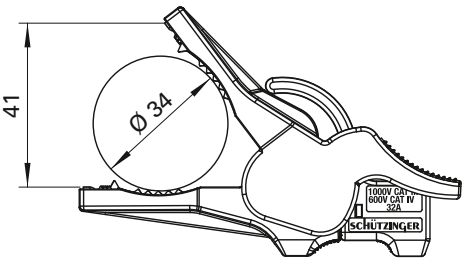

Allgemeine Angaben	
Best.-Nr. [1]	**SAK 9230 Ni /** ..(Farbe) Kontaktteile vernickelt
Farben	schwarz, rot, blau, gelb, grün, grüngelb

Technische Daten	
Anschluss	Sicherheitsbuchse
Bemessungsspannung [2]	1000 V CAT III / 600 V CAT IV
Bemessungsstrom [2]	32 A
Betriebstemperatur	von -25 °C bis +80 °C

[1] andere Farben auf Anfrage
[2] bei normalen Umgebungstemperaturen

General information	
Order No. [1]	***SAK 9230 Ni /*** ..(colour) contact parts nickel-plated
colours	black, red, blue, yellow, green, greenyellow

Technical data	
terminal	safety socket
rated voltage [2]	1000 V CAT III / 600 V CAT IV
rated current [2]	32 A
operating temperature	from -25 °C to +80 °C

[1] other colours on request
[2] at normal ambient temperatures