de Druckschalter
fr Pressostat
en Pressure controller
it Pressostato
es Comutador de presión
sv Tryckvakter
nl Drukschakelaar

de Montagevorschrift
fr Instruction de montage
en Fitting instructions
it Intruzioni di montaggio
es Instrucciones de montaje
sv Monteringanvisning
nl Montagevoorschrift

DFC17...
DFC27...



de Installationsanweisung für die Elektrofachkraft
fr Notice d'installation pour l'électricien
en Guidelines for the electrician
it Informazioni per l'installatore elettrico
es Instrucciones de instalación para el electricista
sv Installationsinstruktion för behörig elektriker
nl Instalatie aanwijzing voor de elektromonteur

de Verschmutzungsgrad III, Stehstossspannung 4000 V, Kugeldruckprüfung 125°C, nach EN 60730
fr Degré de pollution III, Tension de tenue aux chocs 4000 V, essai à la bille 125°C selon, EN 60730
en Pollution degree III, over voltage 4000 V, ball pressure test 125°C, as per EN 60730
it Grado di insudiciamento III, Tensione impulsiva sopportata 4000 V, pressione a sfera 125°C, a norme EN 60730
es Grado de suciedad III, Tensión de choque soportable 4000 V, dureza Brinell 125°C, según EN 60730
sv Grad av nedsmutsningsgrad III, Överspänning 4000 V, kulttrycksprovning 125°C, enligt EN 60730
nl Vervuilingsgraad III, Stoothoudspanning4000 V, kogeldruktest 125°C, volgens EN 60730

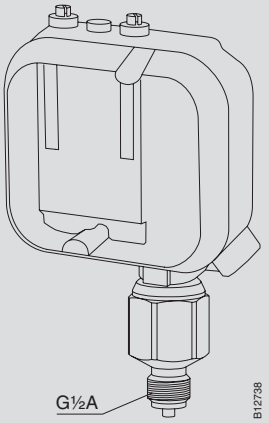





Type
2B
EN60730

CE - 0035
(Directive: 2014/68/EU Cat IV)

1

⚠ WARNUNG
Verbrennungsgefahr durch heisse Oberfläche.
• Kontakt vermeiden

⚠ AVERTISSEMENT
Risque de brûlure du à la surface chaude.
• Eviter tout contact

⚠ WARNING
Risk of burns due to hot surface.
• Avoid touching the surface

⚠ AVVERTENZA
Pericolo di incendio - superfici esposte ad alte temperature
• Evitare il contatto

⚠ ADVERTENCIA
Riesgo de quemaduras debido a la superficie caliente.
• Evite tocar la superficie

⚠ VARNING
Brandfara på grund av het yta.
• undvika kontakt

⚠ WAARSCHUWING
Verbrandingsgevaar door hete oppervlakken.
• Contact vermijden

de Kabelverschraubung PG 13,5
fr Passe-câble à vis PG 13,5
en Cable screw fitting PG 13.5
it Passacavo PG 13,5
es Prensaestopas PG 13,5
sv Kabelanslutning PG 13,5
nl Kabelwartel PG 13,5

⚠ WARNUNG
Elektrische Schadensgefahr
Temperaturbeständiges Kabel verwenden.
T ≥ 90° C

⚠ AVERTISSEMENT
Risque de dommage électrique.
Utiliser un câble résistant à des températures élevées. T ≥ 90° C

⚠ WARNING
Risk of electrical damage.
Use a temperature-resistant cable. T ≥ 90° C

⚠ AVVERTENZA
Pericolo di danni al sistema elettrico.
Utilizzare un cavo termoresistente. T ≥ 90° C

⚠ ADVERTENCIA
Riesgo eléctrico.
Utilice un cable resistente a altas temperaturas. T ≥ 90° C

⚠ VARNING
Elektrisk spänning risk för skada.
Använd temperaturbeständig kabel. T ≥ 90° C

⚠ WAARSCHUWING
Gevaar voor elektrische schade.
Gebruik een bestendige kabel. T ≥ 90° C

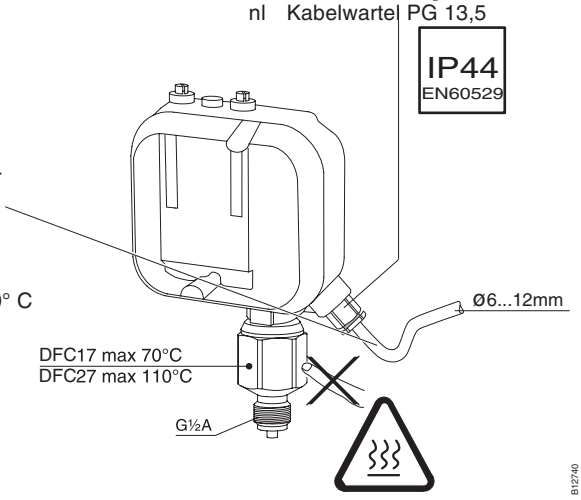

2

HINWEIS

- Wenn nötig, ist durch eine entsprechend lange Zuleitung oder Wasservorlage (Trompetenrohr) ein Temperaturgefälle zu bewirken.
- Der Apparatekopf und der Druckfühler dürfen nicht • gegeneinanderverdreht werden. Zum Verschrauben mit der Druckleitung ist deshalb nur der sechskant des Anschlusszapfens zu benützen.

AVIS

- Si nécessaire, prévoir un siphon à poche d'eau, un tube bouclé ou des conduites plus longues pour provoquer une baisse de température..
- La tête de l'appareil ne doit pas être tournée par rapport à la sonde de pression. La conduite de pression doit être fixée uniquement à l'aide du 6 pans du raccord.

NOTICE

- If required, a temperature drop can be obtained by means of either a feed line of appropriate length or a water-filled siphon.
- The instrument head and the pressure sensor should not be tightened against each other. Therefore, to make the connection with the pressure line, only the hexagonal nut of the connecting plug should be turned.

AVVISO

- Se necessario, raggiungere un abbassamento della temperatura per mezzo di un tubo di mandata sufficientemente lungo o di un sifone (serpentino).
- La testa dell'apparecchio e l'elemento sensibile non devono essere girati l'uno verso l'altro. Per il fissaggio con il tubo di mandata usare perciò solo l'esagono del bocchettone di raccordo.

AVISO

- Si es necesario, debe crearse un gradiente de temperatura, mediante una conducción de alimentación suficientemente larga o un interceptor hidráulico (tubo tipo bocina).
- No está permitido girar relativamente entre sí la cabeza del aparato y el sensor de presión. Por este motivo, para atornillar el aparato a la tubería a presión, está permitido utilizar únicamente la tuerca hexagonal de la espita de acoplamiento.

OBS !

- Vid behov, kan en temperatursänkning erhållas genom att öka längden på anslutningsledningen eller med en vattenfylld sifon.
- Instrumentets huvud och tryckgivaren skall ej dras åt tillsammans. För att göra anslutningen till tryckanslutningen, får endast den sexkantiga muttern på anslutningen, dras åt.

LET OP

- Zo nodig een temperatuurdaling bewerkstelligen door een toevoerleiding die lang genoeg is of door een met water gevulde sifon.
- De kop van het apparaat en de druksensor mogen niet ten opzichte van elkaar worden verdraaid. Voor het vastschroeven op de drukleiding mag daarom uitsluitend de zeskant van de aansluittap worden gebruikt.

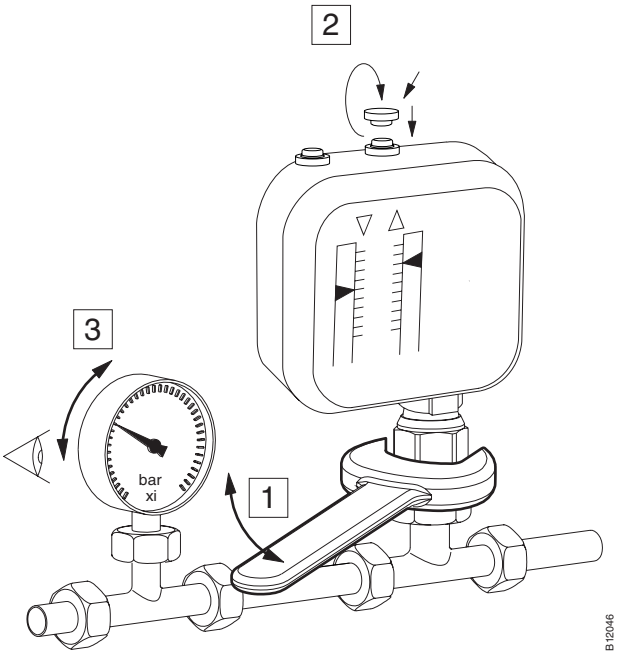

3

de unterer Schaltpunkt
fr Valeur de commutation inférieure
en lower switching point
it punto di intervento inferiore
es Punto de actuación inferior
sv nedre omkopllingspunkt
nl onderste schakelpunt

de oberer Schaltpunkt
fr Valeur de commutation supérieure
en upper switching point
it punto di intervento superiore
es Punto de actuación superior
sv övre omkopllingspunkt
nl bovenste schakelpunkt

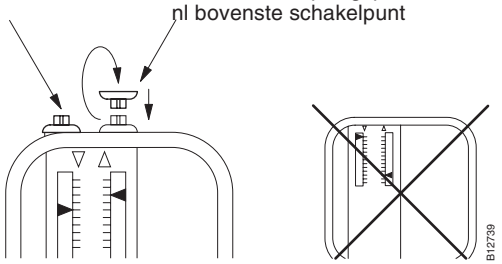

⚠ WARNUNG
Einstellung ausserhalb des Bereichs gemäss Katalog ist nicht zulässig

⚠ AVERTISSEMENT
Un réglage en-dehors de la plage définie dans le catalogue n'est pas autorisé

⚠ WARNING
Settings outside the range stated in the catalogue are not permissible

⚠ AVVERTENZA
Non è consentita la regolazione al di fuori del campo definito nel catalogo

⚠ ADVERTENCIA
No están permitidos los ajustes fuera del intervalo señalado en el catálogo

⚠ VARNING
Inställningar utanför området som angivits i katalogen är ej tillåtet

⚠ WAARSCHUWING
Instelling buiten het bereik van de waarden in de catalogus is niet toegestaan

⚠ VORSICHT
- Der linke Zeiger (unterer Schaltpunkt) darf nicht höher als der rechte Zeiger (oberer Schaltpunkt) stehen.
- Zum Einstellen des Apparates sind die Plombierkappen abzuheben. Diese können nötigenfalls umgedreht und als Einstellknopf verwendet werden.
- Wird das Gerät Vibrationen ausgesetzt, so sind die Einsteller zu plombieren.

⚠ ATTENTION
- Le curseur de gauche (valeur de commutation inférieure) ne doit pas se trouver au-dessus du curseur de droite (valeur de commutation supérieure).
- Les capuchons de plombage doivent être enlevés pour l'ajustage. Retournés, ils peuvent servir comme boutons de réglage.
- Si l'appareil est exposé aux vibrations, les boutons de réglage sont à plomber.

⚠ CAUTION
- The left-hand pointer (lower switching point) should not be higher than the right-hand pointer (upper switching point).
- To set the unit, remove the sealing caps. If required, these can be reversed and used as setting knobs.
- If the unit is subject to vibrations, the setting knobs should be sealed.

⚠ ATTENZIONE
- L'indicatore sinistro (punto di intervento inferiore) non deve essere più alto dell'indicatore destro (punto di intervento superiore).
- Per tarare l'apparecchio sollevare i coperchi di piombatura. Se necessario questi possono essere capovolti ed utilizzati come manopole di regolazione.
- Se l'apparecchio è esposto a vibrazioni, i regolatori devono essere piombati.

⚠ ATENCION
- El cursor izquierdo (punto de actuación inferior) no debe quedar por encima del cursor derecho (punto de actuación superior).
- Para ajustar el aparato, deben levantarse las caperuzas de precintado. Si es preciso, puede darse la vuelta a las caperuzas de precintado y pueden utilizarse como botón de ajuste.
- Si el aparato está expuesto a vibraciones, deben precintarse los ajustadores.

⚠ OBSERVER
- Den vänstra visaren (nedre omkopllingspunkt) får ej vara högre än den högra visaren (övre omkopllingspunkt).
- För att ställa in enheten, avlägsna den plomberade täckningen. Dessa kan vändas på och användas såsom inställningsrattar.
- Om enheten kommer att utsättas för vibrationer, så skall inställningsknapparna låsas (lackas).

⚠ VOORZICHTIG
- De linker wijzer (onderste schakelpunt) mag niet hoger staan dan de rechter wijzer (bovenste schakelpunt).
- Voor het instellen van het apparaat moeten de verzegelkappen worden afgenomen. Deze kunnen zo nodig worden omgedraaid en als instelknop worden gebruikt.
- Indien het apparaat aan trillingen onderhevig is moeten de instelknoppen worden verzegeld.

4

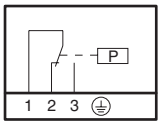

A01499a

1

de Verbindung mit Phase
fr Raccordement à la phase
en Connection to phase
it Collegamento con la fase
es Conexión a fase
sv Anslutning till fas
nl Verbinding met fase

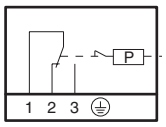

A01503b

2/3

de Verbindung mit Verbraucher
fr Raccordement au consommateur
en Connection to load
it Collegamento con l'utente
es Conexión a la carga
sv Anslutning med belastning
nl Verbinding met verbruiker

de Erde
fr Mise à la terre
en Earthing
it Terra
es Puesta a tierra
sv Jord
nl Aarde



max. 50 V, 200 mA, 10 VA

de Bei Einsatz als Goldkontakt
fr Utilisé comme contact doré
en When used as gold contact
it Nell'impiego come contatto dorato
es Empleo como contactos dorados
sv Vid avödning som guldkontakter
nl Bij gebruik als goudcontact

5

DFC17, DFC27
DFWS (SDB)

de Wächter als Sicherheitsdruckbegrenzer. EN 50156-1 berücksichtigen.
fr Contrôleur comme limiteur de pression de sécurité. Respecter la norme EN 50156-1.
en Pressure monitor as a safety pressure limiter. Observe EN 50156-1-1.
it Pressostato come pressastati di limite. Osservare la norma EN 50156-1.
es Controlador como limitador de presión de seguridad. Observar EN 50156-1.
sv Tryckvakt som används som säkerhetstryckvakt. Beakta EN 50156-1.
nl Drukschakelaar als drukbegrenzingsschakelaar. Neem EN 50156-1 in acht.

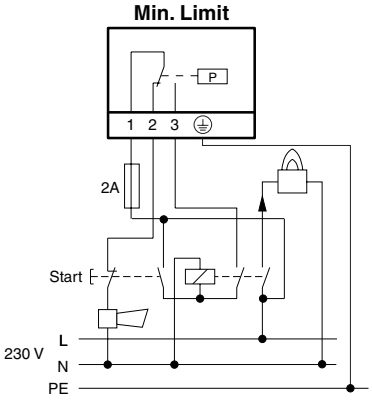

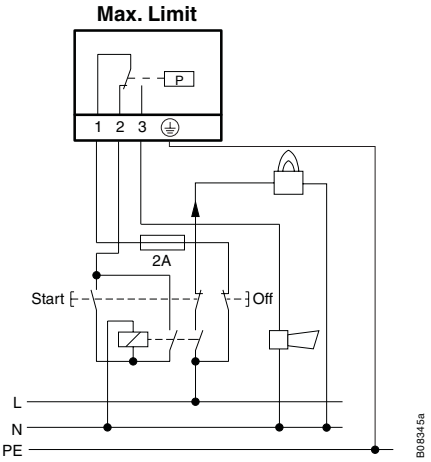

Type
2BD
EN60730

6



Typ	min. ~Xsd [bar]
DFC17B54	0,14
DFC17B58	0,18
DFC17B59	0,20
DFC17B76	0,5
DFC17B78	0,5
DFC17B79	0,8
DFC17B96	1,7
DFC17B97	2,0
DFC17B98	1,8

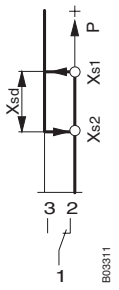

Typ	min. ~Xsd [bar]
DFC27B26	0,3
DFC27B43	0,3
DFC27B46	0,3
DFC27B52	0,3

7

HINWEIS

- Eine regelmässige Überprüfung der Gerätefunktion ist durchzuführen.
- Sollte bei Ausfall des Gerätes ein Schaden entstehen, so sind weitere Schutmassnahmen vorzusehen.

AVIS

- Les fonctions de l'appareil sont à vérifier régulièrement.
- En cas d'un dommage suite à une panne de l'appareil, prévoir des mesures de sécurité supplémentaires.

NOTICE

- The equipment should be checked regularly to see if it operates properly.
- If damage is caused as a consequence of this equipment malfunctioning, further protective measures should be taken.

AVVISO

- Le funzioni dell'apparecchio devono essere verificate regolarmente.
- In caso di danno dovuto a malfunzionamento dell'apparecchio, prevedere ulteriori misure di sicurezza.

AVISO

- El equipo debe ser revisado regularmente para ver si funciona correctamente.
- Si el daño es causado como consecuencia de un mal funcionamiento de este equipo, deben tomarse medidas de protección suplementarias.

OBS !

- Utrustningen skall kontrolleras regelbundet så att funktionen upprätthålles.
- Om skada uppstår pga. utrustningen inte fungerar, så bör ytterligare mätningar utföras/installeras.

LET OP

- De apparatuur moet regelmatig worden gecontroleerd op juiste werking.
- Als er schade is veroorzaakt als gevolg defecte apparatuur, zijn extra beschermende maatregelen noodzakelijk.

de Zertifikate ¦ fr Certificats ¦ en Certificates ¦ it Certificati ¦ es Certificados ¦ sv Certifikat ¦ nl Certificaten



www.TUVdotCOM.com

DFC17, DFC27 ID: 0000006017
0000006018
0000006019

DFC27...B ID: 0000006020

DFC27...F.12: ID: 0000006156

de www.sauter-controls.com ➲ Produkte ➲ Material und Umweltdeklartion
fr www.sauter-controls.com ➲ Produits ➲ Déclaration matériaux et environnement
en www.sauter-controls.com ➲ Products ➲ Materialdeclaration
it www.sauter-controls.com ➲ Products ➲ Materialdeclaration
es www.sauter-controls.com ➲ Products ➲ Materialdeclaration
sv www.sauter-controls.com ➲ Products ➲ Materialdeclaration
nl www.sauter-controls.com ➲ Products ➲ Materialdeclaration

de Dokument aufbewahren
fr Ce document est à conserver
en Retain this document
it Conservare il documento
es Guardar el documento
sv Spara dokumenationen
nl Document bewaren

© SAUTER Head Office
Fr. Sauter AG
Im Surinam 55
CH-4058 Basel
Tel. +41 61 - 695 55 55
Fax +41 61 - 695 55 10
www.sauter-controls.com
info@sauter-controls.com

Printed in Switzerland