Fiche produit
Caractéristiques

XMLRM01G0T25

OsiSense XMLR - pressostat - avec afficheur - 1bar - G 1/4 - 4..20mA-M12



Principales

Gamme de produits	OsiSense XM
Fonction produit	Détecteurs de pression électroniques
Type de pressostat	Transmetteur de pression
Type d'opération de détecteur de pression	Transmetteur de pression
Nom abrégé de l'appareil	XMLR
Taille de capteur de pression	-1 bar -14.5 psi
Pression accidentelle maximum permise	3 bar 43 psi 300 kPa
Pression de rupture	3 bar 43 psi 300 kPa
Fluide contrôlé	Eau douce (0…80 °C) Air (-20…80 °C) Huile hydraulique (-20…80 °C) Fluide de réfrigération (-20…80 °C)
Type de raccordement hydraulique	G 1/4 (femelle) se conformer à DIN 3852-Y
[Us] tension d'alimentation	24 V CC SELV, limites de tension: 17…33 V

Complémentaires

Consommation électrique	<= 50 mA
Raccordement électrique	4 broches M12 connecteur mâle
Sortie analogique	4...20 mA
Type de signal de sortie	Analogique
Sortie analogique	4...20 mA
Type d'écart	Différentiel fixe
Matière en contact avec le fluide	Céramique Fluorocarbone FKM (Viton) Inox 316L
Matière de la face avant	Polyester
Matière du boîtier	Polyacrylamide Inox 316L
Position de montage	Toutes positions, mais la mesure peu être erronée en cas de montage tête en bas
Type de protection	Overload protection Overvoltage protection Inversion polarité Protection contre les courts-circuits
Temps de réponse de la sortie	<= 10 ms pour sortie analogique
Type d'affichage	4 digits 7 segments
Temps de réponse de l'affichage	FAST 50 ms Normal 200 ms Lent 600 ms
Retard à la disponibilité	<= 300 ms
Précision	<= 1 % de l'échelle de mesure
Erreur de linéarité	<= 0,5 % de l'échelle de mesure
Hystérésis	<= 0.2 % de l'échelle de mesure
Précision de mesure	<= 0,6% de la plage de mesure
Précision de répétition	<= 0.2 % de l'échelle de mesure
Dérive de la sensibilité	+/- 0.03 % de l'échelle de mesure/°C

Le présent document comprend des descriptions générales et/ou des caractéristiques techniques générales sur la performance des produits auxquels il se réfère.
Le présent document ne peut être utilisé pour déterminer l'aptitude ou la fiabilité de ces produits pour des applications utilisateur spécifiques et n'est pas destiné à se substituer à cette détermination.
Il appartient à chaque utilisateur ou intégrateur de réaliser, sous sa propre responsabilité, l'analyse de risques complète et appropriée, d'évaluer et tester les produits dans le contexte de leur l'application ou utilisation spécifique.
Ni la société Schneider Electric Industries SAS, ni aucune de ses filiales ou sociétés dans lesquelles elle détient une participation, ne peut être tenue pour responsable de la mauvaise utilisation de l'information contenue dans le présent document.

Dérive du point zéro	+/- 0.1 % de l'échelle de mesure/°C
Précision de l'affichage	<= 1 % de l'échelle de mesure
Durée de vie mécanique	>= 10000000 cycle
Profondeur	42 mm
Hauteur	93 mm
Largeur	41 mm
Poids	0.19 kg
[Uimp] tension assignée de tenue aux chocs	0.5 kV CC
Compatibilité électromagnétique	Test d'immunité aux décharges électrostatiques - niveau de test 8 kV air, 4 kV contact se conformer à EN/IEC 61000-4-2 Susceptibilité aux champs électromagnétiques - niveau de test 10 V/m (80...2000 MHz) se conformer à EN/IEC 61000-4-3 Test d'immunité aux transitoires électriques rapides - niveau de test 2 kV se conformer à EN/IEC 61000-4-4 Test d'immunité aux surtensions - niveau de test 1 kV se conformer à EN/IEC 61000-4-5 Immunité aux perturbations RF transmises par conduction - niveau de test 10 V (0,15 à 80 MHz) se conformer à EN/IEC 61000-4-6

Environnement

marquage	CE
certifications du produit	CULus EAC
normes	UL 61010-1 EN/IEC 61326-2-3
température de fonctionnement	-20…80 °C
température ambiante pour le stockage	-40…80 °C
degré de protection IP	IP65 se conformer à EN/IEC 60529 IP67 se conformer à EN/IEC 60529
tenue aux vibrations	20 gn (f = 10…2000 Hz) se conformer à EN/IEC 60068-2-6
tenue aux chocs mécaniques	50 gn se conformer à EN/IEC 60068-2-27

Durabilité de l'offre

Statut environnemental	Produit non Green Premium
RoHS (code date: AnnéeSemaine)	Compliant - since 1351 - Schneider Electric declaration of conformity
REACh	Référence ne contenant pas de SVHC au-delà du seuil

Dimensions

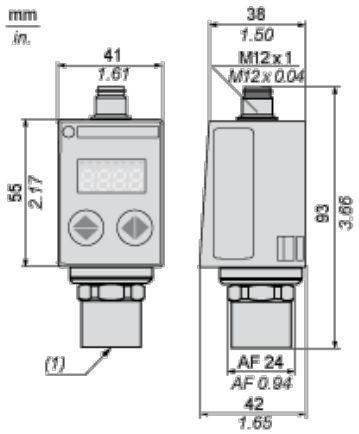

(1) Fluid entry: G 1/4 A female

Connections and Schema

Connector Wiring

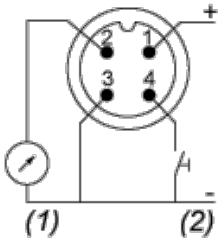

(1) I Out or V Out

(2) Test Input

Analogue Output Description

Analogue Output Signal

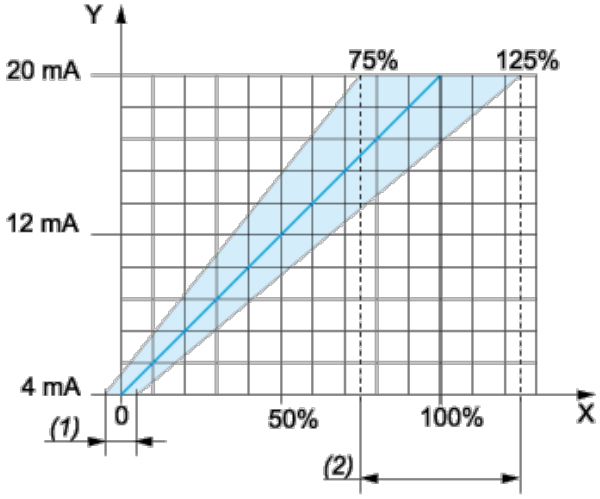

X : Pressure

Y : Analogue output signal

(1) An offset of +/-5% of nominal pressure can be compensated (with **Cof** Configuration menu. **Cof**: Offset Compensation)

(2) The analogue curve can be adjusted from -25% to +25% of nominal pressure (with **AEP** Configuration menu. **AEP**: analogue end point).