© THIS DRAWING IS THE EXCLUSIVE PROPERTY OF MARQUARDT. WITHOUT THEIR CONSENT IT MAY NOT BE REPRODUCED OR GIVEN TO THIRD PARTIES.

VERTRAULICH CONFIDENTIAL

1	2	3	4
Empfohlener Ausschnitt fuer Rastbefestigung (Grat gegenueber Bestueckungsseite) *recommended cut-out for snap-in fixing (edge opposite to snap-in direction)*	Wanddicke *wall thickness*	Ausschnittlaenge *length of cut-out*	Ausschnittbreite *width of cut-out*
	0.75 bis / *to* 1.25	30 $^{-0.1}$	22 $^{+0.2}$
	1.25 bis / *to* 2	30.2 $^{-0.1}$	22 $^{+0.2}$
	2 bis / *to* 3	30.6 $^{-0.1}$	22 $^{+0.2}$

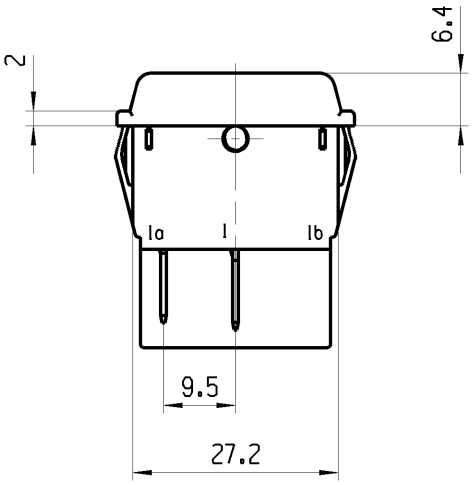

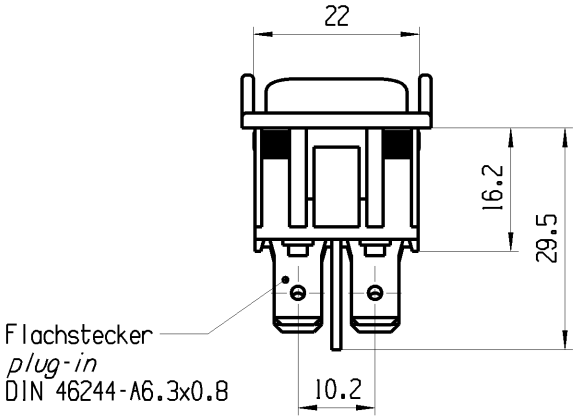

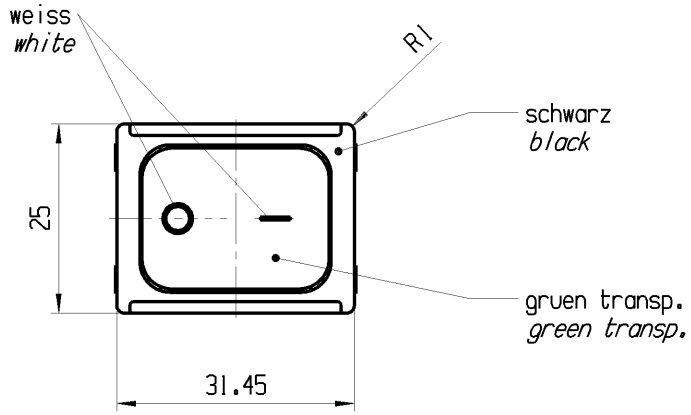

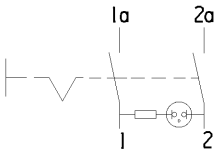

Aufschrift
Marking

10(8)/250~ 5E4
20(4)/250~ T85/55
5/120A 250V~
05

1835.
16A 250V AC
1 HP
R142

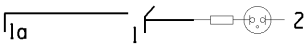

Herstellort/-jahr/-woche
code of manufacture: place/year/week

Ausschalter 2-polig

Glimmlampe mit Rv fuer 230V~
Fuer Geraete der Klasse II geeignet

DPST

neon lamp with Rv for 230V AC
suitable for appliances of class II

fuer Form und Lage FOR SHAPE AND LOC.		Allgemeintoleranzen UNTOLERANCED DIMENSIONS				Pause COPY	Blatt SHEET 01	TYP K / Zeichn./DRAWING NO. 18353608 / Index
fuer Winkel FOR ANGLE ± 2°		PROJEKTION	Abmasse und Nennmassbereiche Angaben in mm ALL DIMENSIONS ARE IN MILLIMETRES	Laenge LENGTH	Radien RADII		Original Din A4 / Massstab SCALE 1:1	GERAETESCHALTER appliance switch
			0-6	± 0.2	±			
			>6-15	± 0.4	±			
			>15-30	± 0.4	±			
			>30-70	±	± 10%			
			>70-120	±				
			>120	±				
							0 10 20 30mm	
							CAD: NX V6.0	
							gez./DRAWN BY 10.12.12 MEJ gepr./CHECKED BY	
	83867	02.05.13 HHE					Ersatz fuer/REPLACEMENT OF V07173060	MARQUARDT
Ausg. ISSUE	Aenderung REVISION	gez. DRAWN BY	Ausg. ISSUE	Aenderung REVISION	gez. DRAWN BY			

© Alle Rechte bei Marquardt, auch fuer den Fall von Schutzrechtsanmeldungen. Jede Verfuegungsbefugnis, wie Kopier- und Weitergaberecht, bei uns.