RECKMANN GMBH MESS + REGELTECHNIK
Postfach/PO Box 60 01 64 · D-58137 Hagen
☎ +49 (0) 23 31-35 01 0 · Fax +49 (0) 23 31-35 01 70

Einzelteile für Mantel - Thermoelemente
Component parts for mineral insulated thermocouples

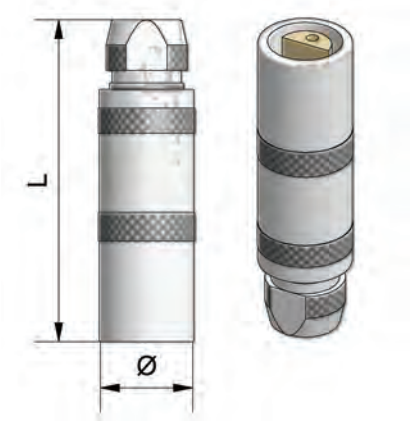

Lemo - Kupplung Serie S
für Ausführung DL und L

- Einsatz: Messing verchromt
- Kontakte: Messing vergoldet
- Isolation: PEEK
- max. Temperatur: 250 °C

- auf Anfrage auch Serie E wassergeschützt IP66/68 lieferbar
- auf Anfrage auch Kontakte aus Thermomaterial lieferbar

Lemo socket, series S
for models DL and L

- *application: brass, chrome plated*
- *contacts: brass, gold plated*
- *insulation: PEEK*
- *max. temperature: 250 °C*

- *upon request, series E waterproof IP66/68 is also available*
- *upon request, contacts made from thermally insulated materials are available*

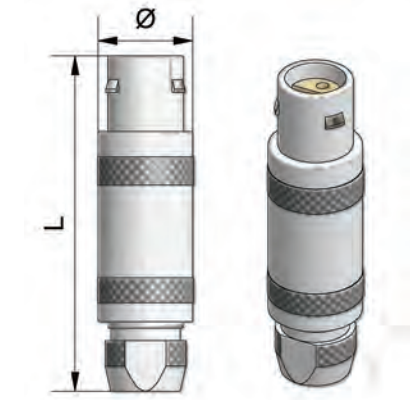

Lemo - Stecker Serie S
für Ausführung DL und L

- Einsatz: Messing verchromt
- Kontakte: Messing vergoldet
- Isolation: PEEK
- max. Temperatur: 250 °C

- auf Anfrage auch Serie E wassergeschützt IP66/68 lieferbar
- auf Anfrage auch Kontakte aus Thermomaterial lieferbar

Lemo plug, series S
for models DL and L

- *application: brass, chrome plated*
- *contacts: brass, gold plated*
- *insulation: PEEK*
- *max. temperature: 250 °C*

- *upon request, series E waterproof IP66/68 is also available*
- *upon request, contacts made from thermally insulated materials are available*

Bitte bei der Bestellung immer den Mantel- oder Leitungs - Ø mit abgeben
Please state the sheath or cable Ø in your order

Abmessungen / *dimension*			Kupplung / *socket*		Stecker / *plug*	
Größe / *size*	L in mm	Ø D in mm	1 TP / 1 TC	2 TP / 2 TC	1 TP / 1 TC	2 TP / 2 TC
0	36	9	3R9-1701	-	3R9-1708	-
1	44	12	3R9-1702	3R9-1705	3R9-1709	3R9-1712
2	53	15	3R9-1703	3R9-1706	3R9-1710	3R9-1713
3	62	18	3R9-1704	3R9-1707	3R9-1711	3R9-1714

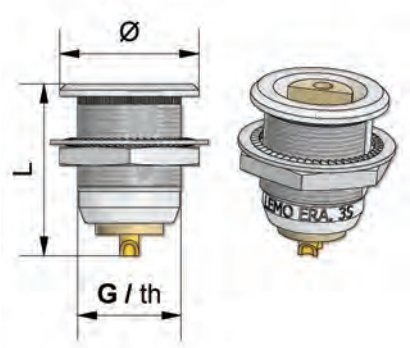

Lemo - Apparatedose Serie ERA
für den Fronteinbau

- Kontakte: Messing vergoldet
- Isolation: PEEK
- max. Temperatur: 250 °C

- auf Anfrage auch Serie E wassergeschützt IP66/68 lieferbar
- auf Anfrage auch Kontakte aus Thermomaterial lieferbar

Lemo panel socket - Series ERA
for front installation

- *contacts: brass, gold plated*
- *insulation: PEEK*
- *max. temperature: 250 °C*

- *upon request, series E waterproof IP66/68 is also available*
- *upon request, contacts made from thermally insulated materials are available*

Größe / *size*	Gewinde / *thread*	L in mm	Ø D in mm	1 TP / 1TC	2 TP / 2 TC
0	M9x0,6	16,5	10	4R9-ERA0S302CLL	4R9-ERA0S304CLL
1	M12x1	20,5	14	4R9-ERA1S302CLL	4R9-ERA1S304CLL
2	M15x1	23,2	18	4R9-ERA2S302CLL	4R9-ERA2S304CLL
3	M18x1	27,0	22	4R9-ERA3S302CLL	4R9-ERA3S304CLL