CZF1

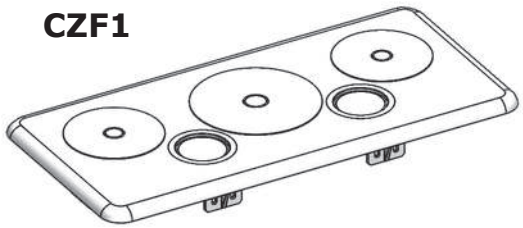

CZF2

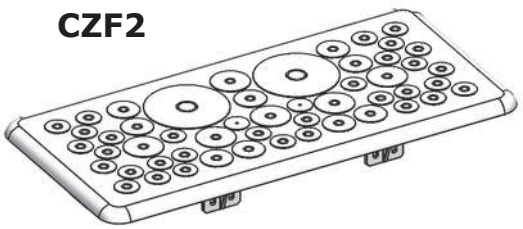

CZF3

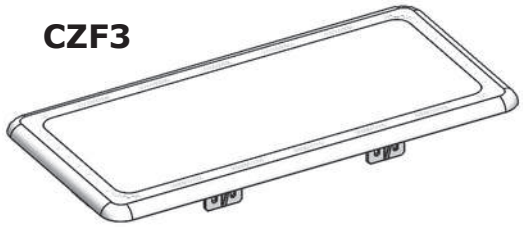

CZF4

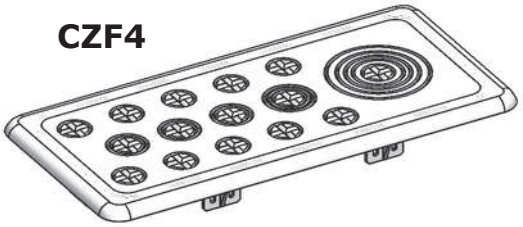

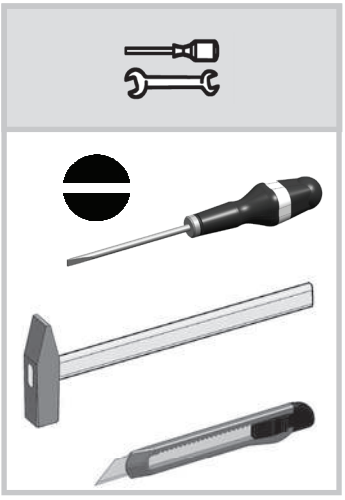

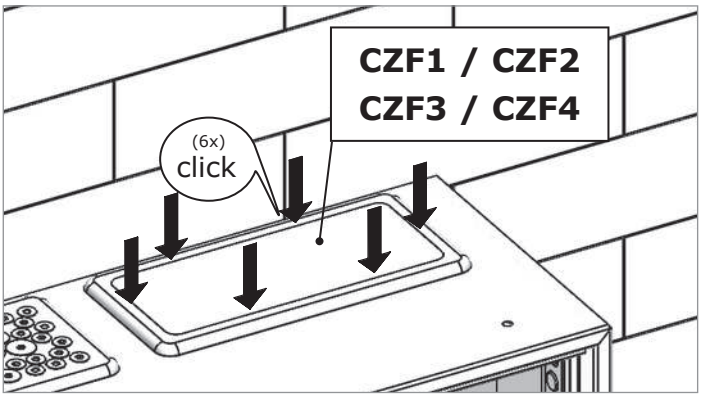

CZF3

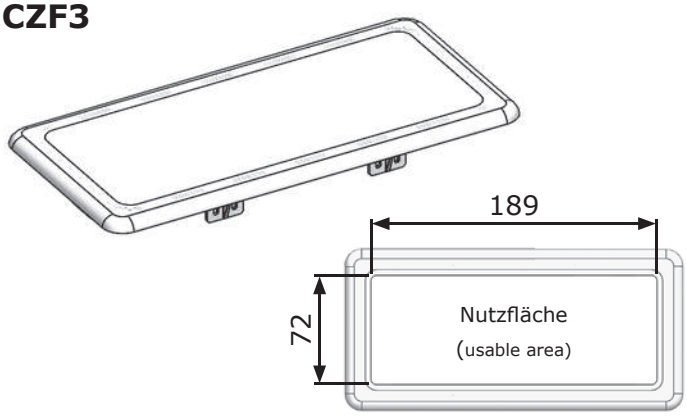

CZF2

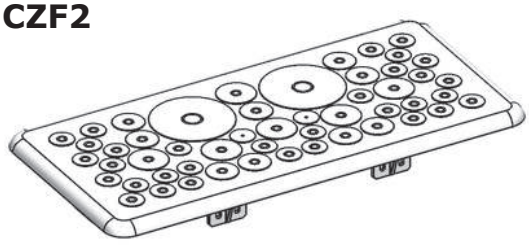

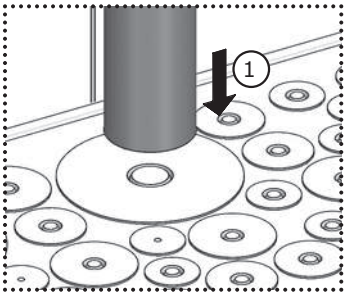

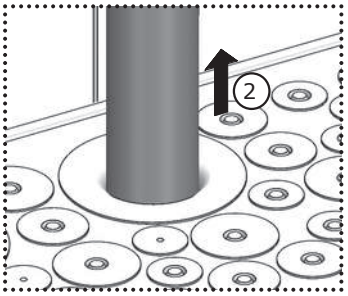

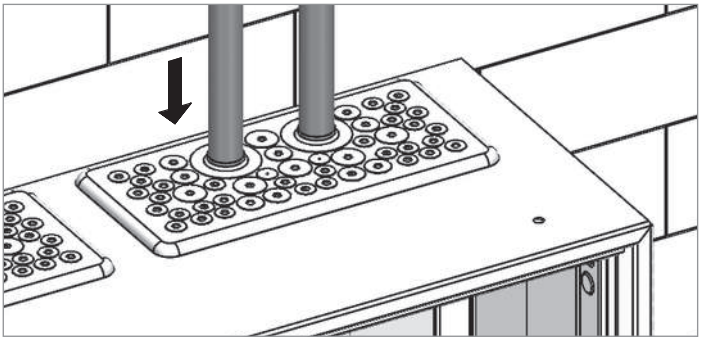

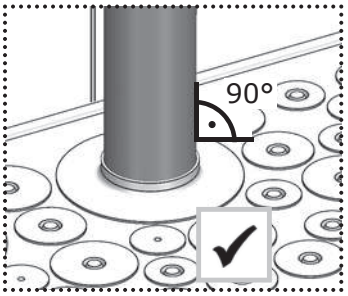

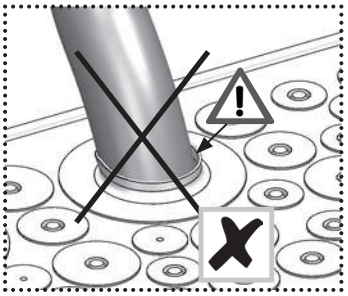

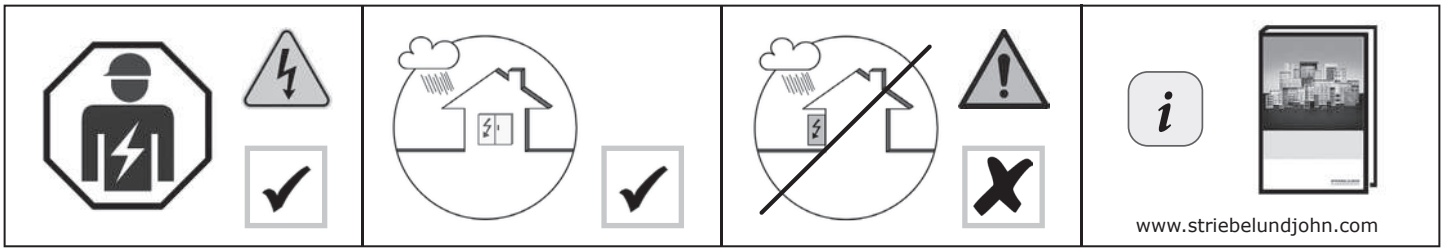

www.striebelundjohn.com

CZF4

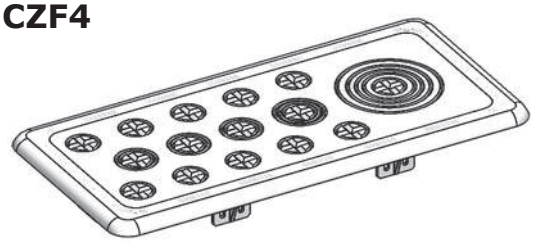

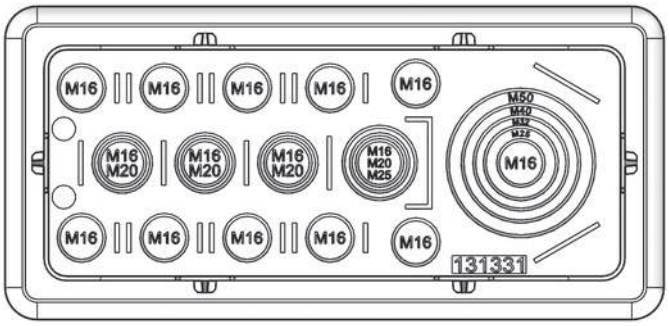

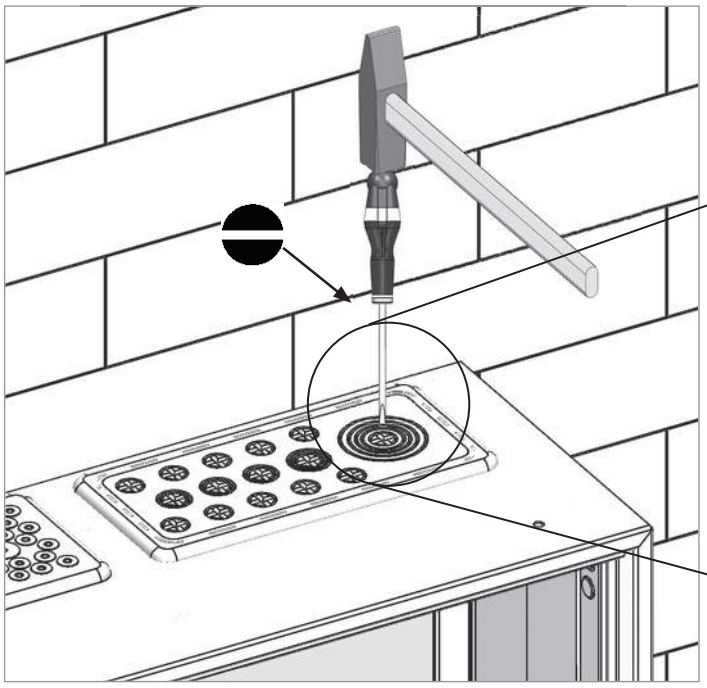

CZF1

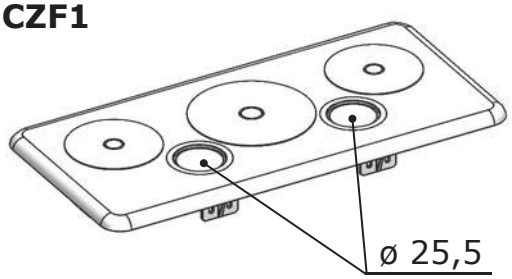

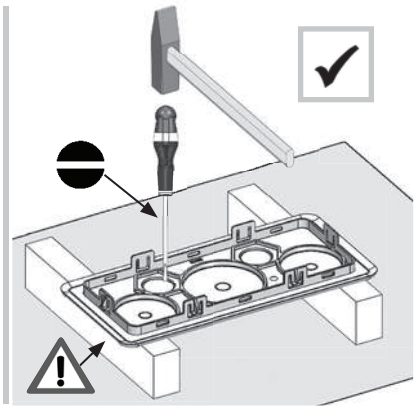

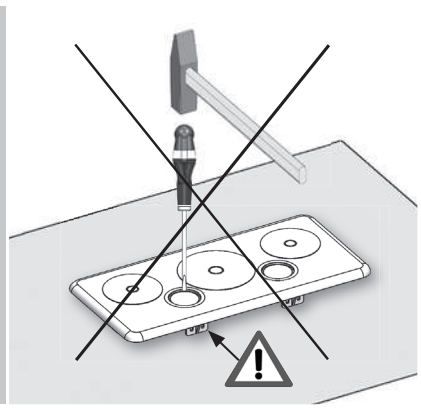

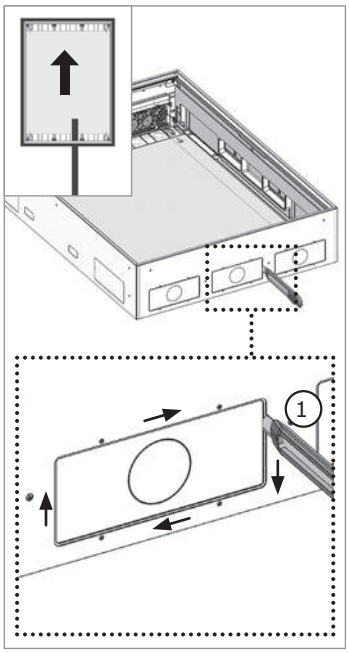

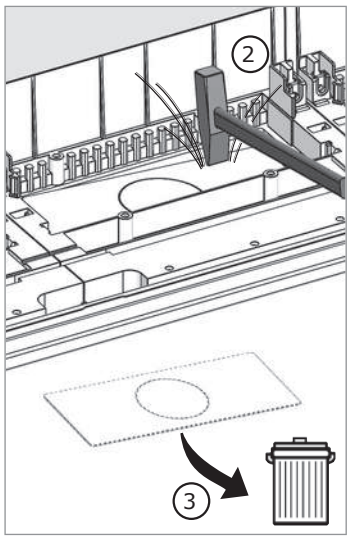

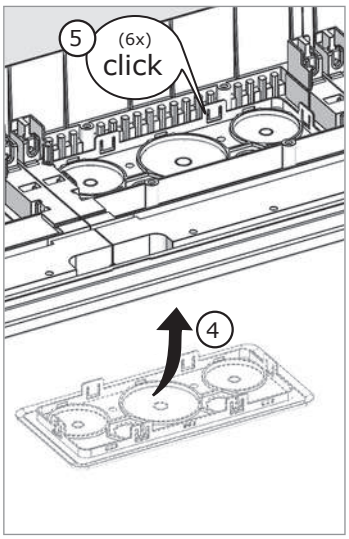

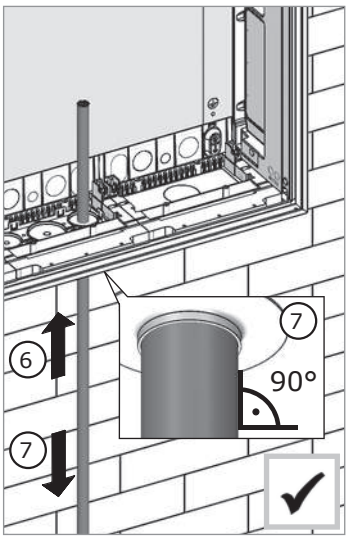

ABB STRIEBEL & JOHN GmbH
Am Fuchsgraben 2-3
D-77880 Sasbach

TEL +49 (0)7841 / 609-0
FAX +49 (0)7841 / 609-400
Export Department FAX +49 (0)7841 / 609-545

133154-0
11/19
printed in Germany