

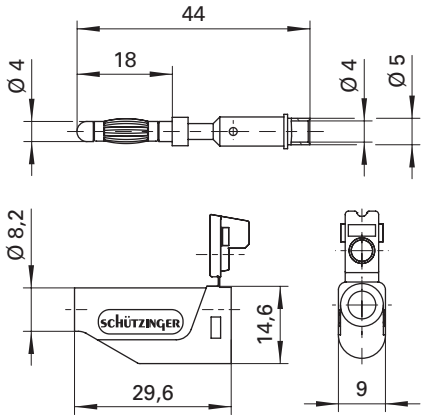

Federkorbstecker
- gerade, mit axialer Zusteckbuchse, Lötanschluss bis 1 mm² oder bis 2,5 mm² Leitungsquerschnitt
- mit Griffhülse, unmontiert

Lamella-basket plug
- *straight, with inline socket and solder terminal for cables up to 1 mm² or 2.5 mm²*
- *with sleeve, unassembled*

Best.-Nr. FK 15 L Ni/1/..(Farbe)

Kontaktteile	**vernickelt**
• Griffhülse	PE (Hostalen)
· für Leitungsquerschnitt	bis 1 mm²
· für Leitungsdurchmesser	bis 4 mm
• **Farben**	siehe Tabelle

***Order No. FK 15 L Ni/1/**..(colour)*

• *contact parts*	***nickel-plated***
• *sleeve*	*PE (Hostalen)*
· *for wire cross-section*	*up to 1 mm²*
· *for cable diameter*	*up to 4 mm*
• ***colours***	*see table*

Best.-Nr. FK 15 L Au/1/..(Farbe)

• wie oben, jedoch	
• Kontaktteile	**vergoldet**
• **Farben**	siehe Tabelle

***Order No. FK 15 L Au/1/**..(colour)*

• *as above*	
• *contact parts*	***gold-plated***
• ***colours***	*see table*

Best.-Nr. FK 15 L Ni/2.5/..(Farbe)

• Kontaktteile	**vernickelt**
• Griffhülse	PE (Hostalen)
· für Leitungsquerschnitt	bis 2,5 mm²
· für Leitungsdurchmesser	bis 4 mm
• **Farben**	siehe Tabelle

***Order No. FK 15 L Ni/2.5/**..(colour)*

• *contact parts*	***nickel-plated***
• *sleeve*	*PE (Hostalen)*
· *for wire cross-section*	*up to 2.5 mm²*
· *for cable diameter*	*up to 4 mm*
• ***colours***	*see table*

Best.-Nr. FK 15 L Au/2.5/..(Farbe)

• wie oben, jedoch	
• Kontaktteile	**vergoldet**
• **Farben**	siehe Tabelle

***Order No. FK 15 L Au/2.5/**..(colour)*

• *as above*	
• *contact parts*	***gold-plated***
• ***colours***	*see table*

MA 017

MA 017

Allgemeine Angaben		
Best.-Nr. [1]	**FK 15 L Ni/1/** ..(Farbe) Kontaktteile vernickelt	**FK 15 L Ni/2.5/** ..(Farbe) Kontaktteile vernickelt
	FK 15 L Au/1/ ..(Farbe) Kontaktteile vergoldet	**FK 15 L Au/2.5/** ..(Farbe) Kontaktteile vergoldet
Farben	schwarz, rot, blau, gelb, grün grau, braun, weiß, violett	
Technische Daten		
Anschluss	löten bis 1 mm²	löten bis 2,5 mm²
Griffhülse für Leitung	bis Ø 4 mm	
Durchgangswiderstand	3 mΩ	2 mΩ
Bemessungsspannung [2]	33 V_{AC} / 70 V_{DC}	
Bemessungsstrom [2]	16 A	32 A
Temperatur-Einsatzbereich	von -25 °C bis +75 °C	

General information		
Order No. [1]	***FK 15 L Ni/1/*** *..(colour) contact parts nickel-plated*	***FK 15 L Ni/2.5/*** *..(colour) contact parts nickel-plated*
	FK 15 L Au/1/ *..(colour) contact parts gold-plated*	***FK 15 L Au/2.5/*** *..(colour) contact parts gold-plated*
colours	*black, red, blue, yellow, green, grey, brown, white, purple*	
Technical data		
terminal	*solder up to 1 mm²*	*solder up to 2.5 mm²*
sleeve for cable	*up to Ø 4 mm*	
transition resistance	*3 mΩ*	*2 mΩ*
rated voltage [2]	*33 V_{AC} / 70 V_{DC}*	
rated current [2]	*16 A*	*32 A*
operating temperature	*from -25 °C to +75 °C*	

[1] andere Kontaktoberflächen, Farben und Griffhülsen für andere Leitungsdurchmesser auf Anfrage
[2] bei normalen Umgebungstemperaturen

[1] *other contact platings, colours and sleeves for other cable diameters on request*
[2] *at normal ambient temperatures*