Art.-Nr.: *Article No.*	Artikelbeschreibung *Article description*	Gehäuse Typ *Housing type*	Farbe *Color*
19426000	EPIC® H-A 3 TG M20 gr	Tüllengehäuse gerade mit Gewinde M20x1,5 *Straight cable hood with thread M20x1,5*	Grau/ *grey*
19425500	EPIC® H-A 3 TG M20 bk	Tüllengehäuse gerade mit Gewinde M20x1,5 *Straight cable hood with thread M20x1,5*	Schwarz/ *black*
19427000	EPIC® H-A 3 TS M20 gr	Tüllengehäuse gewinkelt mit Gewinde M20x1,5 *Angle cable hood with thread M20x1,5*	Grau/ *grey*
19427300	EPIC® H-A 3 TS M20 bk	Tüllengehäuse gewinkelt mit Gewinde M20x1,5 *Angle cable hood with thread M20x1,5*	Schwarz/ *black*
10427000	EPIC® H-A 3 TS PG11 gr	Tüllengehäuse gewinkelt mit Gewinde Pg 11 *Angle cable hood with thread Pg 11*	Grau/ *grey*
10427300	EPIC® H-A 3 TS PG11 bk	Tüllengehäuse gewinkelt mit Gewinde Pg 11 *Angle cable hood with thread Pg 11*	Schwarz/ *black*



Tüllengehäuse gerade
Straight cable hood



Tüllengehäuse gewinkelt
Angle cable hood

1 Kabelverschraubung anbringen / *Mount a cable gland*

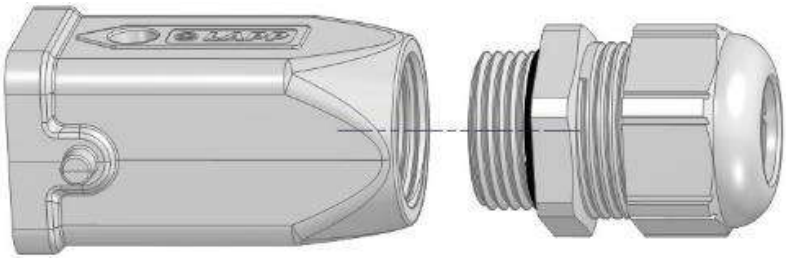

Siehe Montageanleitung für Kabelverschraubung
See installation instruction for cable gland

Wir behalten uns alle Rechte gemäß DIN ISO 16016 vor. *We reserve all rights according to DIN ISO 16016.*

2 Kabel einführen / *Insert the cable*

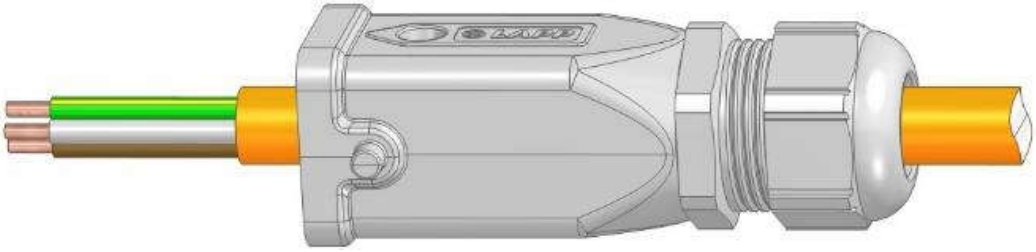

3 Einsatz anschließen / *Connect the insert*

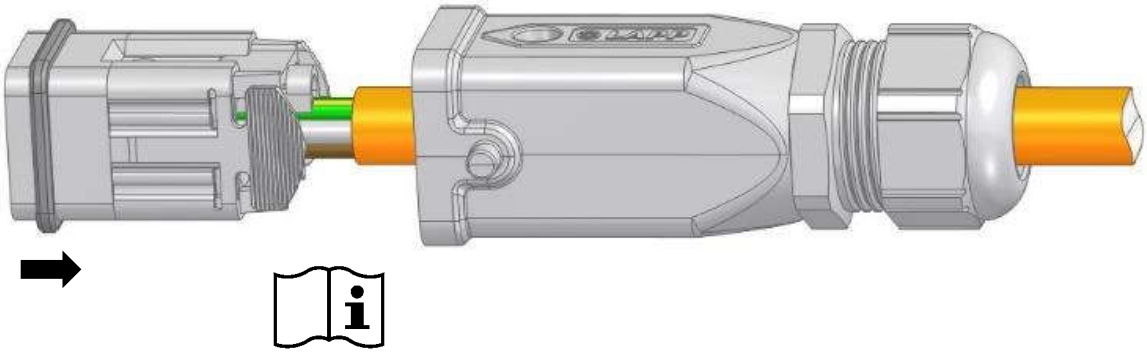

Siehe Montageanleitung für Einsatz
See installation instruction for insert

4 Einsatz mit der Schraube befestigen, z.B. Schlitz 4,0 x 0,8 / *Fasten the insert by the screw, e.g. slotted 4,0 x 0,8*

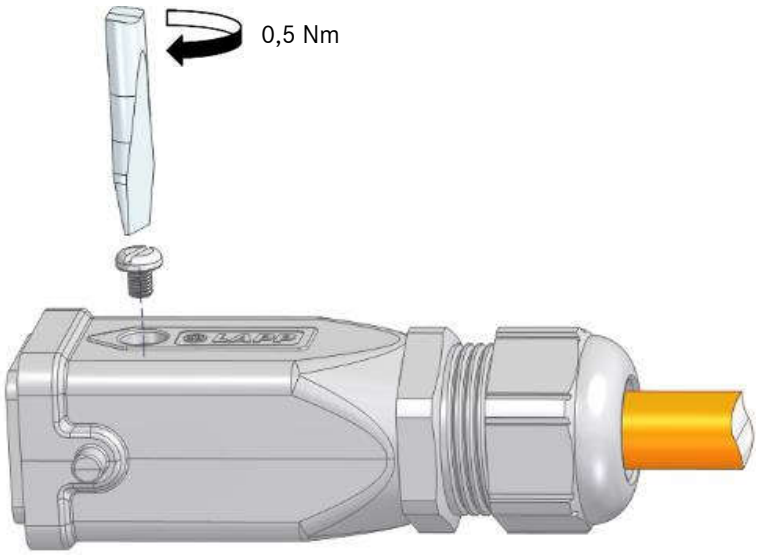

Wir behalten uns alle Rechte gemäß DIN ISO 16016 vor. *We reserve all rights according to DIN ISO 16016.*

5 Kabel mit der Verschraubung befestigen / *Fasten the cable with the cable gland*

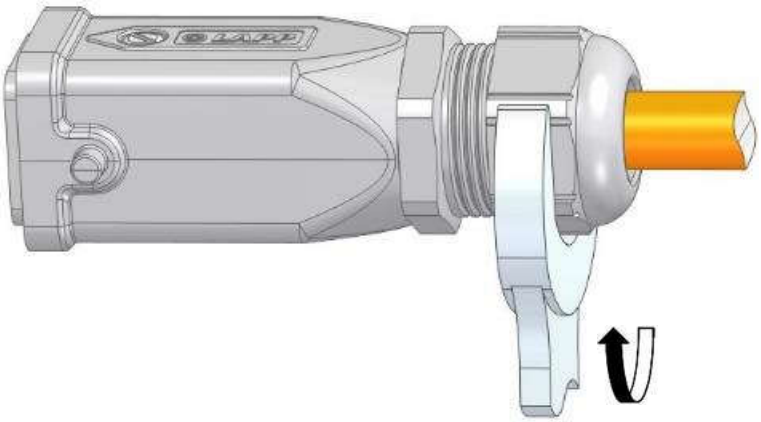

Zulassungen / *Certifications:*

CE UKCA VDE REG.-Nr. B437 cULus

! ACHTUNG: NICHT UNTER LAST STECKEN ODER TRENNEN
CAUTION: DO NOT DISCONNECT UNDER LOAD
ATTENTION: NE PAS UTILISER POUR COUPER LE COURANT **!**

LAPP
U.I. Lapp GmbH
Schulze-Delitzsch-Straße 25 • D-70565 Stuttgart
www.lapp.com

Wir behalten uns alle Rechte gemäß DIN ISO 16016 vor. *We reserve all rights according to DIN ISO 16016.*