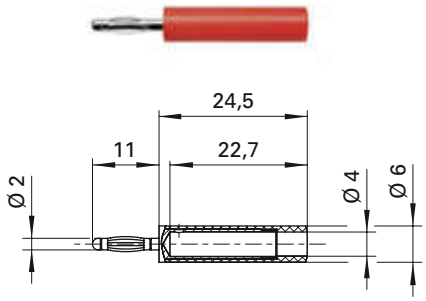

Adapter
- zum Adaptieren von Ø 2 mm-System auf Ø 4 mm-Sicherheits-System
- Den Warnhinweis WH 003 finden Sie unter www.schuetzinger.de

Best.-Nr. A 20-40 S Ni /..(Farbe)
- Kontaktteile **vernickelt**
- Isolierteile PA 6.6 (Polyamid)
- **Farben** siehe Tabelle

Best.-Nr. A 20-40 S Au /..(Farbe)
- wie oben, jedoch
- Kontaktteile **vergoldet**
- **Farben** siehe Tabelle

WH 003

Adapter
- *for adaption Ø 2 mm system to Ø 4 mm safety system*
- *please visit www.schuetzinger.de to find the warning notice WH 003*

***Order No. A 20-40 S Ni /**..(colour)*
- *contact parts* ***nickel-plated***
- *insulation* *PA 6.6 (Polyamid)*
- ***colours*** *see table*

***Order No. A 20-40 S Au /**..(colour)*
- *as above*
- *contact parts* ***gold-plated***
- ***colours*** *see table*

WH 003

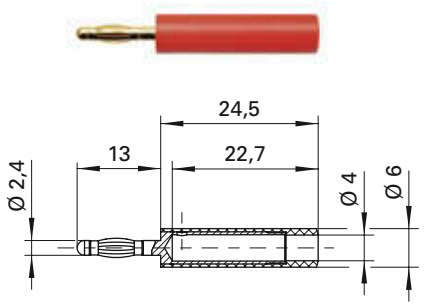

Adapter
- zum Adaptieren von Ø 2,4 mm-System auf Ø 4 mm-Sicherheits-System
- Den Warnhinweis WH 003 finden Sie unter www.schuetzinger.de

Best.-Nr. A 24-40 S Ni /..(Farbe)
- Kontaktteile **vernickelt**
- Isolierteile PA 6.6 (Polyamid)
- **Farben** siehe Tabelle

Best.-Nr. A 24-40 S Au /..(Farbe)
- wie oben, jedoch
- Kontaktteile **vergoldet**
- **Farben** siehe Tabelle

WH 003

Adapter
- *for adaption Ø 2.4 mm system to Ø 4 mm safety system*
- *please visit www.schuetzinger.de to find the warning notice WH 003*

***Order No. A 24-40 S Ni /**..(colour)*
- *contact parts* ***nickel-plated***
- *insulation* *PA 6.6 (Polyamid)*
- ***colours*** *see table*

***Order No. A 24-40 S Au /**..(colour)*
- *as above*
- *contact parts* ***gold-plated***
- ***colours*** *see table*

WH 003

Allgemeine Angaben		
Best.-Nr. [1]	**A 20-40 S Ni /** ..(Farbe) Kontaktteile vernickelt	**A 24-40 S Ni /** ..(Farbe) Kontaktteile vernickelt
	A 20-40 S Au / ..(Farbe) Kontaktteile vergoldet	**A 24-40 S Au /** ..(Farbe) Kontaktteile vergoldet
Farben	schwarz, rot, blau, gelb, grün, grau, braun, weiß, violett	
Technische Daten		
Anschluss	Steckbuchse	
Durchgangswiderstand [4]	6 mΩ / 3 mΩ	
Bemessungsspannung [2]	33 V_{AC} / 70 V_{DC}	
Bemessungsstrom [2]	10 A	
Temperatur-Einsatzbereich	von -25 °C bis +80 °C	

[1] andere Kontaktoberflächen, Farben und Ausführungen auf Anfrage
[2] bei normalen Umgebungstemperaturen
[4] abhängig von der Kontaktoberfläche

General information		
Order No. [1]	***A 20-40 S Ni /*** *..(colour) contact parts nickel-plated*	***A 24-40 S Ni /*** *..(colour) contact parts nickel-plated*
	A 20-40 S Au / *..(colour) contact parts gold-plated*	***A 24-40 S Au /*** *..(colour) contact parts gold-plated*
colours	*black, red, blue, yellow, green, grey, brown, white, purple*	
Technical data		
terminal	*inline socket*	
transition resistance [4]	*6 mΩ / 3 mΩ*	
rated voltage [2]	*33 V_{AC} / 70 V_{DC}*	
rated current [2]	*10 A*	
operating temperature	*from -25 °C to +80 °C*	

[1] *other contact platings, colours and designs on request*
[2] *at normal ambient temperatures*
[4] *depending on contact plating*