Technische Änderungen vorbehalten / *We reserve the right to change this specification*
Vom EDV-System heruntergeladene bzw. ausgedruckte Dokumente besitzen informativen Charakter und unterliegen nicht dem Änderungsdienst. / *Documents downloaded by the EDP system and/or printed out have only an informative character and are not subject to the updating service.*
Schutzvermerk nach DIN 34 beachten / *Copyright reserved (DIN 34-E)*

Datenblatt – *Data sheet*

Befestigungsmutter M16x1,5
Hexagonal nut M16x1,5

Material: **CuZn- vernickelt**
Materials: *CuZN-nickel plated*

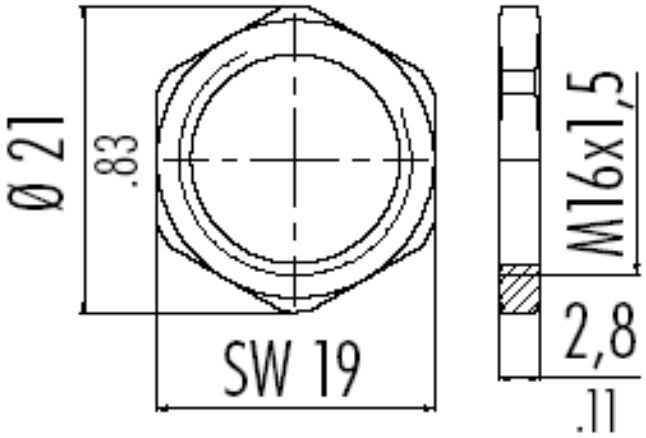

Einsetzbar z. B. für:

7000-13501-9710020
7000-13521-9720020
7000-17161-9730020
7000-13541-9710020
7000-13561-9720020
7000-17181-9730020
7000-14101-9740020
7000-14121-9750020
7000-14141-9740020
7000-14161-9750020
7000-14501-9760020

				.	Datum	Name	**Datenblatt**
				Bear.	07.12.04	Teu	
				Gepr.	07.12.04	LS	**Sechskantmutter für Befest.gewinde M16x1,5**
				Ges.			Hexagonal nut M16x1,5
				MURR ELEKTRONIK			**7000-13581-0000000** Blatt 1 von 1
Idx.	Änderung	Datum	Nam				
a	Erstausgabe	07.12.04	Teu	24.05.2012 7000-			