Technisches Datenblatt/Technical Data Sheet

WERMA SIGNALTECHNIK

Benennung/Description

Blitzleuchte
Flashing Beacon

Artikel-Nummer
Material number

817 #00 XX

Ausdruck ist nur zur Information und wird bei Änderung nicht berücksichtigt. / This printed copy is for information only and is subject to alteration.

Bestell-Nr. / order no.			
817 #00 54	12 V DC	≥195mA	115g
817 #00 55	24 V DC	125mA	120g
817 #00 67	115 V AC	22mA	115g
817 #00 68	230 V AC	35mA	110g

1 = RD 2 = GN 3 = YE 4 = CL 5 = BU



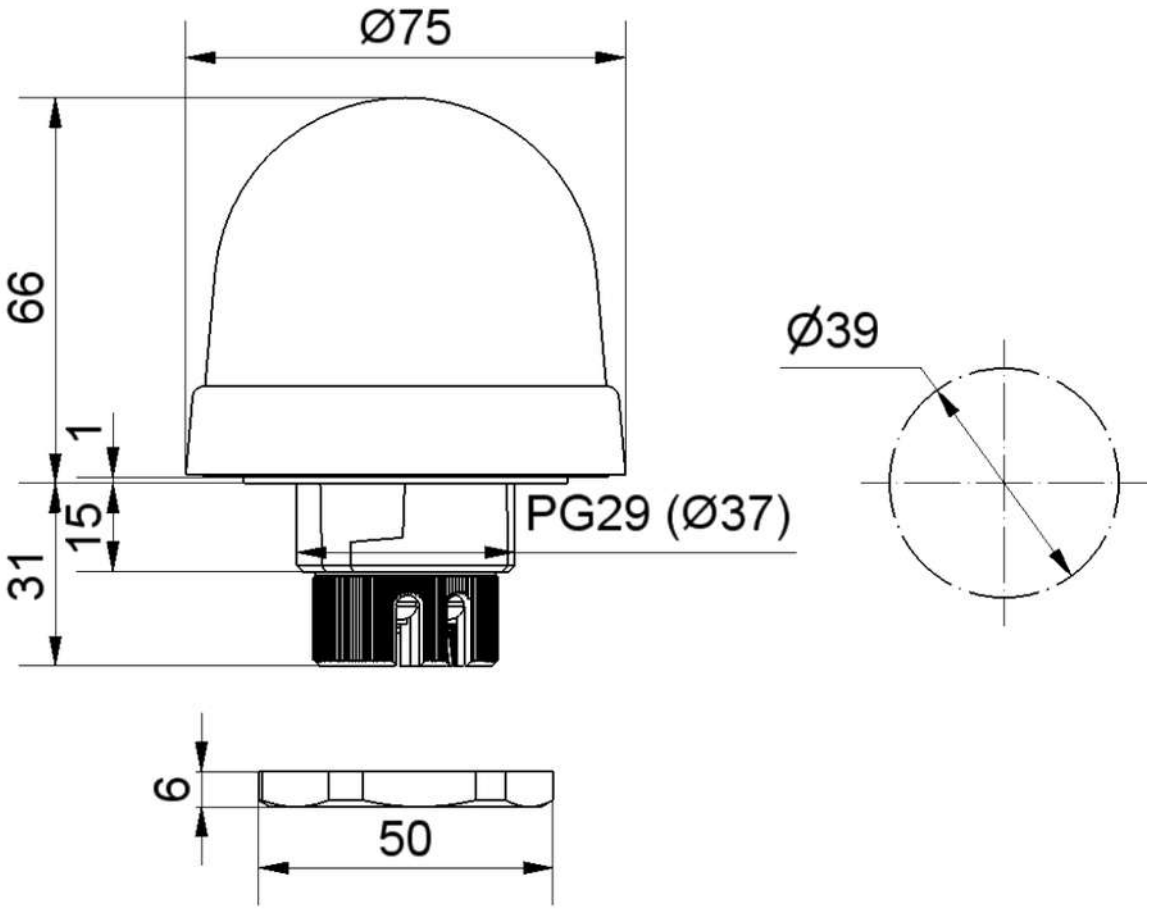

WERMA Signaltechnik GmbH + Co. KG · Dürbheimer Str. 15 · D-78604 Rietheim-Weilheim
Phone +49(0)7424 9557-0 · Fax +49(0)7424 9557-44 · info@werma.com

Elektrische Daten		**Electrical specifications**	
Betriebsspannung	U_{nenn} = siehe Best.-Nr.	Operating voltage	U_{nenn} = see order no
Blitzfrequenz	ca. 1 Hz	Flashing frequency	ca. 1 Hz
Blitzleistung	ca. 2 Ws	Flashing enegry	ca. 2 Ws
Einschaltdauer	100 % ED	Duty cycle	100
Lebensdauer	Min. 4 Mio. Blitze	Life duration	Min. 4 Mio. Flashes
Mechanische Daten		**Mechanical specifications**	
Anschluss	Schraubklemme max. 1,5 mm²	Connection	Screwable connection max. 1,5mm²
Befestigung	Einbaumontage	Fixing	Installation mounting
Dichtung	vormontiert	Seal	Premounted
Einbaulage	Beliebig	Installation position	As required
Kabeleinführung	Öffnung, Kabeldurchmesser max. 9 mm	Cable entry	Opening, cable diameter max. 9 mm
Schutzart	IP65 in montiertem Zustand	Protection rating	IP65 when mounted
Temperatur	-20° ... +50 °C	Temperature	-20° ... +50 °C
Umgebungs-bedingungen	Verschmutzungsgrad 3, U_i = 250V, U_{imp} = 2.500V, Überspannungskategorie II Im Anschlussbereich wird Verschmutzungsgrad 2 oder besser vorausgesetzt	Environmental conditions	Pollution degree 3, U_i = 250V, U_{imp} = 2.500V, Overvoltage category II In connection area Pollution degree 2 or more is required.
Werkstoff Gehäuse	PC/ABS-blend	Material housing	PC/ABS-blend
Werkstoff Kalotte	PC	Material dome	PC
Werkstoff Sockel	PC/ABS-blend	Material base	PC/ABS-blend
Zugentlastung	Kunststoffbügel	Pull relief	Plastic clamp
Sonstige Daten		**Other specitications**	
Hinweis	Alle Angaben beziehen sich auf U_{nenn} und Raumtemperatur!	Note	All specifications refer to U_{nenn} and room temperature!
Vorschriften	Die zutreffenden EG-Richtlinien werden erfüllt.	Regulations	Conforms to current EU regulations
Zulassung		Approval	

CE c UL us CCC (only 230V)