Sicherheits-Einpressbuchse
- zum Einpressen in Frontplatten bis 6 mm Dicke
- Aufnahmebohrung Ø 12,2±0,1 mm, einseitig angesenkt (ca. 0,5 x 45°)
- Plattenstärke: Metallplatten: ≥ 1 mm Kunststoffplatten: ≥ 2 mm
- Flachsteckzunge, einmalig bis 90° abbiegbar
- **Drehteil**
- Montage mittels Montagewerkzeug MWZ 13, siehe Kapitel Zubehör
- die Montageanleitung MA 005 finden Sie unter www.schuetzinger.de

Safety press-in socket
- *for pressing into panels up to 6 mm thick*
- *location hole Ø 12.2±0.1 mm, countersunk one-sided (approx. 0.5 x 45°)*
- *panel thickness: metal panels: ≥ 1 mm plastic panels: ≥ 2 mm*
- *flat tab, can be bent up to 90° once*
- ***turned part***
- *fixture using special tool MWZ 13, see chapter accessories*
- *please visit www.schuetzinger.de to find the assembly instruction MA 005*

Best.-Nr. SEPB 6453 Ni / ..(Farbe)
- Kontaktteile **vernickelt**
- Isolierteile PA 6.6 (Polyamid) UL94 - V2
- **Farben** siehe Tabelle

Order No. SEPB 6453 Ni / *..(colour)*
- *contact parts* ***nickel-plated***
- *insulation* *PA 6.6 (Polyamid) UL94 - V2*
- ***colours*** *see table*

Best.-Nr. SEPB 6453 Au / ..(Farbe)
- wie oben, jedoch
- Kontaktteile **vergoldet**
- **Farben** siehe Tabelle

Order No. SEPB 6453 Au / *..(colour)*
- *as above*
- *contact parts* ***gold-plated***
- ***colours*** *see table*

MA 005

MA 005

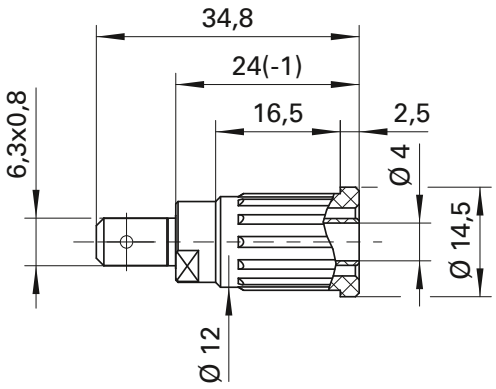



Allgemeine Angaben	
Best.-Nr. [1]	**SEPB 6453 Ni /** ..(Farbe) Kontaktteile vernickelt
	SEPB 6453 Au / ..(Farbe) Kontaktteile vergoldet
Farben	schwarz, rot, blau, gelb, grün, grau, braun, weiß, orange, violett, grüngelb

General information	
Order No. [1]	***SEPB 6453 Ni /*** *..(colour) contact parts nickel-plated*
	SEPB 6453 Au / *..(colour) contact parts gold-plated*
colours	*black, red, blue, yellow, green, grey, brown, white, orange, purple, green-yellow*

Technische Daten	
Anschluss	FSH 6,3 mm x 0,8 mm
Durchgangswiderstand	5 mΩ / 3 mΩ
Bemessungsspannung [2]	1000 V CAT III
Bemessungsstrom [2]	32 A
Betriebstemperatur	von -25 °C bis +80 °C

Technical data	
terminal	*FR 6.3 mm x 0.8 mm*
transition resistance	*5 mΩ / 3 mΩ*
rated voltage [2]	*1000 V CAT III*
rated current [2]	*32 A*
operating temperature	*from -25 °C to +80 °C*

[1] andere Kontaktoberflächen, Farben und Anschlüsse auf Anfrage
[2] bei normalen Umgebungstemperaturen

[1] other contact platings, colours and terminals on request
[2] at normal ambient temperatures