last save
30.03.2012

The reproduction, distribution and utilization of this document as well as the communication of its contents to others without express authorization is prohibited. Offenders will be held liable for the payment of damages. All rights reserved in the event of the grant of a patent, utility model or design.

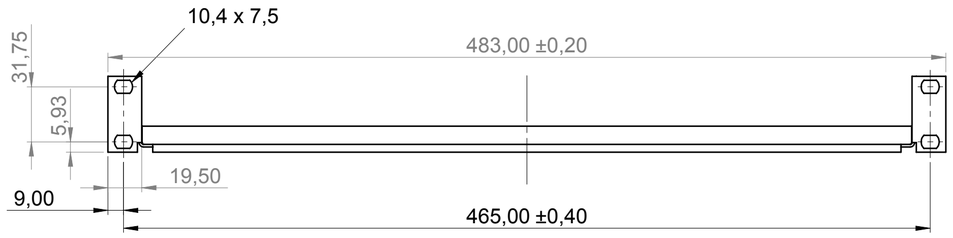

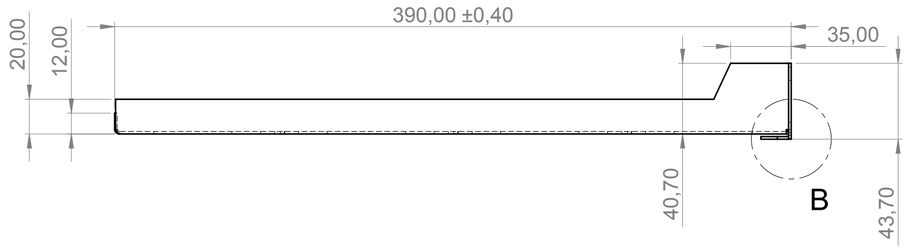

DETAIL B (2 : 1)

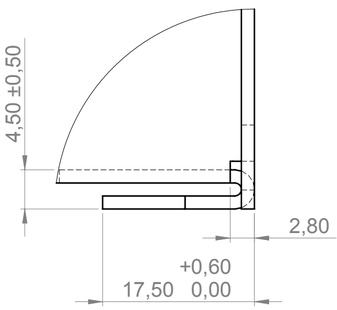

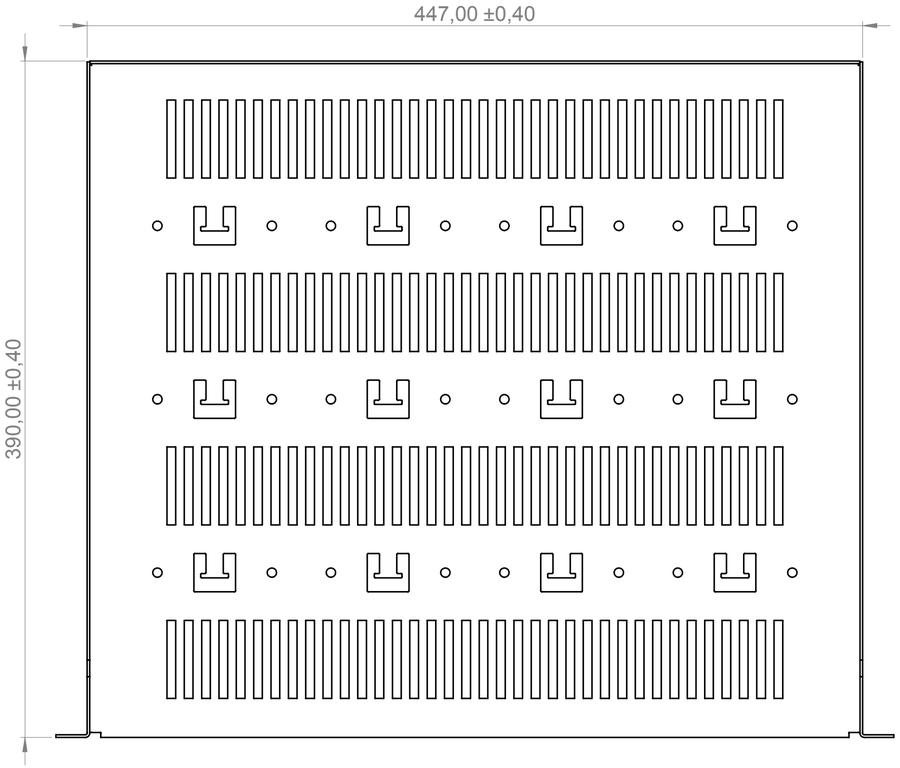

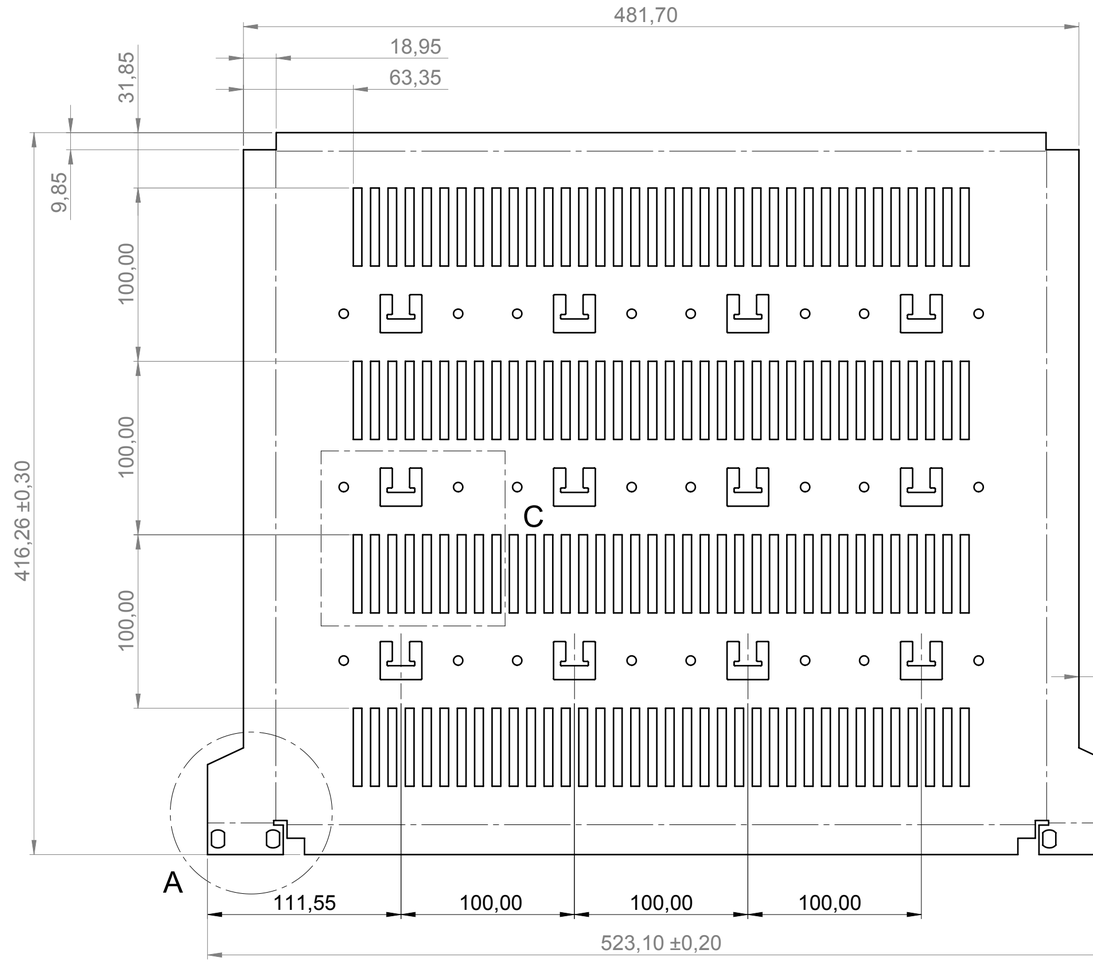

DETAIL A (1 : 1)

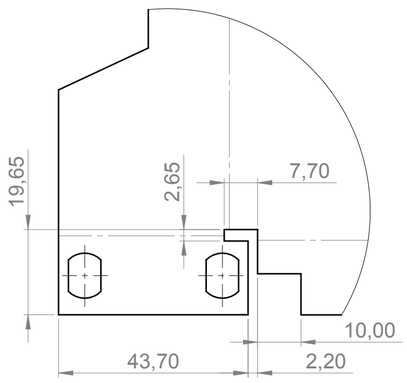

DETAIL C (2 : 3)

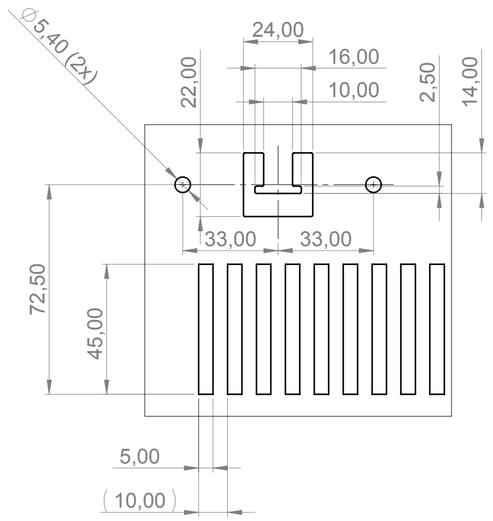

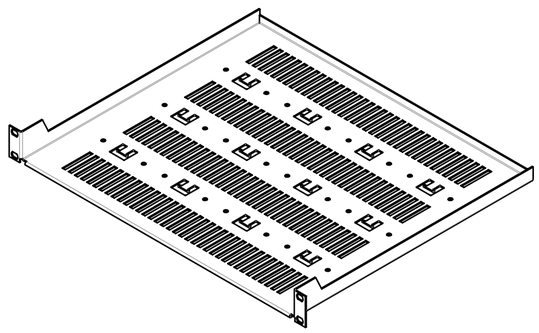

(1:5)

Traitement de surface: Poudrage suivant nom.
surface finish: powder coated per bom
Filetages et taraudages non poudrés
thread free of powder

Rayon de pliage : R1,00 intérieur
(développé uniquement valable pour usage interne)
Bend radii : R1,00 inside (unbend only for internal use)

Utilisation initiale Initial use			Echelle Scale **1:2.5**	Surface Surface 358351.66 mm²	Volume Volume 247972.79 mm³	Masse Mass 1951.55 g	
Matière Material	**[0001]: DC01-B-m (1.0330) EN 10130 / EN 10131** [0001]: Cold rolled low carbon steel sheet AISI 1008 (ASTM A366)						
Pièce de base Basic-part					Epaisseur /Thickness 1.5		
Libérer / Approved	30.03.2012	FAGHERAZZI	Désignation	**ETAGERE 1U 19"**			
Norme / Conformity			Tab.variante				
Vérifier / Checked	30.03.2012	SINGER	Title	**SHELF 1U 19"**			
Dessiner / Drawn	30.03.2012	FAGHERAZZI	Tab.variants				
Index Rev.	ECO-No ECO-No	Date Date	Nom Name	No du plan Drawing no.	**30118-017_BET**		
I	Ideas>SWX	30.03.2012	FAGHERAZZI	Taille du tab. Tab. Range	....	Page Sheet	**1/1**
				Modèle 3D / 3D-Model	30118-017_BET		

Tolérance générale / General Tolerance ISO 2768-mK

Corresp. Tol. nominal size range	Tolérances Tolerance Limits
0.5 < X ≤ 3 mm	±0.1 mm
3 < X ≤ 6 mm	±0.1 mm
6 < X ≤ 30 mm	±0.2 mm
30 < X ≤ 120 mm	±0.3 mm
120 < X ≤ 400 mm	±0.5 mm
400 < X ≤1000 mm	±0.8 mm
1000 < X ≤2000 mm	±1.2 mm

Dimensions en mm / Dimensioning in mm

Schroff S.A.S France — Z.I. 4,Rue des Marais F-67560 Betschdorf

Toute communication ou reproduction de ce document, toute exploitation ou communication de son contenu sont interdites, sauf autorisation expresse. Tout manquement à cette règle est illicite et expose son auteur au versement de dommages et intérêts. Tous droits réservés pour le cas de la délivrance d'un brevet, d'un modèle d'utilité ou d'un modèle de présentation.

print
30.03.2012

Std Origin Item: 30118-017_BET

size A2