310.107.005
150000002052_00

WERMA **107**

EN 60947-5-1

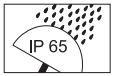

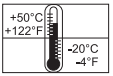

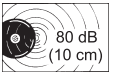

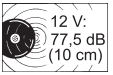








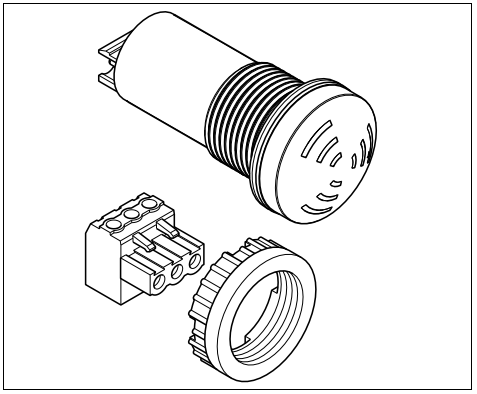

DANGER

(D) Anschluss **ausschließlich** durch ausgebildete Elektro-Fachkräfte.
(GB) Electrical connection is to be made by trained electrical specialists **only**.
(F) Le branchement doit **uniquement** être effectué par des professionnels.
(I) Il collegamento deve essere eseguito **solo** da elettricisti specializzati.
(E) La conexión **sólo** debe ser realizada por electricistas debidamente formados.
(PT) A ligação deve ser feita **exclusivamente** por profissional elétrico especializado.
(NL) De aansluiting mag **enkel** gebeuren door erkende vakmensen.
(CZ) Připojení smí **provádět** pouze kvalifikovaný personál.
(PL) Podłączenie **wyłącznie** przez specjalistów-elektryków.
(FI) Liittäminen kuuluu **ainoastaan** koulutettujen sähköalan ammattilaisten tehtäviin.
(RUS) Подключение проводится только специалистом-электриком.
(TR) Bağlantı **sadece** eğitimli elektrik teknisyenleri tarafından yapılmalıdır.
(CN) 布线需由专业电工执行

© (D)

WERMA Signaltechnik GmbH + Co. KG
D-78604 Rietheim-Weilheim
Telefon +49 (0)7424 / 9557-0
Telefax +49 (0)7424 / 9557-44
info@werma.com
www.werma.com



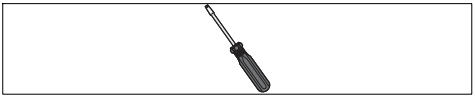

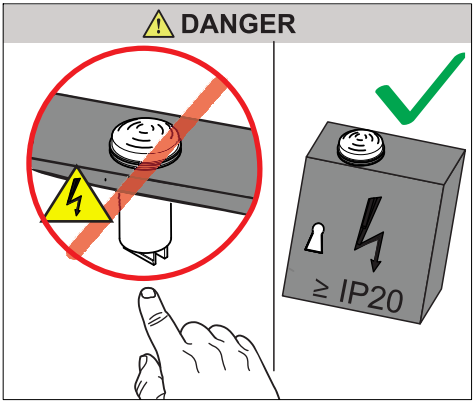

f	24 V: 80 dB (10 cm) 12 V: 77,5 dB (10 cm) f = 2400 Hz
107 000 70 107 000 60	12/24 V≃, 8 mA 115-230 V≈, 50-60 Hz, 12 mA
f f f	24 V: 80 dB (10 cm) 12 V: 77,5 dB (10 cm) f = 2400 Hz, 1 Hz
107 010 70 107 010 60	12/24 V≃, 8 mA 115-230 V≈, 50-60 Hz, 12 mA

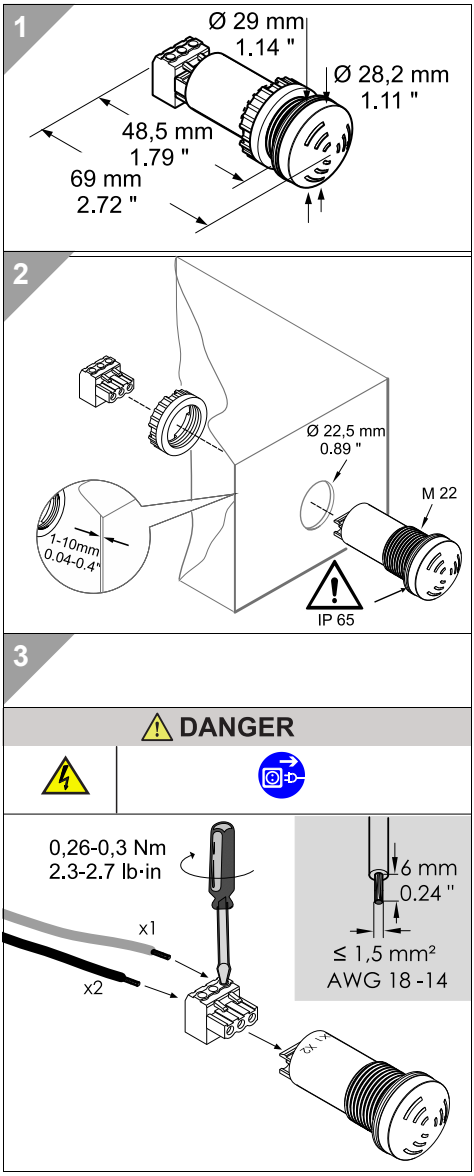

150000002052_00
310.107.005

© D

WERMA®