Benutzeranleitung
EMC-Dichtung
Mezzanine Frontplatte

User Manual
EMC-gasketing
Mezzanine front panel

Instructions utilisateur
Joint HF
Face avant mezzanine

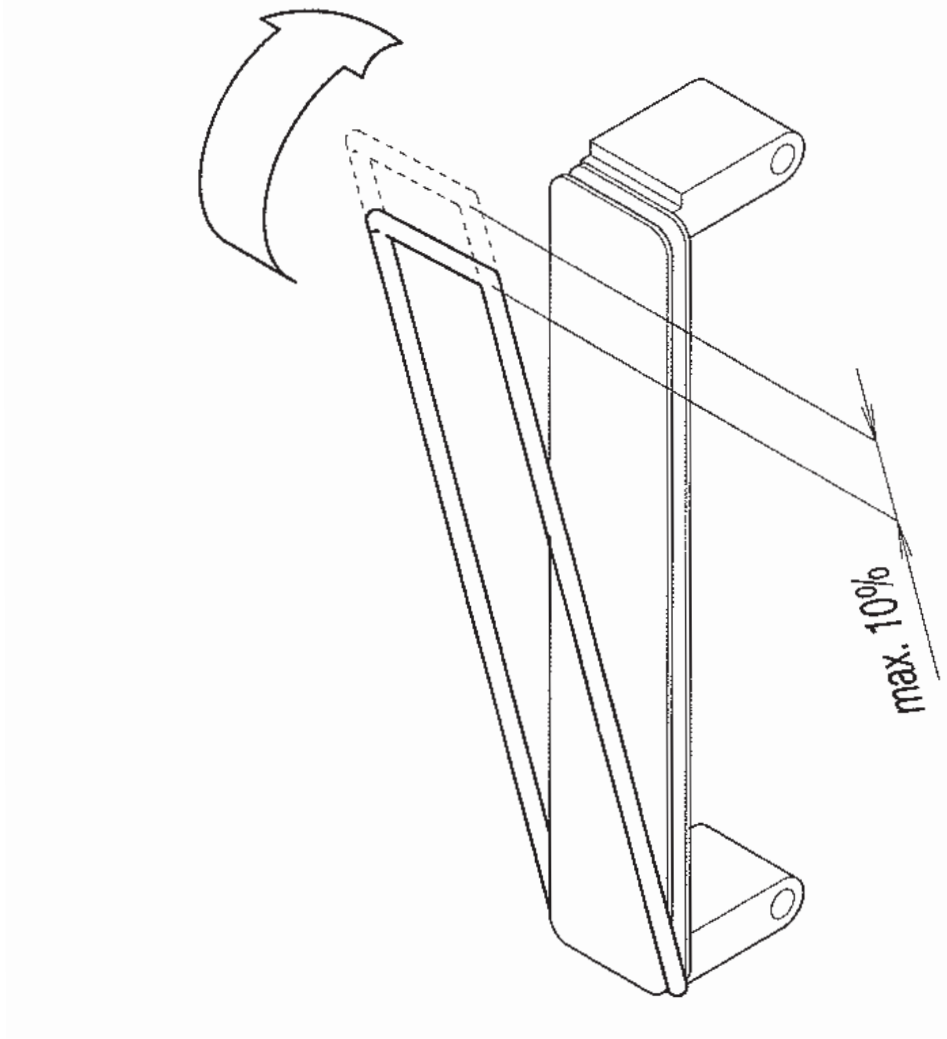

Achtung !
Bei der Montage der EMC-Dichtung 60835-021 auf den Frontplatteneinsatz 60835-063 darf die maximale Dehnung der EMC-Dichtung den Wert von 10% nicht überschreiten !

Schroff GmbH www.nvent/schroff.com
Langenalber Straße 96 - 100 • D-75334 Straubenhardt • Telefon: +49(0)70 82 7 94-0 • Telefax: +49(0)70 82 7 94 200

05/18