A8070350

POTTING BOXES, Vers. I

Special case for potting electronic assemblies. Especially resistant to deformation, extreme temperatures, not resistant to fracture. Production-limited surface quality.

Supply
1 case



TECHNICAL DATA

Material	PF (UL 94 V-0)
Colour	black RAL 9005
Standards	RoHS compliant, REACH compliant

Length	70.6 mm
Width	50.4 mm
Height	35 mm

Please take the dimensions from current parts. These are subject to material- and manufacturing-specific tolerances.

PURCHASING DATA

Weight/1 part	2 g
Customs tariff number (OKW product)	39269097
Country of manufacture	Taiwan

CUSTOMISING OPTIONS

What else do you need to create your own personal product? We can supply our enclosures and tuning knobs fully modified to suit your electronic components and design requirements. Please advise for anything else we can do for you.

Customising options for A8070350

A8070350

POTTING BOXES, Vers. I



Printing



Installation / Assembly of accessories

A8070350

POTTING BOXES, Vers. I

ACCESSORY TO COMPLETE

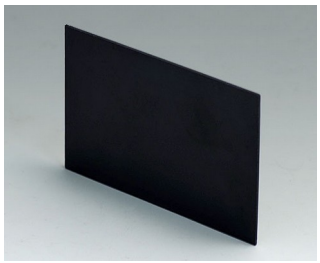

A8170500
Lid 70 x 50
PF (UL 94 V-0)
black RAL 9005

Subject to technical modification without notice. © by OKW Gehäusesysteme, Buchen/Germany.

Gehäuse A 80 70 350
Box

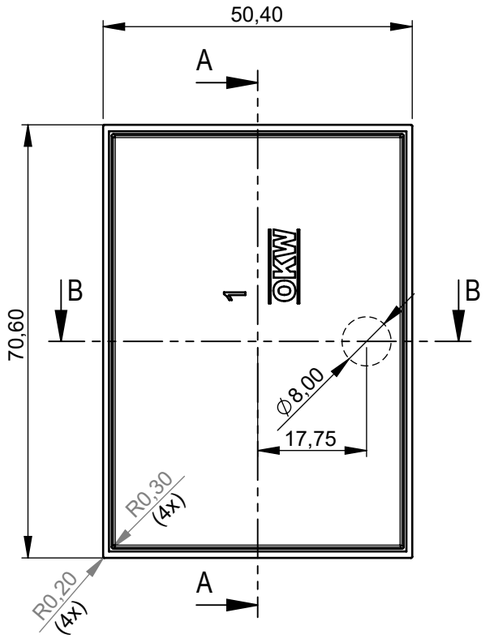

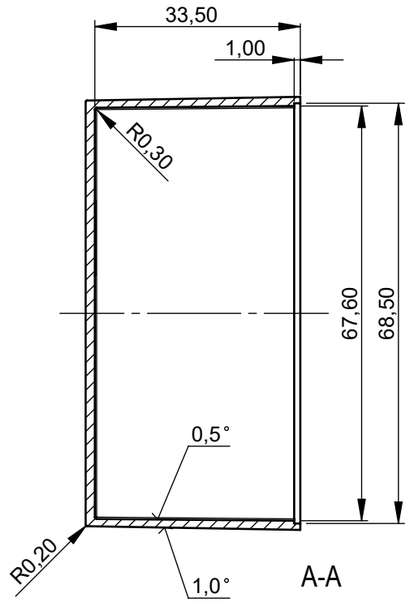

A-A

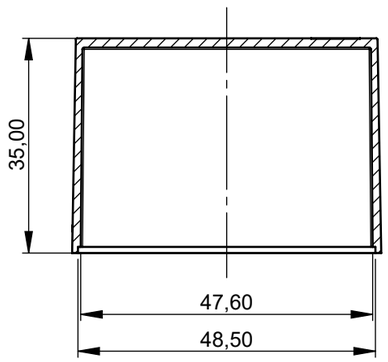

B-B

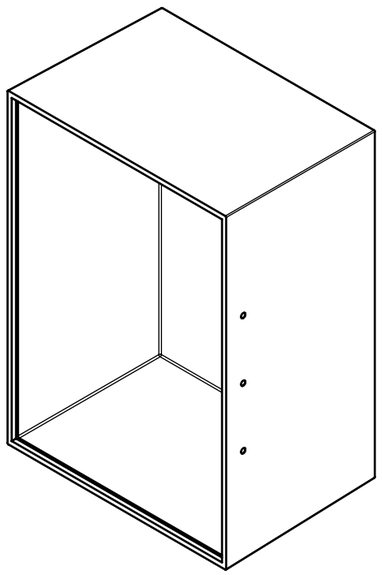

Bodenplatte A 81 70 500
Lid

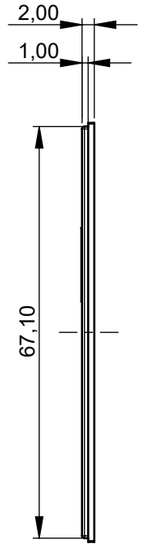

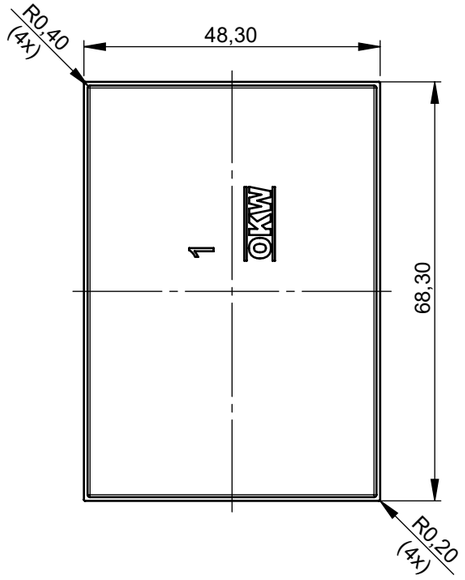

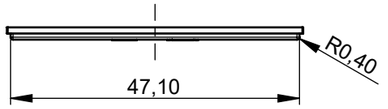

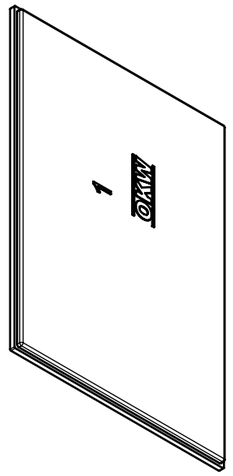

Bitte die Maße an aktuellen Teilen abnehmen.
Diese unterliegen material- und produktionsspezifischen Fertigungstoleranzen.

Please take the dimensions from current parts.
These are subject to material- and manufacturing-specific tolerances.

Informationskopie
wird nicht aktualisiert
Copy for Information
will not be updated

Technische Änderungen vorbehalten. Irrtümer oder Druckfehler begründen keinen Anspruch auf Schadenersatz. Wichtige Einbaumaße bitte direkt mit dem aktuellen Produkt abstimmen.

Subject to technical modification without prior notice. Typographical and other errors do not justify any claim for damages. All dimensions should be verified using an actual moulded part.

Sous reserve de modifications techniques. Toute erreur ou faute d'impression ne justife aucune demande d'indemnisation. Nous prions les clients de verifer les dimensions des composants avec les boitiers avant le montage.

Erst. am:	25.07.2008
Erst. von:	Hasselb
Freig. am:	30.09.2013
Freig. von:	D. Hasselbach
Revision:	03

OKW GEHÄUSE SYSTEME

Toleranzen: +/-0.1	Status: SERIENFREIGABE	DIN 6 Teil 2	
Volumen:	Zeichnungsart: KUNDE		

This document contains proprietary information of OKW Gehäusesysteme GmbH and is tendered subject to the conditions that the information be retained in confidence not be reproduced or copied and not be used or incorporated in any product.

MODUL-LEERGEHAEUSE DUROPLAST
Ausf. I, 70.6 x 50.4 x 35.0

A8070350 | M 1:1

Für dieses Dokument behalten wir uns alle Urheberrechte vor. Es darf auch auszugsweise weder vervielfältigt noch Dritten in irgendeiner Form zugänglich gemacht werden.

Dateiname: 00010837