

talento 121
01.28.0003.1

Hotline Grässlin:
+49 7724 933-500

GRÄSSLIN

DE

WARNUNG
Lebensgefahr durch elektrischen Schlag oder Brand!
- Montage ausschließlich von Elektrofachkraft durchführen lassen!
- Vor Montage/Demontage Netzspannung freischalten!

Allgemeine Infos
- Analoge Zeitschaltuhr
- 60 Minuten-Programm
- 1 Kanal
- Kürzeste Schaltzeit 37,5 s

Technische Daten
Betriebsspannung: 230 V~, +10 %/-15 %
Frequenz: 50 Hz
Eigenverbrauch: max. 1 VA
Kontakt: Wechsler
Öffnungsweite: < 3 mm (µ)
Schaltleistung: 10 A, 250 V~, cos φ = 1
4 A, 250 V~, cos φ = 0,6
Schaltleistung min.: 24 V/100 mA AC
Glühlampenlast: 1100 W
LED-Lampen: < 2 W: 20 W,
> 2 W: 180 W
Min. Betriebstemperatur: –20 °C
Schutzklasse: II nach EN 60730-1 bei bestimmungsgemäßer Montage
Schutzart: IP 20 nach EN 60529
Ganggenauigkeit: netzsynchron
Bemessungsstoßspannung: 4 kV
Verschmutzungsgrad: 2
Typ: 1 BRTU

Bestimmungsgemäße Verwendung
- Die Schaltuhr wird verwendet für Beleuchtungen, Lüftungen, Brunnen, Reklame etc.
- Verwendung nur in geschlossenen, trockenen Räumen
- Montage auf DIN-Hutschiene

⚠ Das Schalten beliebiger Außenleiter ist zulässig, das Schalten von SELV ist nicht zulässig.

EN

WARNING
Danger of death through electric shock or fire!
- Installation should only be carried out by professional electrician!
- Disconnect the mains power supply prior to installation and/or disassembly!

General information
- Analogue time switch
- 60 minutes program
- 1 channel
- Shortest switching time 37,5 s

Technical data
Operating voltage: 230 V~, +10 %/-15 %
Frequency: 50 Hz
Power consumption: 1 VA
Contact: two way switch
Opening width: < 3 mm (µ)
Switching capacity: 10 A, 250 V~, cos φ = 1
4 A, 250 V~, cos φ = 0,6
Min. switching capacity: 24 V/100 mA AC
Incandescent lamp load: 1100 W
LED lamps: < 2 W: 20 W,
> 2 W: 180 W
Min. operating temperature: –20 °C
Protection class: II in accordance with EN 60669-1 subject to designated installation
Protection rating: IP 20 in accordance with EN 60529
Time accuracy: synchronised with mains
Rated impulse voltage: 4 kV
Pollution degree: 2
Type: 1 BRTU

Designated Use
- The time switch can be used for lighting, ventilation, fountains, advertising hoardings etc.
- Only for use in closed, dry rooms
- Installation on DIN top hat rail

⚠ The switching of any external wire is permitted, switching of SELV is not permitted.

FR

AVERTISSEMENT
Danger de mort, risque d'électrocution et d'incendie!
- Le montage doit être effectué exclusivement par un électricien spécialisé!
- Désactiver la tension réseau avant le montage/ le démontage !

Informations générales
- Horloge programmable analogique
- 60 minutes programme
- 1 canal
- Période de commutation minimale 37,5 s

Caractéristiques techniques
Tension de service : 230 V~, +10 %/-15 %
Fréquence : 50 Hz
Consommation propre : max. 1 VA
Contact : inverseur
Ouverture : <3 mm (µ)
Puissance de commutation : 10 A, 250 V~, cos φ = 1; 4 A, 250 V~, cos φ = 0,6
Puissance de commutation min. : 24 V / 100 mA AC
Charge de lampe à incandescence : 1100 W
Lampes LED : < 2 W: 20 W,
> 2 W: 180 W
Température de service min. : –20 °C
Classe de protection : II selon EN 60730-1 en cas de montage conforme
Degré de protection : IP 20 selon EN 60529
Précision de marche : synchro. avec le réseau
Tension assignée de tenue aux chocs : 4 kV
Degré de pollution :2
Type : 1 BRTU

Utilisation conforme à l'usage prévu
- L´horloge programmable peut être utilisée pour l´éclairage, la ventilisation, les fontaines et les enseignes publicitaires
- Utilisation uniquement dans les locaux fermés et secs
- Montage sur un rail DIN

⚠ Le raccordement de tout conducteur extérieur est autorisé, le raccordement de SELV n'est pas accessible.

IT

AVVERTIMENTO
Pericolo di morte per scosse elettriche o incendio!
- Il montaggio deve essere eseguito esclusivamente da parte di un elettroinstallatore specializzato!
- Prima del montaggio o dello smontaggio scollegare la tensione di rete!

Informazioni generali
- Interruttore orario analogico
- Programma 60 minuti
- 1 canale
- Tempo di commutazione più breve 37,5 s

Dati tecnici
Tensione d'esercizio: 230 V~, +10 %/-15 %
Frequenza: 50 Hz
Autoconsumo: max. 1 VA
Contatto: contatto di communicazione
Ampiezza di apertura: < 3 mm (µ)
Potenza di commutazione: 10 A, 250 V~, cos φ = 1; 4 A, 250 V~, cos φ = 0,6
Potenza di commutazione min.: 24 V/100 mA AC
Carico lampade a incandescenza: 1100 W
Lampade LED: < 2 W: 20 W,
> 2 W: 180 W
Temperatura d'esercizio min.: –20 °C
Classe di protezione: II secondo EN 60730-1 con montaggio conforme
Tipo di protezione: IP 20 secondo EN 60529
Precisione di riserva: sincronia di rete
Sovratensione transitoria nominale: 4 kV
Grado di inquinamento: 2
Tipo: 1 BRTU

Uso conforme
- Il timer è destinato a scopi di illuminazione, ventilazione, fontane, pubblicità, ecc.
- Utilizzo solo in ambienti chiusi e asciutti
- Montaggio sui guide omega DIN

⚠ È consentita la commutazione di connettori esterni, la commutazione di SELV non è consentita.

ES

ADVERTENCIA
¡Peligro de muerte por descarga elétrica o incendio!
- ¡El montaje debe ser llevado a cabo exclusivamente por un electricista profesional!
- ¡Desconecte la tensión de red, antes de proceder al montaje o desmontaje!

Información general
- Interruptor horario analógico
- Programa 60 minutos
- 1 canal
- Tiempo de conexión más breve 37,5 s

Datos técnicos
Tensión de servicio: 230 V~, +10 %/-15 %
Frecuencia: 50 Hz
Consumo propio: máx. 1 VA
Contacto: inversor
Amplitud de apertura: < 3 mm (µ)
Potencia de conexión: 10 A, 250 V~, cos φ = 1
4 A, 250 V~, cos φ = 0,6
Potencia de conexión mín.: 24 V/100 mA AC
Carga de lámpara de incandescencia: 1100 W
Lámparas LED: < 2 W: 20 W,
> 2 W: 180 W
Temp. de funcionamiento mín.: –20 °C
Clase de protección: II según EN 60730-1 para montaje conforme a lo establecido
Grado de protección: IP 20 II según EN 60529
Precisión de marcha: sincrónico de red
Impulso de sobretensión admisible: 4 kV
Grado de polución: 2
Tipo: 1 BRTU

Uso previsto
- El reloj conmutador se utiliza en iluminación, ventilación, fuentes, publicidad, etc.
- Utilizar exclusivamente en lugares cerrados y secos
- Montaje en riel de perfil de sombrero DIN

⚠ Se permite la conmutación de cualquier fase, pero no de MBTS.

NL

WAARSCHUWING
Levensgevaar door elektrische schokken of brand!
- Montage uitsluitend door een elektromonteur laten uitvoeren!
- Vóór montage/demontage netspanning vrijschakelen

Allgemene info
- Analoge schakelklok
- 60 minuten programma
- 1 kanaal
- Kortste schakeltijd 37,5 s

Technische gegevens
Bedrijfsspanning: 230 V~, +10 %/-15 %
Frequentie: 50 Hz
Eigen verbruik: max. 1 VA
Contact: omschakelaar
Openingswijdte: < 3 mm (µ)
Schakelvermogen: 10 A, 250 V~, cos φ = 1
4 A, 250 V~, cos φ = 0,6
Schakelvermogen min.: 24 V/100 mA AC
Gloeilampbelasting: 1100 W
LED-lampen: < 2 W: 20 W,
> 2 W: 180 W
Minimale bedrijfstemperatuur: –20 °C
Beschermingsklasse: II volgens EN 60730-1 bij bedoelde montage
Beschermingsgraad: IP 20 volgens EN 60529
Gangnauwkeurigheid: netsynchron
Ontwerpstootspanning: 4 kV
Vervuilingsgraad: 2
Type: 1 BRTU

Bedoeld gebruik
- De schakelklok worth gebruikt voor verlichtingen, ventilatoren, fonteinen, reclame etc.
- Alleen in gesloten, droge ruimtes gebruiken
- Montage op DIN-hoedrail

⚠ Het schakelen van willekeurige faseleidingen is toegestaan; het schakelen van SELV is niet toegestaan.

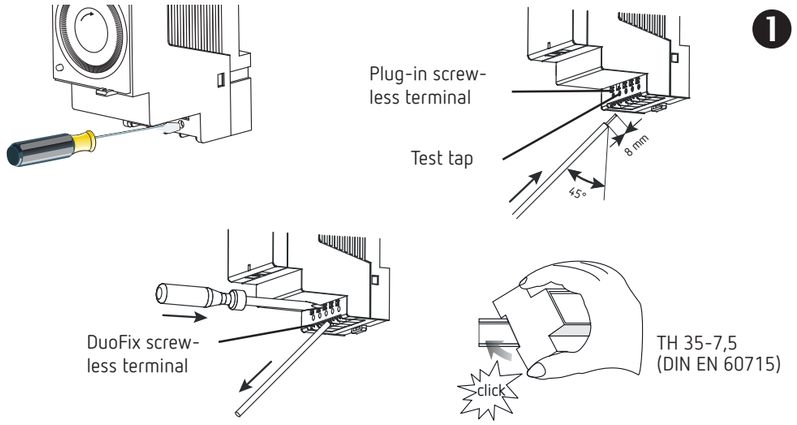

❶

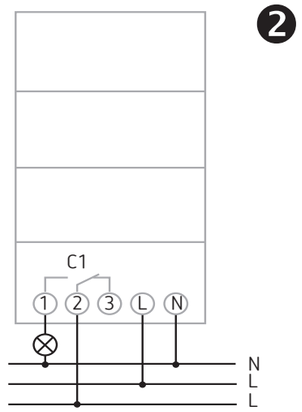

❷

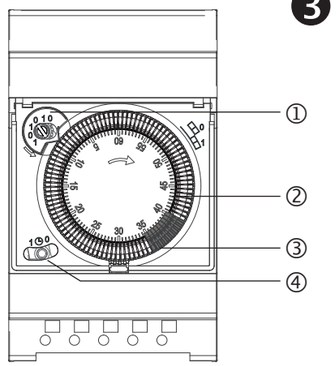

❸

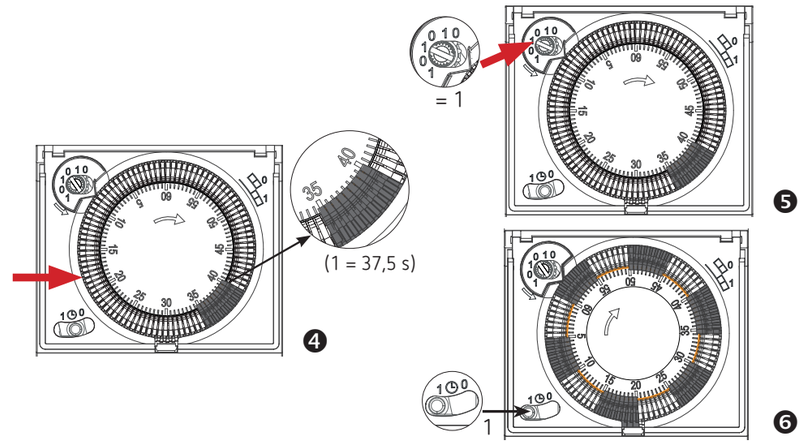

DE

❶ Montage
- ➢ Auf DIN-Hutschiene montieren.
- ➢ Spannung freischalten.
- ➢ Leitung auf 8 mm (max. 9 mm) abisolieren.
- ➢ Leitung in 45 ° in die geöffnete Klemme stecken.

ⓘ 2 Leitungen pro Klemmposition möglich

- ➢ Nur bei flexiblen Drähten: Um die Federsteckklemme zu öffnen, Schraubendreher nach unten drücken.

Leitung lösen
- ➢ Federsteckklemmöffner mit dem Schraubendreher nach unten drücken.

❷ Anschluss
- ➢ Anschlussbild beachten.

❸ Beschreibung
① Schaltungsvorwahl / Schaltzustandsanzeige
- 0 = aus
- 1 = ein

② Schaltscheibe für Uhrzeiteinstellung (Schaltzeit)

③ Schaltsegmente für Programmierung (Schaltzeit) (1 = 37,5 s)

④ Dreistellungsschalter:
Dauer EIN – AUTO – Dauer AUS

❹ Schaltzeiten einstellen
- z. B. stündlich 5 min. EIN

❺ Handschaltung / Schaltungsvorwahl einstellen
- vorab EIN (= 1) / AUS (= 0)

→ Die Zeitschaltuhr führt die programmierten Schaltungen aus, d. h. sie kehrt zum Programm zurück.

❻ Permanentschaltung 1 – ◴ – 0 einstellen
→ Programm wird nicht ausgeführt.
1 = Dauer EIN
0 = Dauer AUS

EN

❶ Installation
- ➢ Install on DIN top hat rails.
- ➢ Disconnect power source.
- ➢ Strip cable by 8 mm (max. 9 mm).
- ➢ Insert cable at 45° in the open terminal.

ⓘ 2 cables per terminal is possible

- ➢ Only with flexible wires: Press screwdriver downwards to open spring terminal.

Disconnecting the cable
- ➢ Use the screwdriver to push the load line connection opener downwards.

❷ Connection
- ➢ Note connection diagram.

❸ Description
① Switching pre-selection / switching status indicator
- 0 = off
- 1 = on

② Program timing disc for time setting (switching time)

③ Switching segments for program timing (1 = 37,5 s)

④ Three way switch:
Permanent ON – AUTO – Permanent OFF

❹ Set switching times
- e.g. hourly 5 min. ON

❺ Set manual operation / switching pre-selection
- in advance ON (= 1) / OFF (= 0)

→ The time switch operates the set switching times, i.e. it returns to program.

❻ Set 1 – ◴ – 0 permanent switching
→ Program is not operated.
1 = Permanent ON
0 = Permanent OFF

FR

❶ Montage
- ➢ L'horloge programmable est monté sur rails DIN.
- ➢ Couper la tension.
- ➢ Isoler le câble sur 8 mm (max. 9 mm).
- ➢ Insérer le câble à 45° dans la borne enfichable ouverte.

ⓘ 2 câbles possibles par position de borne ouverture

- ➢ Uniquement pour les fils flexibles : pour ouvrir la borne enfichable, pousser le tournevis vers le bas.

Retrait du câble
- ➢ Pousser le contact à ouverture de la borne enfichable à ressort vers le bas à l'aide du tournevis.

❷ Raccordement
- ➢ Respecter le schéma de raccordement.

❸ Description
① Commutation manuelle / affichage de l'état de commutation
- 0 = arrêt
- 1 = marche

② Disque de réglage pour la programmation (horaire de commutation)

③ Segments de commutation (1 = 37,5 s)

④ Interrupteur à trois positions:
MARCHE permanente – AUTO – ARRÊT permanent

❹ Réglage des horaires de commutation
- par ex. toutes les heures 5 min. MARCHE

❺ Réglage de la commutation manuelle / présélection de la commutation
- préalablement MARCHE (= 1) / ARRÊT (= 0)

→ La minuterie exécute les communications programmées, c´est-à-dire elle retourne dans le programme.

❻ Régler la commutation permanente 1 – ◴ – 0
→ Le programme n´est pas exécutée.
1 = MARCHE permanente
0 = ARRÊT permanant

IT

❶ Montaggio
- ➢ L'interruttore orario viene montato su guida omega DIN.
- ➢ Disattivare la tensione.
- ➢ Rimuovere la guina isolante della linea su una lunghezza di 8 mm (max. 9 mm)
- ➢ Introdurre la linea a 45° nel morsetto aperto.

ⓘ Sono possibili 2 linee per ciascuna posizione del morsetto.

- ➢ Solo per fili flessibili: per aprire il morsetto con innesto a molla, premere il cacciavite verso il basso.

Disconnessione del cavo
- ➢ Mediante cacciavite premere verso il basso l'apertura dei morsetti con innesto a molla.

❷ Collegamento
- ➢ Vedi schema di collegamento.

❸ Descrizione
① Preselezione della commutazione / Indicazione stato di commutazione
- 0 = spento
- 1 = acceso

② Disco di regolazione per l'orario (tempo di commutazione)

③ Segmenti (1 = 37,5 s)

④ Interrutore a tre posizioni:
Permanente ON – AUTO – Permanente OFF

❹ Impostazione dei tempi di communicazione
- ad es. ogni ora 5 min. ON

❺ Impostazione della commutazione manuale / preselezione della commutazione
- prima ON (= 1) / OFF (= 0)

→ L´interruttore orario esegue le commutazioni programmate, ovvero torna nuovamente al programma.

❻ Impostazione della commutazione permanente 1 – ◴ – 0
→ Il programma non viene eseguito.
1 = Permanente ON
0 = Permanente OFF

ES

❶ Montaje
- ➢ El reloj programador se monta en los rieles de perfil de sombrero DIN.
- ➢ Desconectar la tensión.
- ➢ Pelar el cable 8 mm (máx. 9 mm).
- ➢ Introducir el cable en el borne abierto con un ángulo de 45°.

ⓘ Es posible conectar 2 cables por borne

- ➢ Solo para cables flexibles: Para abrir el borne con resorte, presionar el destornillador hacia abajo.

Soltar el cable
- ➢ Presionar hacia abajo el dispositivo de apertura de borne enchufable por resorte con el destornillador.

❷ Conexión
- ➢ Tener en cuenta el esquema de conexiones.

❸ Descripción
① Preselección de conexión / Indicador del estado de conexión
- 0 = desconexión
- 1 = conexión

② Disco de conexión para la programación (tiempo de conmutación)

③ Segmentos de conmutación (1 = 37,5 s)

④ Conmutador de tres posiciones:
Duración ON – AUTO – Duración OFF

❹ Ajustar las conmutaciones
- p. ej. cada hora 5 min ON

❺ Ajustar la preselección ce conmutación manual / preselección de conexión
- de antemano ON (= 1) / OFF (= 0)

→ El reloj programador realiza las conexiones programadas, es decir que regresa al programa.

❻ Ajustar conexión permanente 1 – ◴ – 0
→ No se ha ejecutado el programa.
1 = Duración ON
0 = Duración OFF

NL

❶ Montage
- ➢ De schakelklok wordt op de DIN-hoedrail gemonteerd.
- ➢ Spanning uitschakelen.
- ➢ Kabel tot 8 mm (max. 9 mm) afstrippen.
- ➢ Kabel onder een hoek van 45 ° in de geopende klem steken.

ⓘ 2 kabels per klempositie mogelijk

- ➢ Alleen bij flexibele draden: Om de verende stekkerklem te openen, moet de schroevendraaier omlaag worden gedrukt.

Kabel losmaken
- ➢ Opener van de verende stekkerklem met de schroevendraaier omlaag drukken.

❷ Aansluiting
- ➢ Aansluittekening in acht nemen.

❸ Beschrijving
① Schakelvoorselektie / schakelstandweergave
- 0 = uit
- 1 = aan

② Schakelschijf voor programmering (schakeltijd)

③ Schakelsegmenten (1 = 37,5 s)

④ Driestandenschakelaar:
Continu AAN – AUTO Continu UIT

❹ Schakeltijden instellen
- bijv. per uur 5 min. AAN

❺ Handmatige schakeling / schakelvoorselectie instellen
- vooraf AAN (= 1) / UIT (= 0)

→ De schakelklok voert de geprogrammeerde schakelingen uit, d.w.z. zij keert terug naar het programma.

❻ Permanente schakeling 1 – ◴ – 0 instellen
→ Programma wordt niet uitgevoerd.
1 = continu AAN
0 = continu UIT