MESS- UND REGELTECHNIK
MESURE ET RÉGLAGE

seit über 50 Jahren
Qualität Erfahrung Leistung

ROTH+CO. AG
Wiesentalstrasse 20
CH-9242 Oberuzwil
info@rothcoag.ch
www.rothcoag.ch
Tel. 071 955 02 02
Fax 071 955 02 00

Kapillarrohr-Thermostat, verstellbar, 3-polig — Typ 55.34...
Thermostat à capillaire, réglable, 3 pôle — Typ 55.34...
Thermostat with capillary tube, adjustable, 3 pole — Typ 55.34...

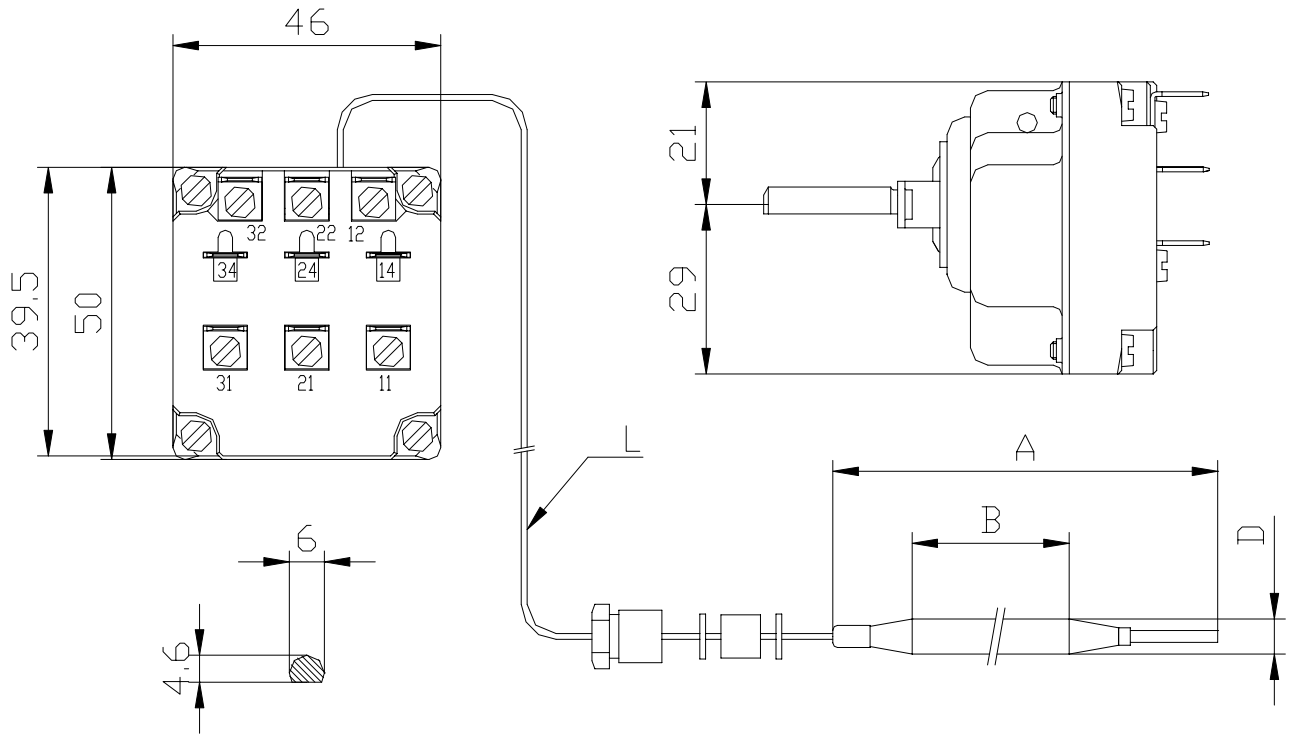

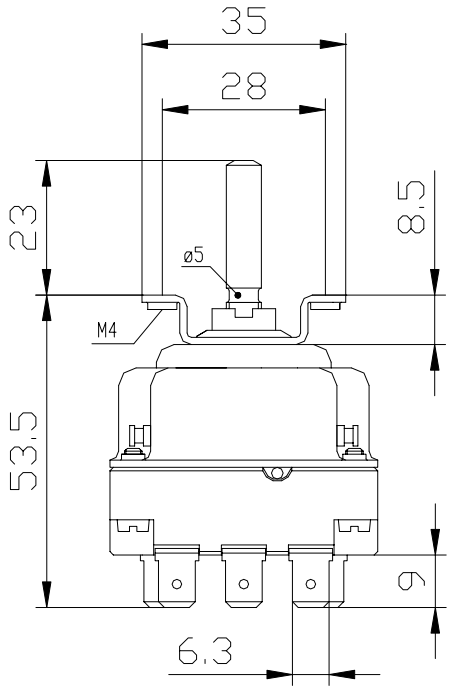

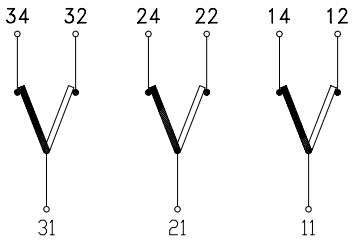

Schaltschema
Schéma de commutation
Switch scheme

Technische Kenndaten:
Schaltleistung: 16 A / 240 VAC, 10 A / 400 VAC
Min. Biegeradius Kapillarrohr: 5 mm

Données techniques:
Pouvoir de coupure: 16 A / 240 VAC, 10 A / 400 VAC
Rayon min. de courbure du capillaire: 5 mm

Technical Data:
Breaking capacity: 16 A / 240 VAC, 10 A / 400 VAC
Min. bend radius of the capillary tube: 5 mm

M 1:1.25

Ab Lager lieferbar *En Stock* Delivery from stock

Typen Nr. *Type n°* Type n°	Bereich *Gamme* Range	*Diff.*	*D*	*A*	*B*	*T*	*L*	Bemerkungen *Remarques* Remarks
	°C	K	mm	mm	mm	°C	mm	
55.34202.010	0 – 40	4	6	215	180	43	870	WK
55.34012.030	30 – 85	4	6	131	96	100	870	O
55.34022.020	30 – 110	5	6	140	105	130	870	O / SB
55.34022.030	30 – 110	5	6	140	105	130	870	O
55.34225.020	30 – 110	5	6	140	105	170	1740	WK / SB
55.34226.020	30 – 110	5	6	140	105	170	2940	WK / SB
55.34024.080	30 – 150	16	6	113	76	260	1480	O
55.34032.030	60 – 200	13	6	75	40	310	870	O
55.34052.010	50 – 300	12	6	79	40	330	840	O
55.34255.010	50 – 300	12	6	79	40	330	1740	WK
55.34259.020	50 – 300	12	6	79	40	330	2260	WK
55.34064.010	100 – 350	12	6	75	40	360	1470	O

		Bemerkungen	*Remarques*	Remarks
Diff.	=	Schaltdifferenz	*Hystérésis de Commutation*	Commutation difference
D	=	Fühler – Durchmesser	*Diamètre du bulbe*	Sensor diameter
A	=	Fühler – Länge	*Longueur du bulbe*	Sensor length
B	=	Aktive – Fühlerlänge	*Longueur active du bulbe*	Sensor active length
O	=	Öffner – Kontakt	*Contact ouvert / fermé*	Contact open / closed
WK	=	Wechselkontakt	*Contact inverseur*	Alternating contact
SB	=	Stopfbüchse	*Presse-étoupe monté*	Mounted tubing clamp
T	=	Max. Fühlertemperatur	*Temp. max pour le bulbe*	Sensor – Max. Temperature
L	=	Kapillarrohrlänge	*Longueur de capillaire*	Capillary tube length
UL		UL-/CSA – geprüft	*UL-/CSA - conforme*	UL-/CSA - approved
K	=	Kelvin	*Kelvin*	Kelvin