C = 21.2 kN
Co = 106.0 kN

Gewicht : 0.053 kg
WEIGHT :

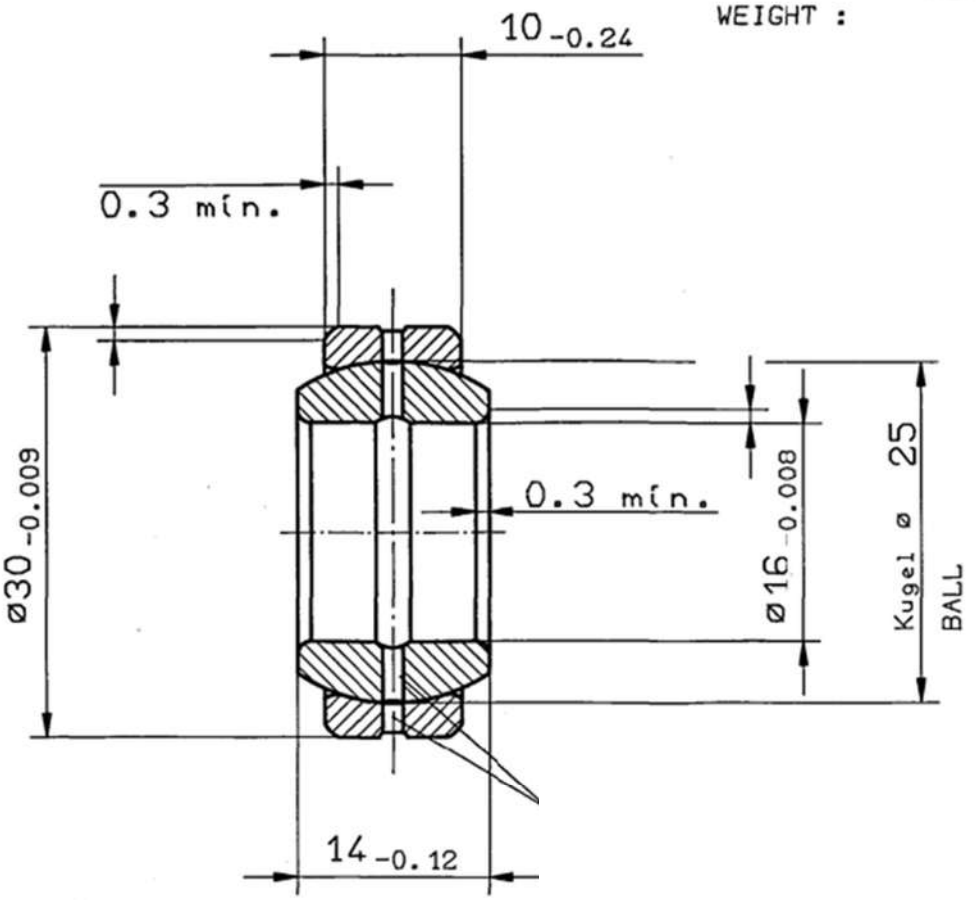

Radiale Lagerluft und Toleranzen entspr. DIN 648
RADIAL CLEARANCE AND TOLERANCES ACC. TO DIN 648

Ersatz fuer Zeichn.gl.Nr.
v.30.10.86 (neu BLRB 367517
•.AE.A.46/87) ECHANGE FOR DRAWING WITH SAME No. FROM 1986-10-30

SCHUTZVERMERK NACH DIN 34 BEACHTEN
CAD - KEINE MANUELLEN ÄNDERUNGEN

Zeichnung ueberarb.	930419	SA

Auflage Jahr Mon	1/ 8711	2/9304	3/	4/	5/	6/

CAD	SKF Gleitlager GmbH	gefert	gepr	gezeich	gutgeh	Reg. 472 161 11
		Sa				Dat. 1987-11-20
Maßstab 2:1	RADIAL - GELENKLAGER	Zeichnung-Nr GE 16 ES				