Kombi*SIGN* 70

Betriebsanleitung
Signalsäule 840

Instructions for use
Signal tower 840

Mode d'emploi
Colonne lumineuse 840

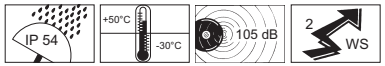



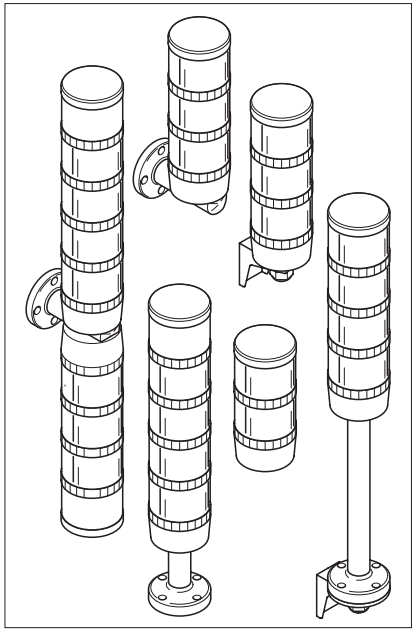

WERMA SIGNALTECHNIK

WERMA Signaltechnik GmbH + Co.
D-78604 Rietheim-Weilheim
Telefon +49 (0)7424 / 9557-0
Telefax +49 (0)7424 / 9557-44
info@werma.de
www.werma.de

Funktion
Function
Fonctionnement

Das Gerät erzeugt aus elektrischen Signalen sichtbare (Blink-, Dauerlicht-) bzw. hörbare (Summer) Signale. Es ist nach EN 60598 / VDE 0711 T1 aufgebaut und geprüft.
The appliance produces visible (blinking or permanent light) or audible signals (buzzer) via electrical signals. The appliance is produced and approved according to EN 60598 / VDE 0711 T1.
L'appareil produit des signaux visibles (feu clignotant, feu permanent) ou des signaux audibles (vibreur sonore) via des signaux électriques. L'appareil est fabriqué et contrôlé selon EN 60598 / VDE 0711 T1.

WARNUNG / CAUTION / ATTENTION
Sicherheitshinweise
Safety instructions
Consignes de sécurité

- Anschluss nur durch eine Elektrofachkraft.
- Wiring must be carried out by a qualified electrician.
- Connexion à effectuer par un électrotechnicien confirmé.

OFF

- Vor Anschluss und bei Beschädigung des Geräts Netzspannung abschalten.
- Turn off the power supply:
  - Before connection.
  - In the event of damage.
- Avant de connecter l'appareil et en cas de défaut de celui-ci, couper la tension du réseau.

- Gerät nur in komplett montiertem Zustand betreiben.
- Only operate the appliance when completely assembled
- N'employer l'appareil que lorsqu' il est complètement monté.

NENNSPANNUNG
NOMINAL VOLTAGE
TENSION NOMINALE

- Nennspannung beachten.
- Observe the nominal voltage.
- Respecter la tension nominale indiquée.

108 dB

- Der Schalldruck des Akustikelements kann bei geringem Abstand das Gehör schädigen.
- The sound pressure of the signal element can cause damage to hearing when used at close quarters.
- La puissance sonore de l'élément acoustique peut nuire à l'ouie en cas de trop grande proximité.

- Wenn durch einen Ausfall des Signalgeräts eine Gefährdung von Menschen oder Beschädigung von Betriebseinrichtungen möglich ist, muss dies durch zusätzliche Sicherheitsmaßnahmen verhindert werden.
- In case of equipment failure, additional safety precautions should be taken to avoid possible danger to persons.
- Si une panne ou un défaut de l'avertisseur présentait un danger pour le personnel ou les installations, prévenir ceci par des mesures de sécurité supplémentaires.

Module
Modules
Eléments

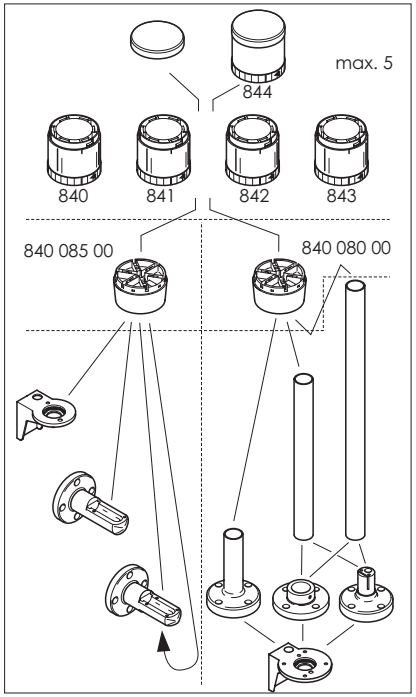

Technische Daten
Technical specifications
Données techniques

	Polycarbonat, transparent, polycarbonate, transparent, polycarbonate, transparent
	Polyamid, schlagfest, schwarz, polyamide, high impact, black, polyamide anti-chocs, noir
	LED Lampe, LED light, LED-Feu BA 15 d
956 □00 75	24V≂, 45mA
956 □00 67	115V~, 15mA
956 □00 68	230V~, 15mA
▲	
1	rot, red, rouge
2	grün, green, vert
3	gelb, yellow, jaune
4	weiß, white, blanc
5	blau, blue, bleu

	BA 15 d, max. 42 mm
955 840 34	12V, 5W
955 840 35	24V, 5W
955 840 37	115V, 7W
955 840 38	230V, 5W
955 840 57	115V, 5W
	Anschlußelement mit Abschlußdeckel, Connecting element with sealing cover, Elément de connexion avec couvercle de fermeture
840 080 00	für Rohrmontage, for tube mounting, pour montage de tubes
840 085 00	für Bodenmontage, for surface mounting, pour montage au fond plat
	Dauerlicht, permanent light, feu permanent
846 □00 00	12 – 240V≂
	Blinkelement, blinking light, feu clignotant
841 □00 55	24V=, 100mA
841 □00 67	115V≂, 20mA
841 □00 68	230V≂, 10mA
	Blitzlichtelement, Flashing light, Feu flash
842 □00 54	12V=, 195mA
842 □00 55	24V=, 125mA
842 □00 67	115V~, 20mA
842 □00 68	230V~, 15mA
	LED-Dauerlichtelement, LED-permanent light, LED-Feu permanent
843 □00 55	24V=, 45mA
843 □00 67	115V~, 25mA
843 □00 68	230V~, 25mA
	LED-Blinklichtelement, LED-blinking light, LED-Feu clignotant
843 □10 55	24V=, 60mA
	LED-Rundumlichtelement, LED-rotating light, LED-Feu rotative
843 □30 55	24V=, 70mA
	Dauerlicht, klar, mit Einlegefolie, (auf Anfrage), Permanent light, clear, with film, (on request) Feu permanent, transparent, avec film plastique, (sur
840 400 00	demande),
	Summerelement, Buzzer element, Buzzer
844 118 55	85dB, 24V=, 25mA
844 118 67	85dB, 115V≂, 25mA
844 118 68	85dB, 230V~, 25mA
	Sirenenelement, Siren element, Sirène
844 123 55	105dB, 24V=, 100mA
844 126 55	100dB, 24V=, 80mA
844 126 67	100dB, 115V~, 40mA
844 126 68	100dB, 230V~, 40mA
844 126 95	100dB, 24V=, 80mA

Montage
Mounting
Montage

1a)

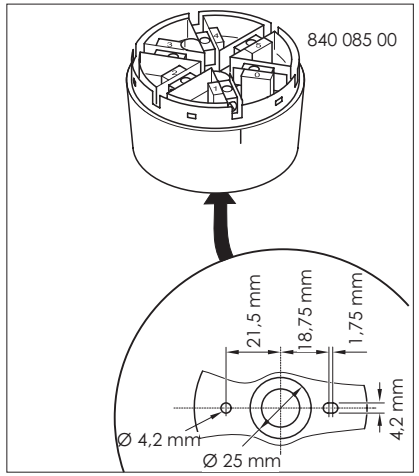

1b)

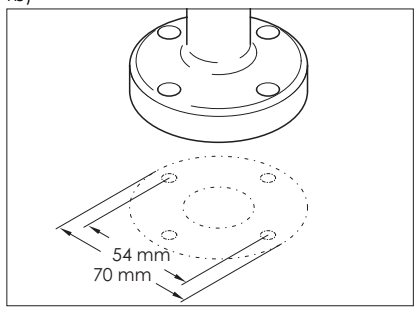

1c)

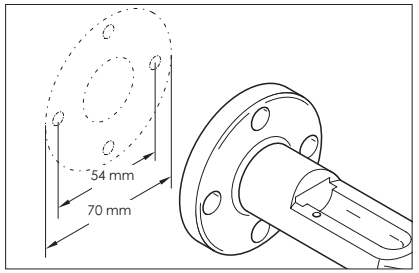

1d)

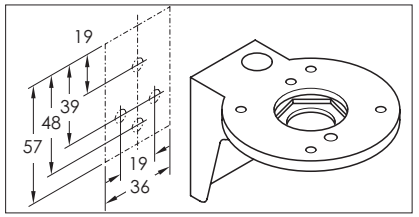

2)

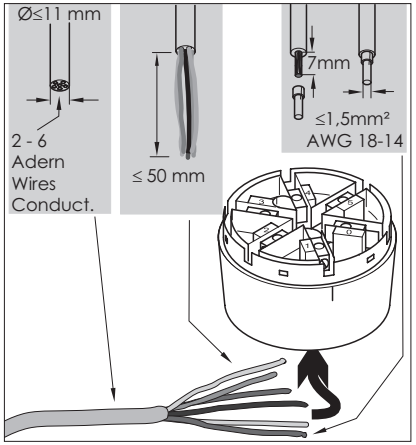

3)

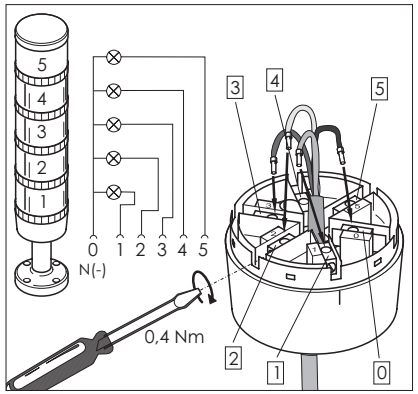

4a)

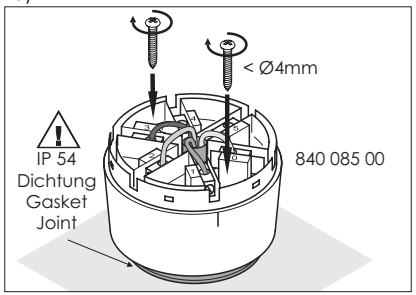

4b)

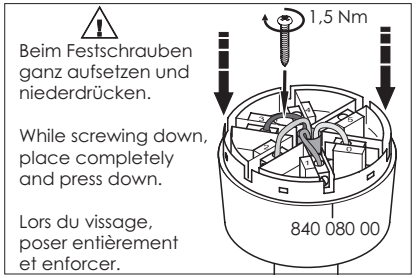

4c)

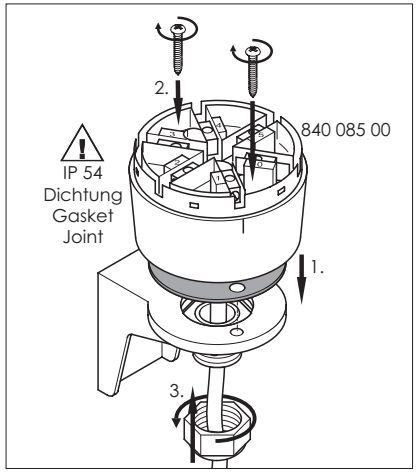

4d)

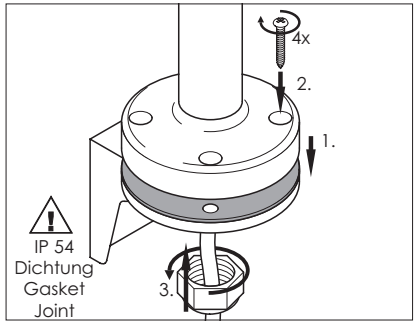

5)

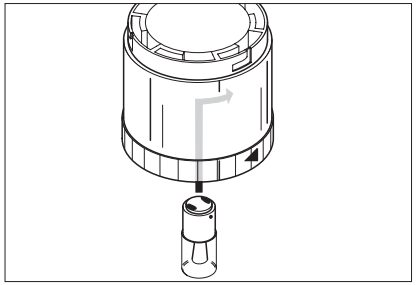

6)

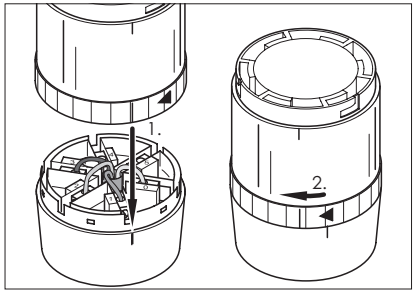

Reinigung
Cleaning
Nettoyage

Reinigung mit milden, nicht scheuernden und nicht kratzenden Mitteln möglich. Niemals aggressive Reinigungsmittel wie z.B. Lösungsmittel verwenden.
Clean the appliance from outside with a light, non-scouring cleaning agent. Do not use aggressive cleaning agents, like e.g. solvents.
Nettoyer l'extérieur de l'appareil avec un produit doux, non abrasif. Ne jamais utiliser des produits de nettoyage agressifs comme p.ex. des détergents.

Zubehör
Accessories
Accessoires

	975 840 10
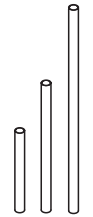	Ø 25mm x 250mm 975 840 25 Ø 25mm x 400mm 975 840 40 Ø 25mm x 800mm 975 840 80 max. Wandstärke 3mm, max. wall thickness 3mm, épaisseur de paroi maximale 3mm
	975 840 90
	975 840 91
	975 840 85
	975 840 86
	960 000 01
	960 000 02

Technische Änderungen vorbehalten
Subject to technical modifications
Sous réserve de modifications techniques
310.845.001.1001 © Ⓓ

WERMA SIGNALTECHNIK