Federkorb-Einbaustecker
- mit 2-kant-Ansatz SW5
- Gewinde M4 x 10

Best.-Nr. FK 1210 Ni
- Kontaktteile **vernickelt**

Best.-Nr. FK 1210 Au
- wie oben, jedoch
- Kontaktteile **vergoldet**

Lamella-basket plug
- *2-sided fastener, width across flats SW 5*
- *thread M4 x 10*

Order No. FK 1210 Ni
- *contact parts* ***nickel-plated***

Order No. FK 1210 Au
- *as above*
- *contact parts* ***gold-plated***

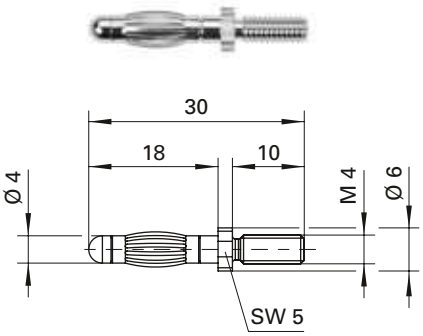

Federkorb-Einbaustecker
- mit 2-kant-Ansatz SW 5
- Gewinde M4 x 15

Best.-Nr. FK 1211 Ni
- Kontaktteile **vernickelt**

Best.-Nr. FK 1211 Au
- wie oben, jedoch
- Kontaktteile **vergoldet**

Lamella-basket plug
- *2-sided fastener, width across flats SW 5*
- *thread M4 x 15*

Order No. FK 1211 Ni
- *contact parts* ***nickel-plated***

Order No. FK 1211 Au
- *as above*
- *contact parts* ***gold-plated***

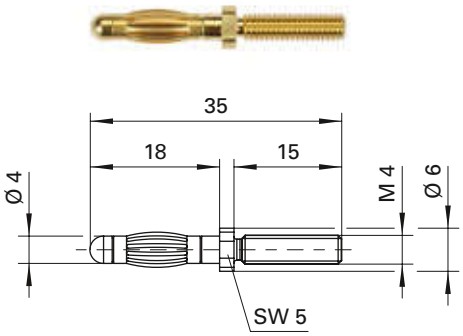

Allgemeine Angaben		
Best.-Nr. [1]	**FK 1210 Ni** Kontaktteile vernickelt	**FK 1211 Ni** Kontaktteile vernickelt
	FK 1210 Au Kontaktteile vergoldet	**FK 1211 Au** Kontaktteile vergoldet
Technische Daten		
Anschluss	–	
Gewinde	M4 x 10	M4 x 15
Durchgangswiderstand [4]	3 mΩ / 2 mΩ	
Bemessungsspannung [2]	33 V_{AC} / 70 V_{DC}	
Bemessungsstrom [2]	32 A	
Temperatur-Einsatzbereich	von -40 °C bis +110 °C	

[1] andere Kontaktoberflächen und Ausführungen auf Anfrage
[2] bei normalen Umgebungstemperaturen
[4] abhängig von der Kontaktoberfläche

General information		
Order No. [1]	***FK 1210 Ni*** *contact parts nickel-plated*	***FK 1211 Ni*** *contact parts nickel-plated*
	FK 1210 Au *contact parts gold-plated*	***FK 1211 Au*** *contact parts gold-plated*
Technical data		
terminal	–	
thread	*M4 x 10*	*M4 x 15*
transition resistance [4]	*3 mΩ / 2 mΩ*	
rated voltage [2]	*33 V_{AC} / 70 V_{DC}*	
rated current [2]	*32 A*	
operating temperature	*from -40 °C to +110 °C*	

[1] *other contact platings and designs on request*
[2] *at normal ambient temperatures*
[4] *depending on contact plating*