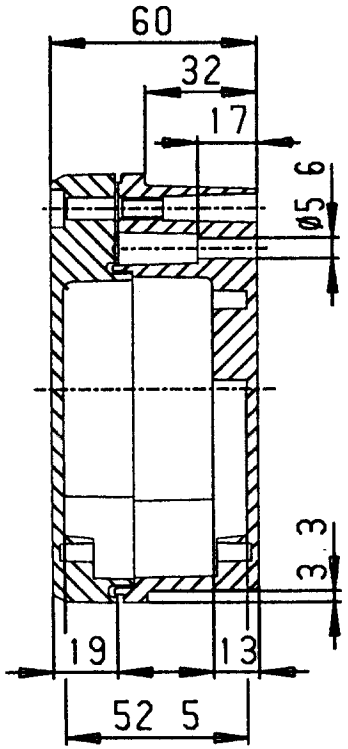

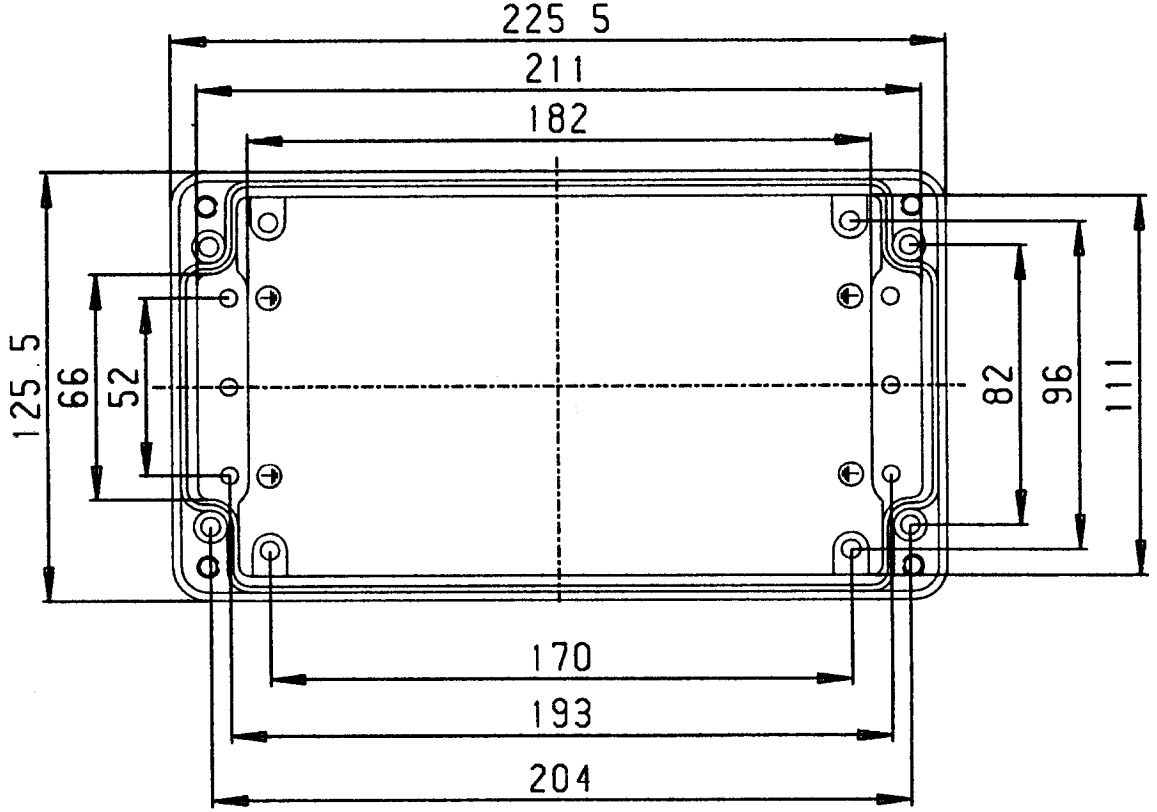

RS 202-2052

Nicht tolerierte Maße						
Gußtoleranzen.			DIN 1688 GTA 13			
Spanende Bearbeitung			(DIN 7168 - m)			
0 5-3	>3-6	>6-30	>30-120	>120-400	>400-1000	
±0 05	±0 1	±0 2	±0 3	±0 5	±0.8	

Diese Zeichnung ist unser geistiges Eigentum und urheberrechtlich geschützt. Sie darf nur mit unserer Genehmigung kopiert oder an Dritte weitergegeben werden

Material Aluminium

Datei: EKF123SF

1995	Datum	Name	
Bearb	03 06	M R	
Gepr	03 06	DE	
Norm			

EKF 123

Maßstab

Nr 111 123 000

Blatt von Bl

ROLEC Gehäusesysteme

Ind	Änderung	Tag	Name