Kurzschlussstecker
- mit axialer Messbuchse Ø 4 mm
- isoliert in Gehäuse eingespritzt

Connecting plug
- *with rear socket Ø 4 mm*
- *moulded insulation*



Best.-Nr. KURZ 8454 / 11-4 IG MB / Ni / SW
- Kontaktteile **vernickelt**
- Isolierteile PA 6.6 (Polyamid) UL94 - V0
- **Farben** siehe Tabelle

Order No. KURZ 8454 / 11-4 IG MB / Ni / SW
- *contact parts* ***nickel-plated***
- *insulation* *PA 6.6 (Polyamid) UL94 - V0*
- ***colours*** *see table*

Best.-Nr. KURZ 8454 / 11-4 IG MB / Au / SW
- wie oben, jedoch
- Kontaktteile **vergoldet**
- **Farben** siehe Tabelle

Order No. KURZ 8454 / 11-4 IG MB / Au / SW
- *as above*
- *contact parts* ***gold-plated***
- ***colours*** *see table*

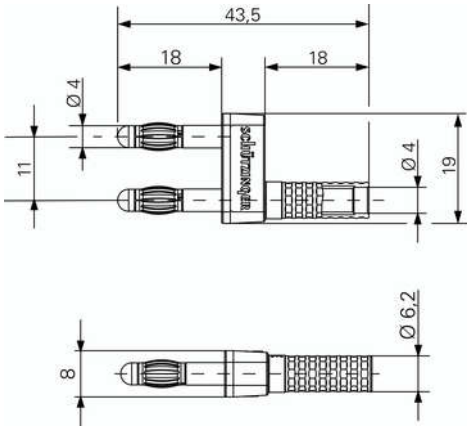

Allgemeine Angaben	
Best.-Nr. [1]	**KURZ 8454 / 11-4 IG MB / Ni / SW** Kontaktteile vernickelt
	KURZ 8454 / 11-4 IG MB / Au / SW Kontaktteile vergoldet
Farben	schwarz
Technische Daten	
Anschluss	Messbuchse
Durchgangswiderstand	3 mΩ / 2 mΩ
Bemessungsspannung [2]	30 V_{AC} / 60 V_{DC}
Bemessungsstrom [2]	32 A
Temperatur-Einsatzbereich	von -25 °C bis +80 °C

[1] andere Kontaktoberflächen und Farben auf Anfrage
[2] bei normalen Umgebungstemperaturen

General information	
Order No. [1]	***KURZ 8454 / 11-4 IG MB / Ni / SW*** *contact parts nickel-plated*
	KURZ 8454 / 11-4 IG MB / Au / SW *contact parts gold-plated*
colours	*black*
Technical data	
terminal	*rear socket*
transition resistance	*3 mΩ / 2 mΩ*
rated voltage [2]	*30 V_{AC} / 60 V_{DC}*
rated current [2]	*32 A*
operating temperature	*from -25 °C to +80 °C*

[1] *other contact platings and colours on request*
[2] *at normal ambient temperatures*