Einbaubuchse
- für isolierten Einbau
- Kontaktteil mit Isolierkopf umspritzt
- Montagebohrung Ø 5,1 mm

Best.-Nr. IBU 2011 Ni /..(Farbe)
- Kontaktteile **vernickelt**
- Lötanschluss bis 0,75 mm²
- Isolierteile PA 6.6 (Polyamid)
- **Farben** siehe Tabelle

Best.-Nr. IBU 2011 Au /..(Farbe)
- wie oben, jedoch
- Kontaktteile **vergoldet**
- **Farben** siehe Tabelle

Socket
- *for insulated fixture*
- *with moulded head*
- *hole Ø 5.1 mm*

***Order No. IBU 2011 Ni /**..(colour)*
- *contact parts* ***nickel-plated***
- *solder terminal up to 0.75 mm²*
- *insulation PA 6.6 (Polyamid)*
- ***colours*** *see table*

***Order No. IBU 2011 Au /**..(colour)*
- *as above*
- *contact parts* ***gold-plated***
- ***colours*** *see table*

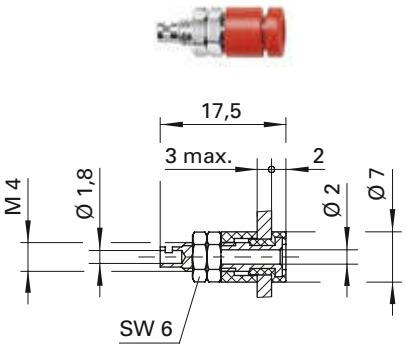

Einbaubuchse
- Vollmetall-Ausführung
- Montagebohrung Ø 4,1 mm

Best.-Nr. BU 20 Ag
- Kontaktteile **versilbert**
- Lötanschluss bis 0,75 mm²

Socket
- *not insulated*
- *hole Ø 4.1 mm*

Order No. BU 20 Ag
- *contact parts* ***silver-plated***
- *solder terminal up to 0.75 mm²*

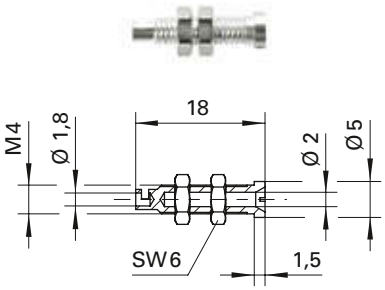

Allgemeine Angaben		
Best.-Nr. [1]	**IBU 2011 Ni /** ..(Farbe) Kontaktteile vernickelt **IBU 2011 Au /** ..(Farbe) Kontaktteile vergoldet	**BU 20 Ag** Kontaktteile versilbert
Farben	schwarz, rot, blau, gelb, grün, grau, weiß	-

Technische Daten		
Anschluss	löten bis 0,75 mm²	
Durchgangswiderstand[4]	5 mΩ / 3 mΩ	< 3 mΩ
Bemessungsspannung[2]	33 V_{AC} / 70 V_{DC}	
Bemessungsstrom[2]	10 A	
Temperatur-Einsatzbereich	von -25 °C bis +90 °C	von -40 °C bis +110 °C
Anzugsdrehmoment der Befestigungsmutter	60 Ncm	-

[1] andere Kontaktoberflächen und Farben auf Anfrage
[2] bei normalen Umgebungstemperaturen
[4] abhängig von der Kontaktoberfläche

General information		
Order No. [1]	***IBU 2011 Ni /*** *..(colour) contact parts nickel-plated* ***IBU 2011 Au /*** *..(colour) contact parts gold-plated*	***BU 20 Ag*** *contact parts silver-plated*
colours	*black, red, blue, yellow, green, grey, white*	-

Technical data		
terminal	*solder up to 0.75 mm²*	
transition resistance[4]	*5 mΩ / 3 mΩ*	*< 3 mΩ*
rated voltage[2]	*33 V_{AC} / 70 V_{DC}*	
rated current[2]	*10 A*	
operating temperature	*from -25 °C to +90 °C*	*from -40 °C to +110 °C*
max. torque for the fastening nut	*60 Ncm*	-

[1] *other contact platings and colours on request*
[2] *at normal ambient temperatures*
[4] *depending on contact plating*