Tmax

DOC. N.° 1SDH000436R0602 - B2434

SOR/UVR/PS-SOR - Sganciatore di apertura/minima tensione da cablare T4-T5-T6
SOR/UVR/PS-SOR - T4-T5-T6 Opening/undervoltage release to wire
SOR/UVR/PS-SOR - Arbeitsstrom-/Unterspannungsauslöser, zu verdrahten, T4-T5-T6
SOR/UVR/PS-SOR - Déclencheur d'ouverture à émission/à minimum de tension à câbler T4-T5-T6
SOR/UVR/PS-SOR - Relé de apertura/tensión mínima sin cablear T4-T5-T6
SOR/UVR/PS-SOR - T4-T5-T6不带导线的分励脱扣器或欠电压脱扣器

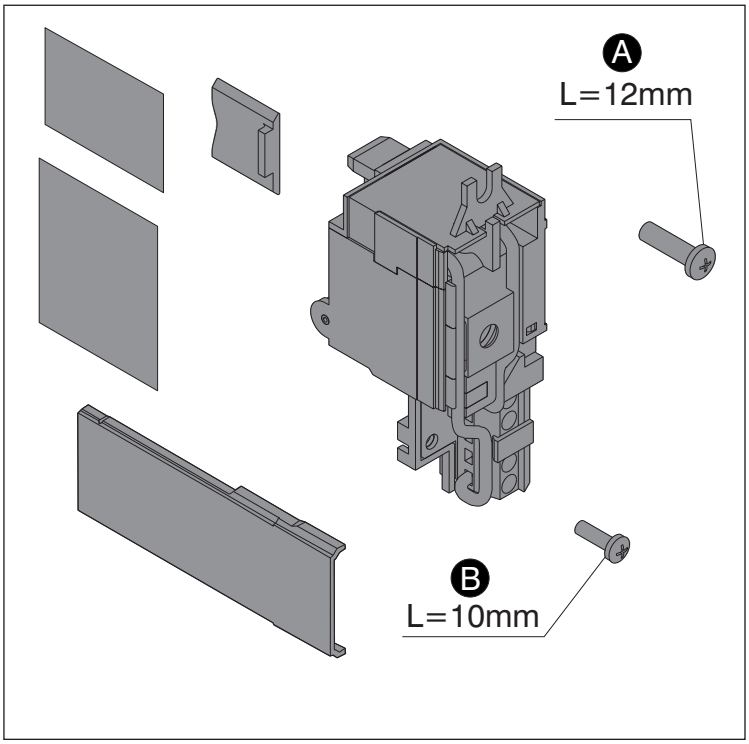

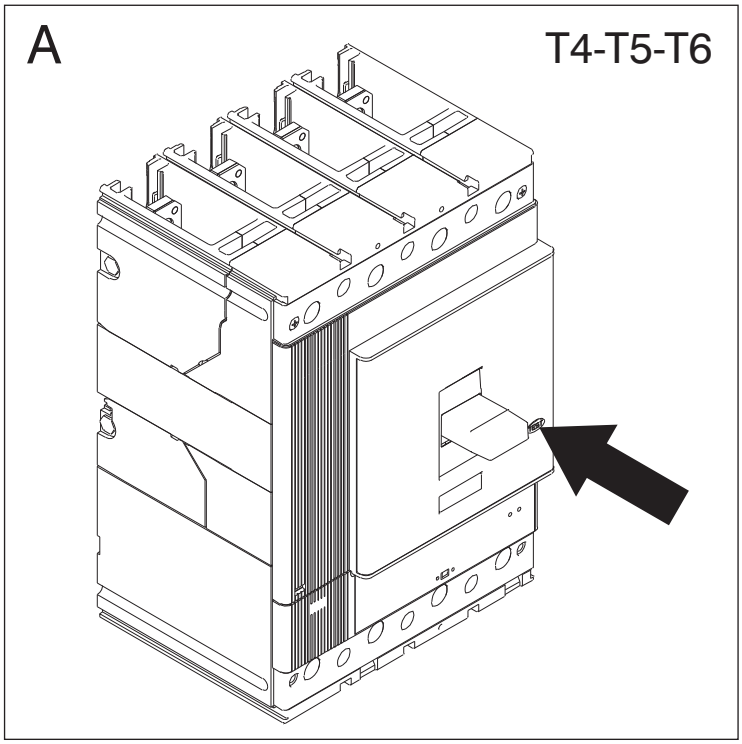

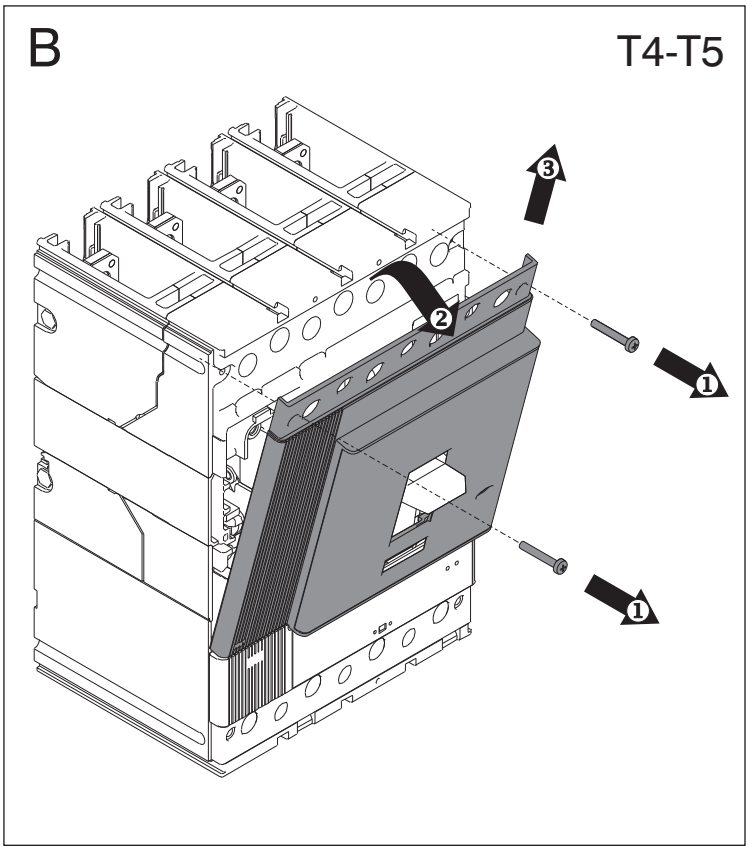

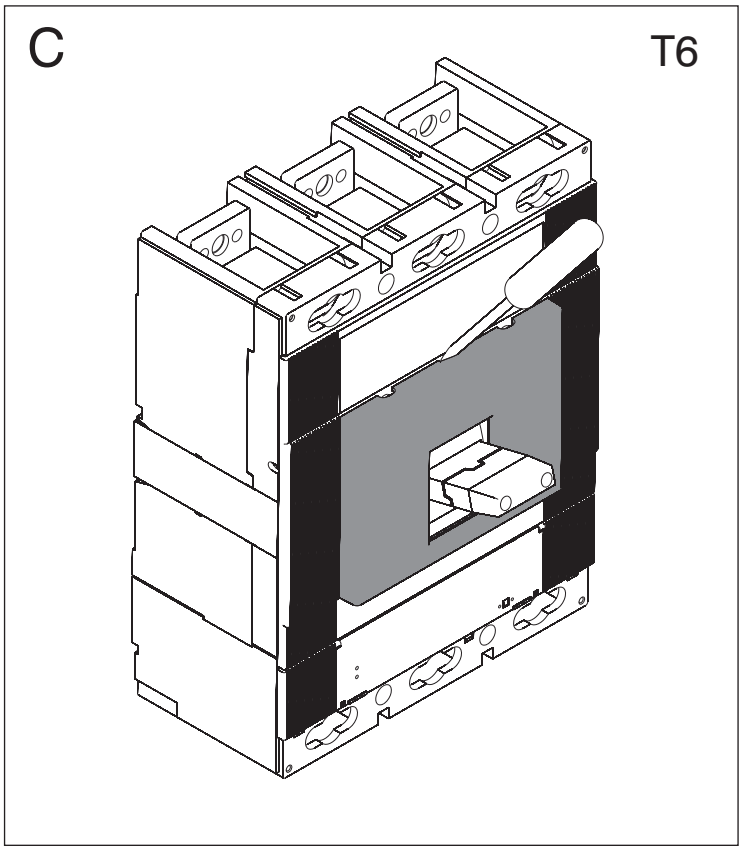

D

T6

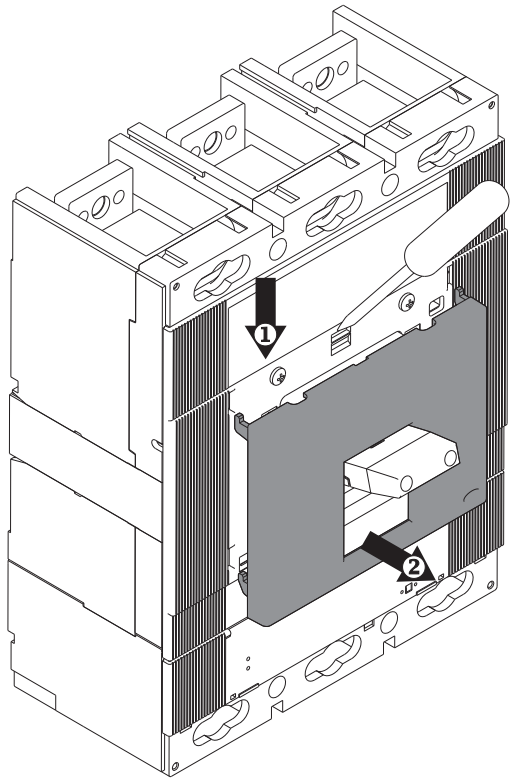

E

T4-T5

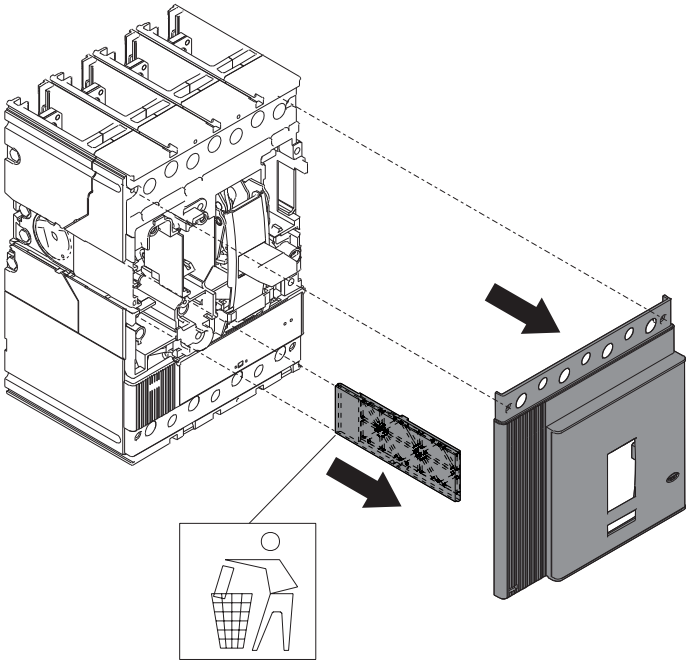

F

T6

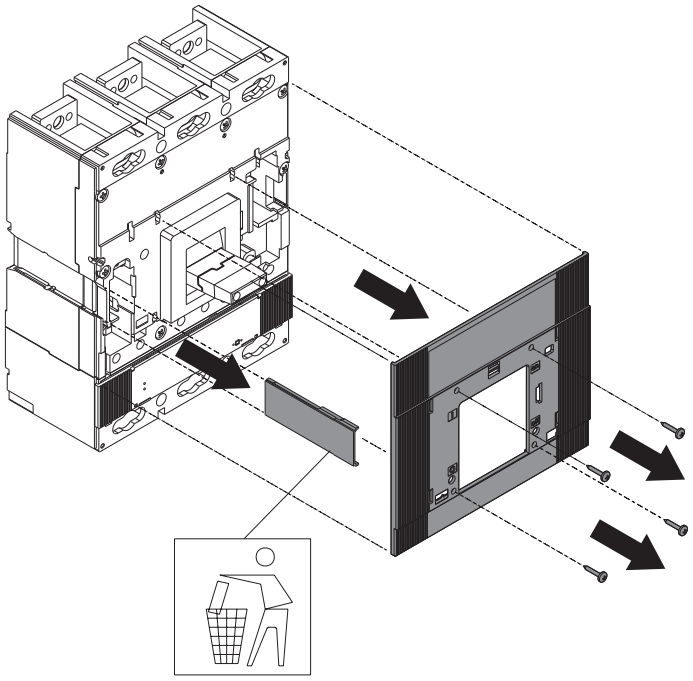

G

La slitta deve essere montata solo nelle seguenti versioni:
Only install the slide in the following versions:
Der Schlitten muss nur bei den folgenden Versionen montiert werden:
Le rail ne doit être monté que dans les versions suivantes:
Montar la corredera solamente en las siguientes versiones:
如下断路器需要装配此滑块:

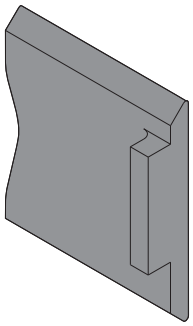

T4	III	OK
T4	IV	NO
T5	III	OK
T5	IV	NO
T6	III	NO
T6	IV	NO

H

T4-T5-T6

- Utilizzare cavi di tensione ≥ alla tensione nominale dello sganciatore
- Use cables for voltage values ≥ than rated voltage of release
- Kabel mit Spannung über der Bemessungsspannung des Auslösers verwenden
- Utiliser des câbles de tension ≥ à la tension assignée du déclencheur
- Utilizar cables de tensión ≥ a la tensión nominal del relé
- 使用电压值≥脱扣器额定电压的导线

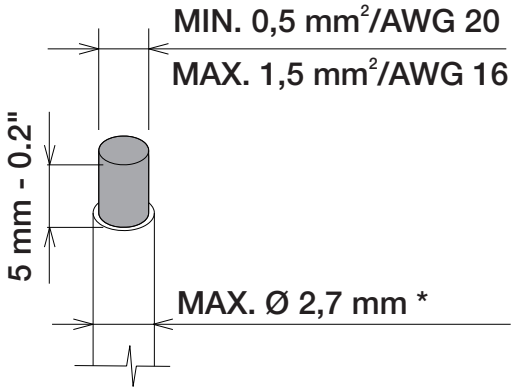

* valido solo in caso di montaggio contemporaneo a RC / SOR / PS-SOR / UVR cablate
* only applicable if installed at the same time as wired RC / SOR / PS-SOR / UVR
* Gilt nur im Fall der gleichzeitigen Montage an verdrahteten RC / SOR / PS-SOR / UVR
* valable seulement en cas de montage simultané aux accessoires RC / SOR / PS-SOR / UVR câblés
* válido solo en caso de montaje simultáneo con RC / SOR / PS-SOR / UVR cableadas
* 只对于带有导线的RC/SOR/PS-SOR/UVR同时安装时适用

I

T4-T5 3p

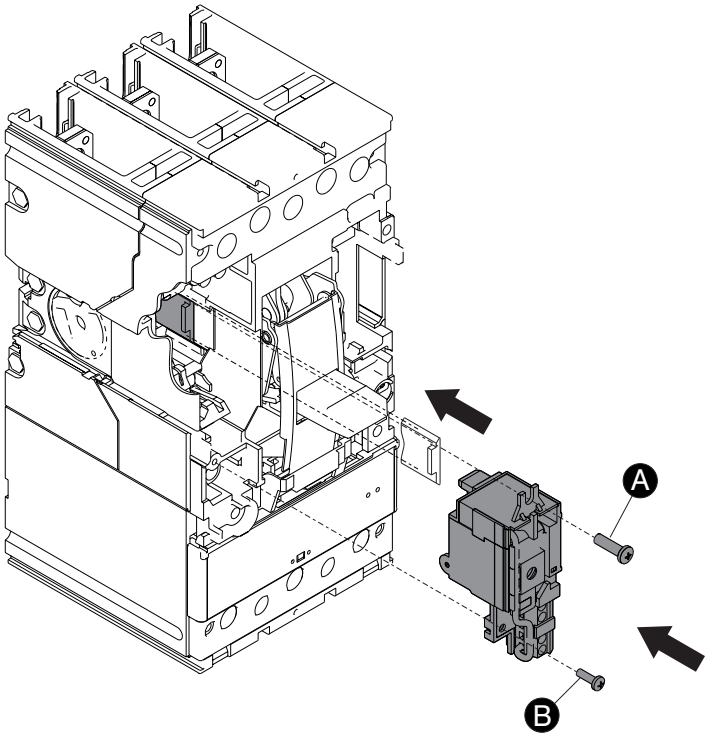

J

T6 3p

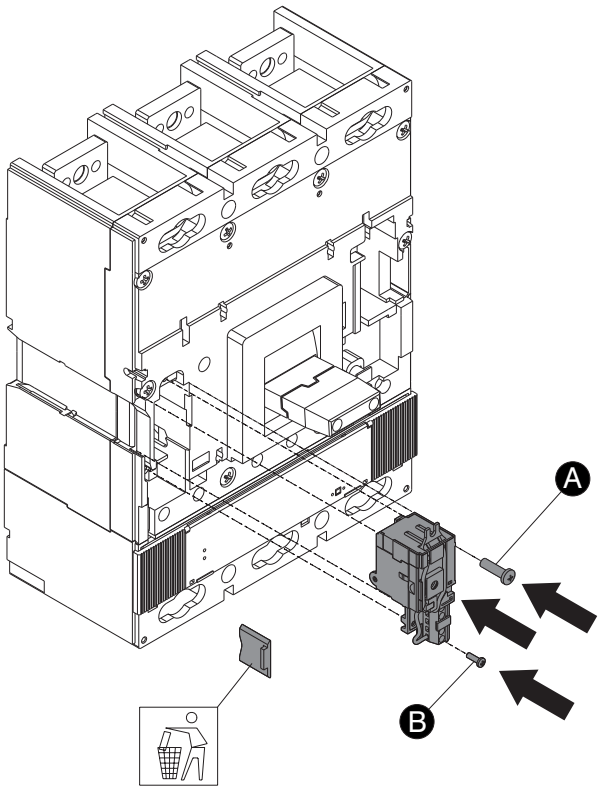

K

T4-T5 4p

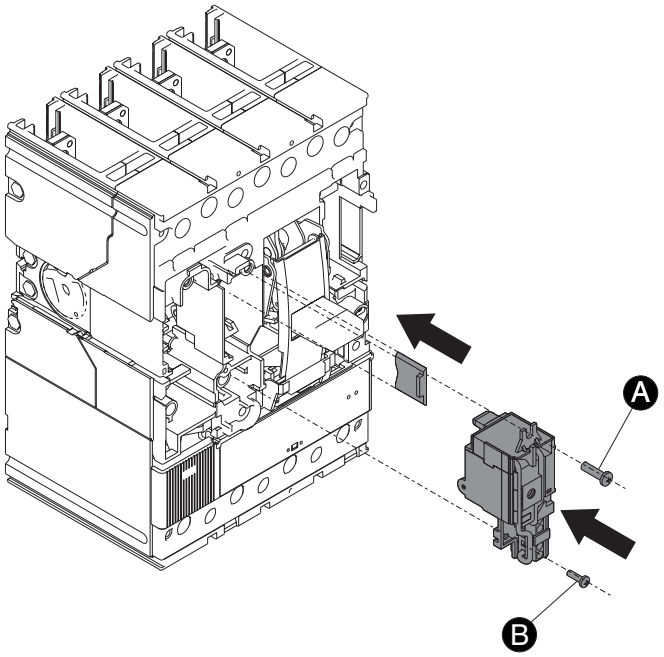

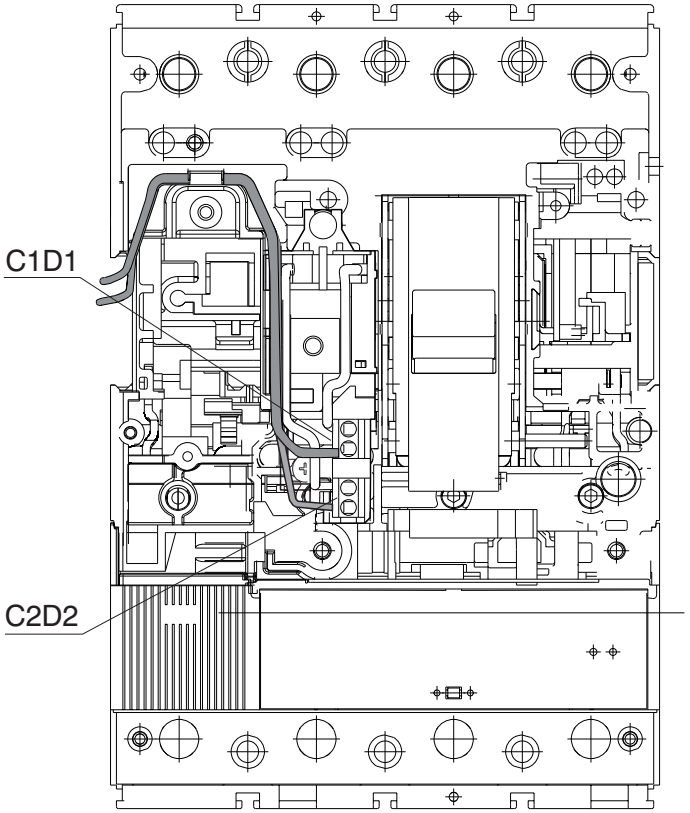

L

T4-T5 4p on 4th pole

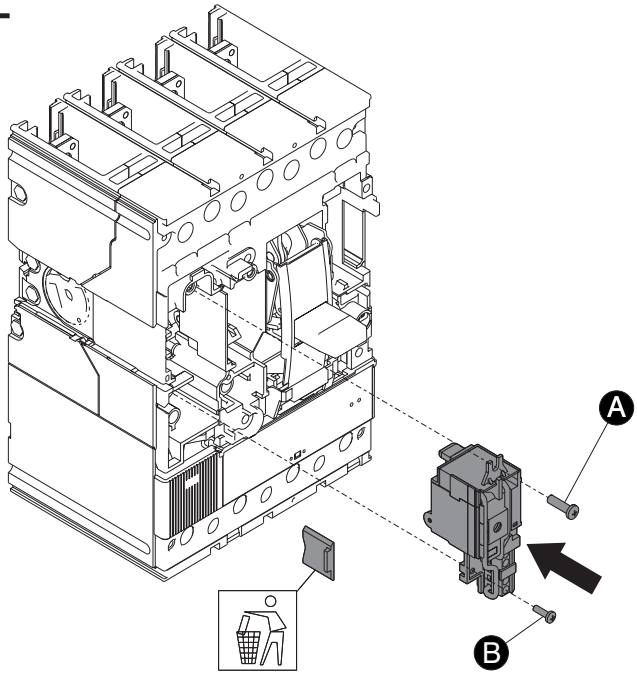

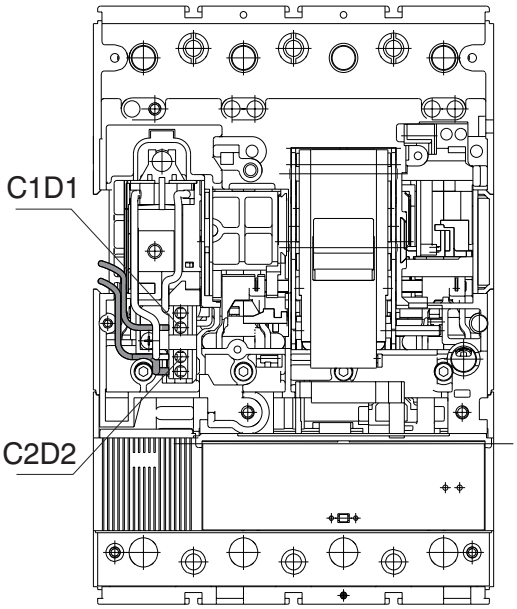

- Il montaggio dello sganciatore nel 4°polo è previsto solo in presenza di altri sganciatori nel 3° polo
- Assembly of release in 4th pole is only required if there are other releases in 3rd pole
- Die Montage des Auslösers des 4. Pols ist nur dann vorgesehen, wenn weitere Auslöser im 3. Pol vorhanden sind
- Le montage du déclencheur dans le 4e pôle est prévu seulement en présence d'autres déclencheurs dans le 3e pôle
- El montaje del relé en el 4º polo está previsto solo en presencia de otros relés en el 3° polo
- 只有在第3极安装有脱扣器的情况下才可将脱扣器安装在第4极

M

T6 4p

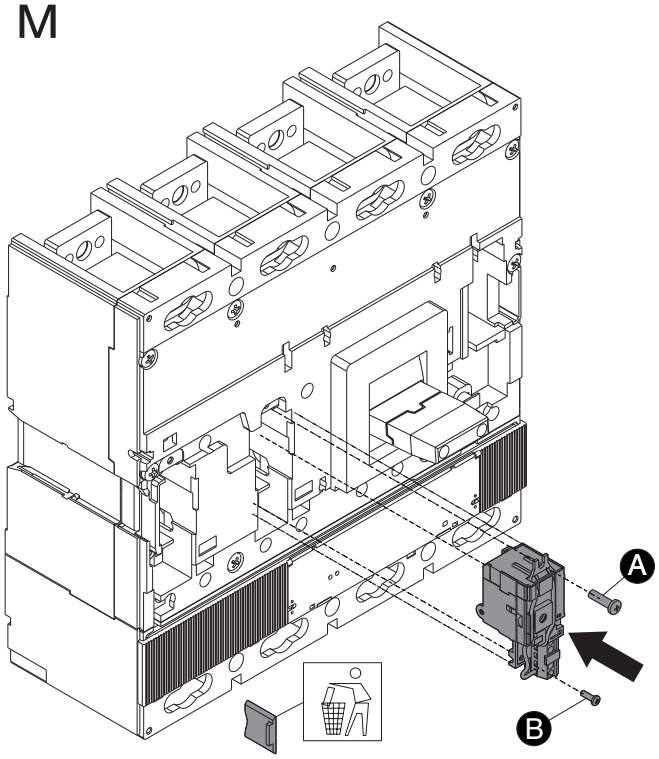

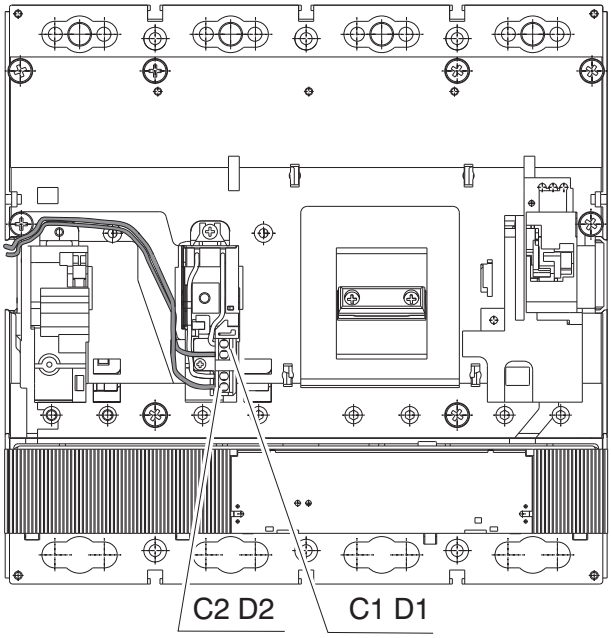

N

T6 4p on 4th pole

- Il montaggio dello sganciatore nel 4°polo è previsto solo in presenza di altri sganciatori nel 3° polo
- Assembly of release in 4th pole is only required if there are other releases in 3rd pole
- Die Montage des Auslösers des 4. Pols ist nur dann vorgesehen, wenn weitere Auslöser im 3. Pol vorhanden sind
- Le montage du déclencheur dans le 4e pôle est prévu seulement en présence d'autres déclencheurs dans le 3e pôle
- El montaje del relé en el 4º polo está previsto solo en presencia de otros relés en el 3° polo
- 只有在第3极安装有脱扣器的情况下才可将脱扣器安装在第4极

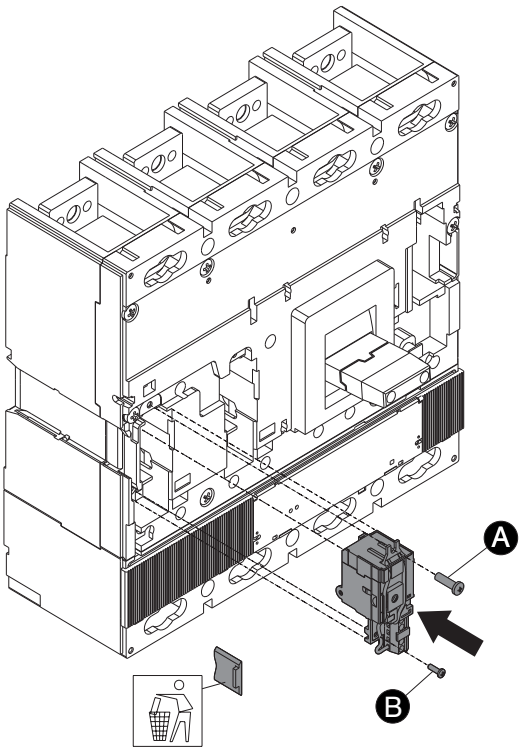

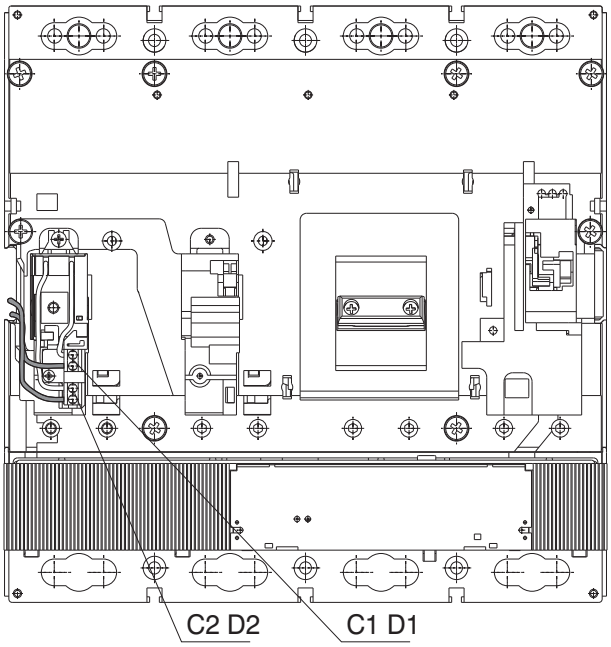

O

T4-T5-T6

Example for T6 4p on 4th pole

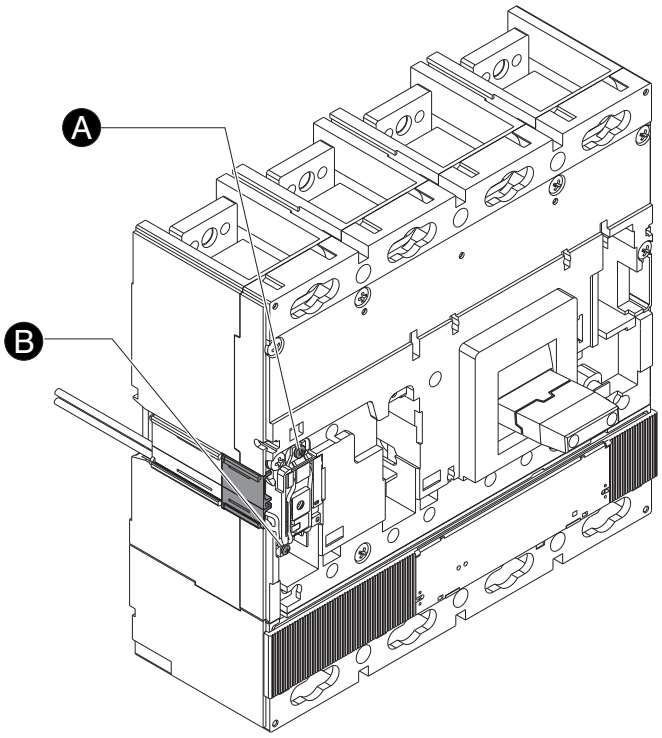

- Serrare le viti assicurandosi dell'avvenuto contatto tra il supporto BA ed il coperchio (coppia di serraggio consigliata (x) Nm) . Successivamente completare il serraggio a (y) Nm.
- Tighten the screws and make sure that support BA and the cover make contact with each other (suggested tightening torque (x) Nm) . Terminate by tightening to (y) Nm.
- Die Schrauben anziehen und sicherstellen, dass der Träger BA und der Deckel Kontakt aufgenommen haben (empfohlene Anzugsmoment (x) Nm). Die Schrauben danach mit einen Anzugsmoment von (y) Nm anziehen.
- Serrer les vis en vérifiant que le contact entre le support BA et le couvercle a eu lieu (couple de serrage recommandé (x) Nm). Puis terminer le serrage à (y) Nm.
- Ajustar los tornillos cerciorándose del efectivo contacto entre el soporte BA y la tapa (par de apriete recomendada (x) Nm). Sucesivamente completar el apriete a (y) Nm.
- 拧紧螺钉并确保分励脱扣器和盖紧密贴合（建议紧固力(x) Nm）。紧固力不能超过(y) Nm。

	x (Nm)	y (Nm)
A	1.4	2
B	0.8	1.3

P

T4-T5-T6 4p

- In caso di montaggio contemporaneo a RC / SOR / PS-SOR / UVR cablate, i cavi devono essere montati nel connettore disponibile come indicato nell'esempio
- If installed at the same time as wired RC / SOR / PS-SOR / UVR, the cables must be fitted in the available connector, as shown in the example
- Im Fall einer gleichzeitigen Montage an verdrahtete RC / SOR / PS-SOR / UVR müssen die Kabel in dem verfügbaren Steckverbinder so montiert werden, wie es im Beispiel angegeben ist
- En cas de montage simultané aux accessoires RC / SOR / PS-SOR / UVR câblés, les câbles doivent être montés dans le connecteur disponible comme indiqué dans l'exemple
- En caso de montaje simultáneamente con RC / SOR / PS-SOR / UVR cableadas, los cables deben estar montados en el conector disponible, como se indica en el ejemplo
- 如同时使用带有导线的RC/SOR/PS-SOR/UVR,导线必须插入到连接件插头对应的插孔中, 如图所示

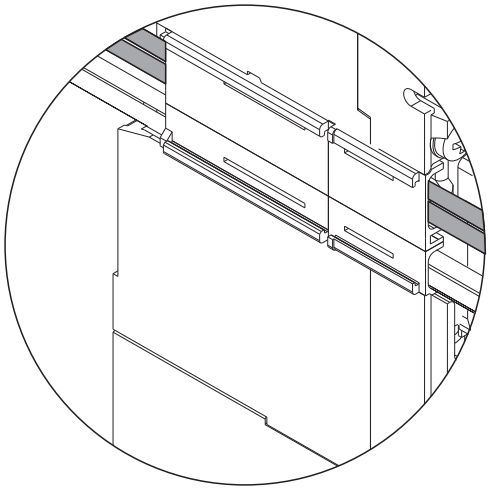

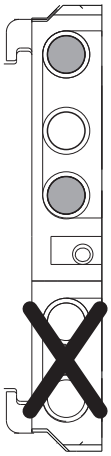

CONNETTORE LIBERO
AVAILABLE CONNECTOR

Q T4-T5

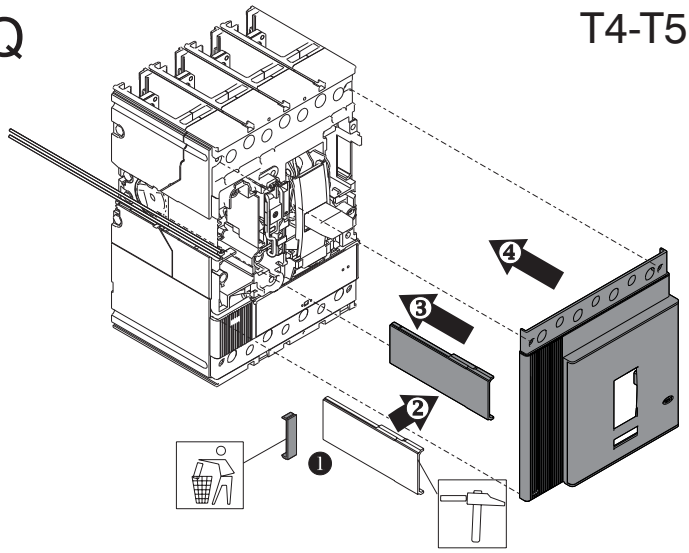

- operazioni 1, 2, 3 solo se non sono presenti RC / SOR / PS-SOR / UVR cablate
- operations 1, 2, 3 only if wired RC / SOR / PS-SOR / UVR are not present
- Vorgänge 1, 2, 3 nur dann, wenn keine verdrahteten RC / SOR / PS-SOR / UVR vorhanden sind
- opérations 1, 2, 3 seulement si ne sont pas présents RC / SOR / PS-SOR / UVR câblés
- operaciones 1, 2, 3 solo si están presentes RC / SOR / PS-SOR / UVR cableadas
- 1、2和3的操作只在不安装带有导线的RC/SOR/PS-SOR/UVR 时实施

R T6

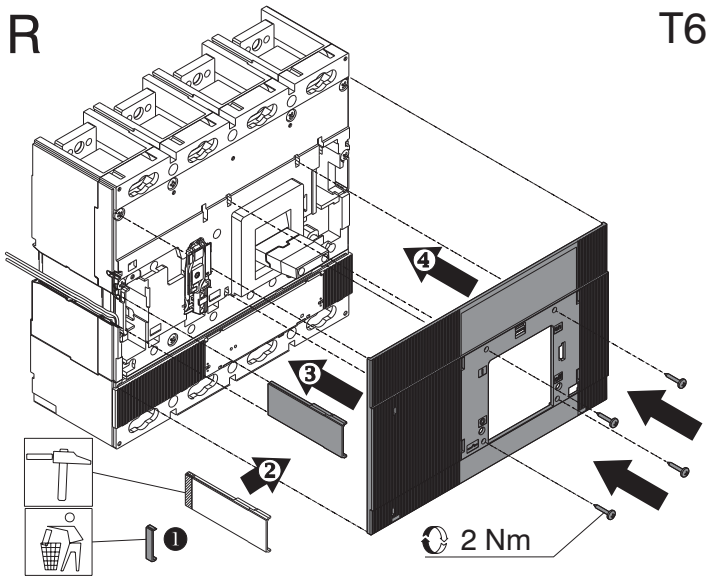

- operazioni 1, 2, 3 solo se non sono presenti RC / SOR / PS-SOR / UVR cablate
- operations 1, 2, 3 only if wired RC / SOR / PS-SOR / UVR are not present
- Vorgänge 1, 2, 3 nur dann, wenn keine verdrahteten RC / SOR / PS-SOR / UVR vorhanden sind
- opérations 1, 2, 3 seulement si ne sont pas présents RC / SOR / PS-SOR / UVR câblés
- operaciones 1, 2, 3 solo si están presentes RC / SOR / PS-SOR / UVR cableadas
- 1、2和3的操作只在不安装带有导线的RC/SOR/PS-SOR/UVR 时实施

S T4-T5 4p

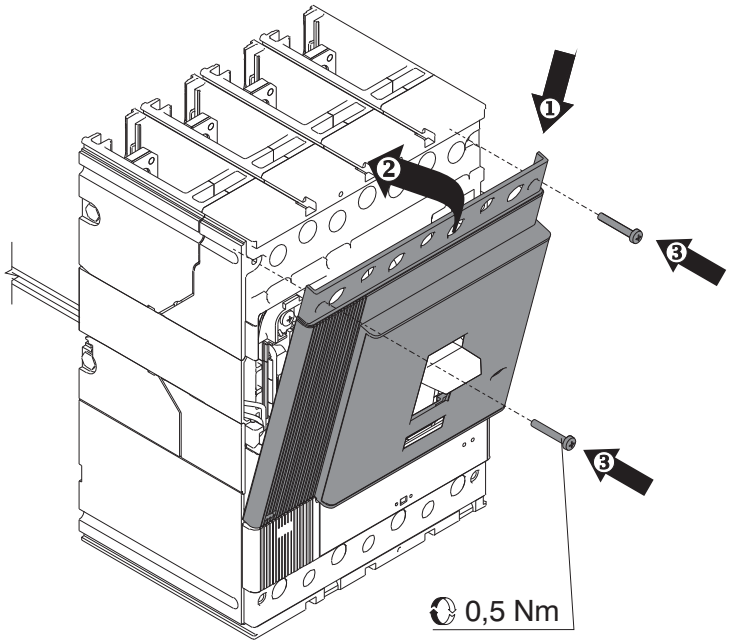

T T6 4p

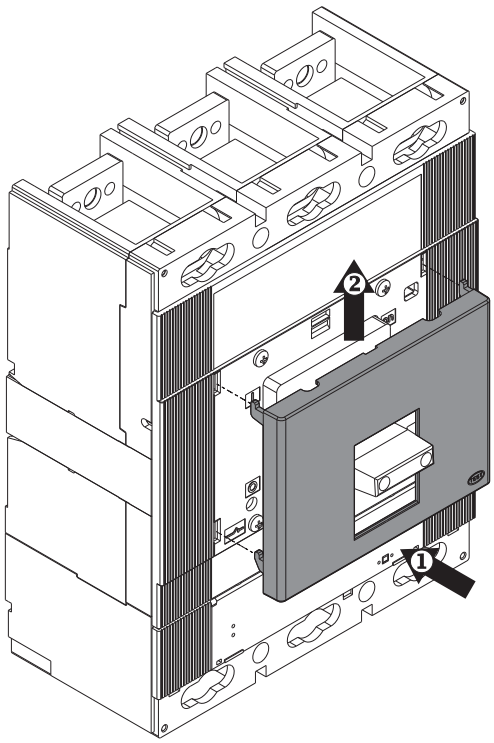

U

T4-T5-T6

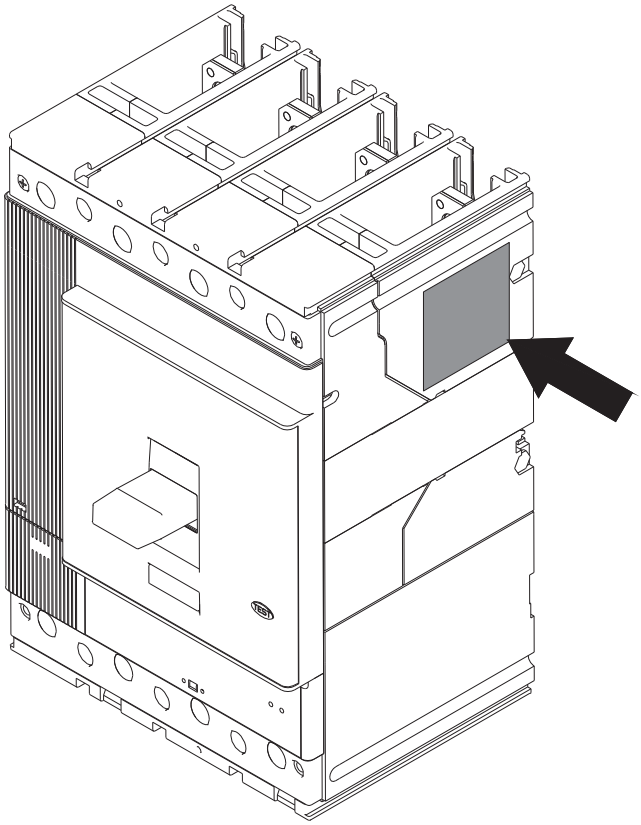

V

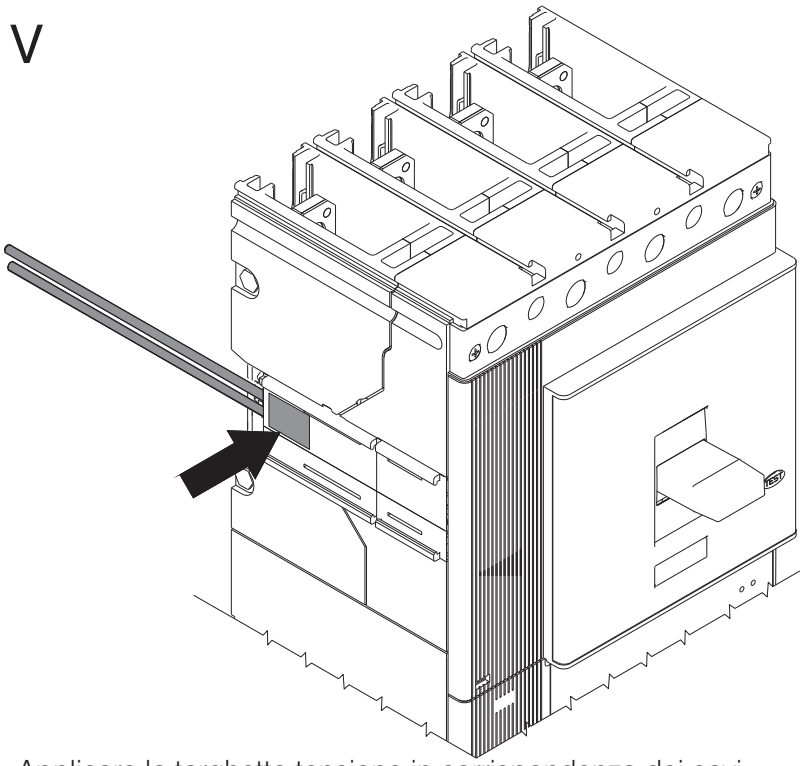

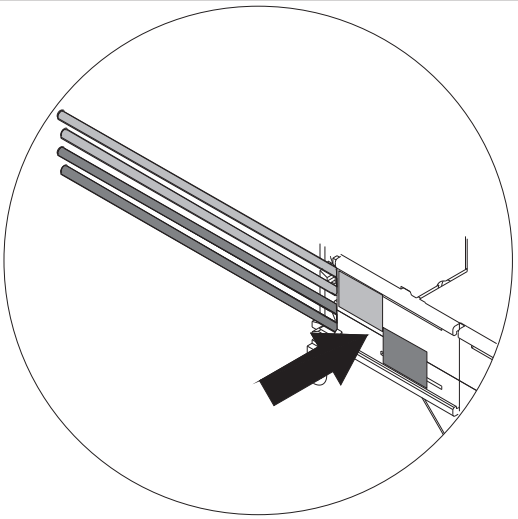

- Applicare la targhetta tensione in corrispondenza dei cavi
- Apply voltage rating plate on a level with cables
- Das Spannungsschild auf der Höhe der Kabel anbringen
- Appliquer la plaque signalétique de tension à la hauteur des câbles.
- Aplicar la placa de la tensión donde están los cables
- 在连接件插头对应导线的位置上贴上电压标签

- In caso di presenza di due sganciatori, applicare le targhette come indicato.
- Apply rating plates as shown if two releases are present.
- Falls zwei Auslöser vorhanden sind, die Schilder so anbringen, wie es angegeben ist.
- En cas de présence de deux déclencheurs, appliquer les plaques signalétiques comme indiqué.
- En caso de presencia de dos relés, aplicar las placas como se ha indicado.
- 同时安装两个脱扣器时，需在连接件插头相应的导线位置贴上电压标签，如图所示

Z

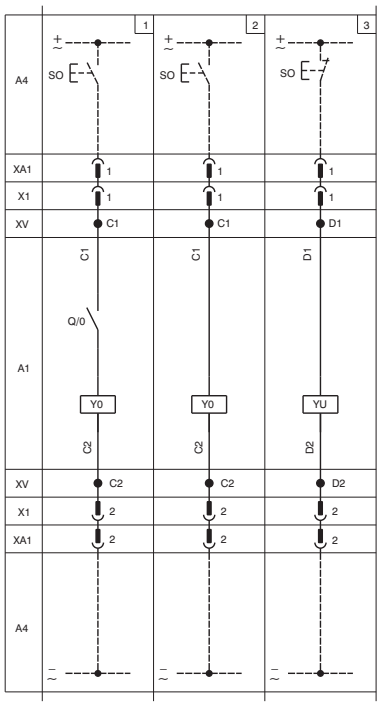

LEGENDA KEY ZEICHENERKLÄRUNG LÉGENDE LEYENDA 字母缩写说明

SO = Pulsante o contatto per l'apertura dell'interruttore
SO = Pushbutton or contact for opening the circuit-breaker
SO = Taster oder Schalter zum Öffnen des Leistungsschalters
SO = Bouton-poussoir ou contact pour l'ouverture du disjoncteur
SO = Pulsador o contacto para la apertura del interruptor
SO = 断开断路器的按钮或触点

Q/0 = Contatti ausiliari dell'interruttore
Q/0 = Auxiliary contacts of the circuit-breaker
Q/0 = Hilfsschalter des Leistungsschalters
Q/0 = Contacts auxiliaires du disjoncteur
Q/0 = Contactos auxiliares del interruptor
Q/0 = 断路器的辅助触点

YO =Sganciatore di apertura
YO =Opening release
YO =Arbeitsstromauslöser
YO =Déclencheur d'ouverture à éemission
YO =Relé de apertura
YO =分励脱扣器

YU = Sganciatore di minima tensione
YU = Undervoltage release
YU = Unterspannungsauslöser
YU = Déclencheur à minimum de tension
YU = Relé de mínima tensión
YU = 欠电压脱扣器

ABB SACE S.p.A.
Via Pescaria, 5
24123 Bergamo Italy
Tel.: +39 035 395.111

© Copyright 2005-2023 ABB. All rights reserved.
www.abb.com