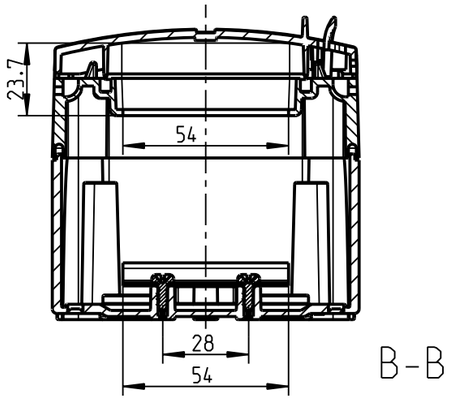

B-B

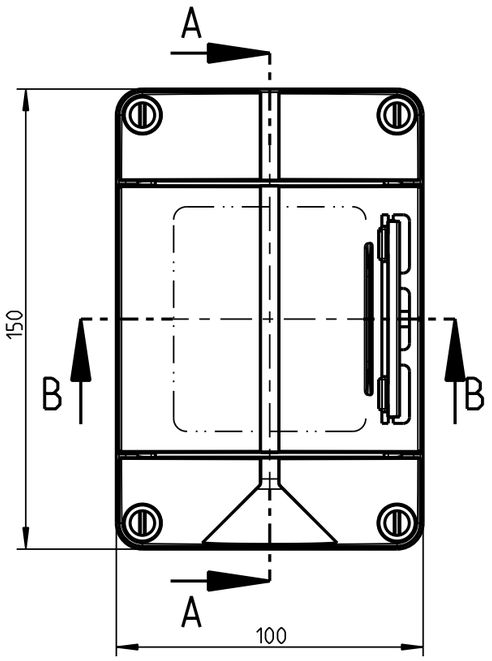

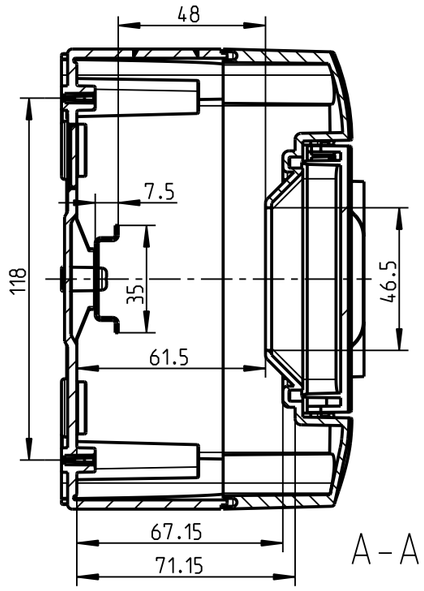

A-A

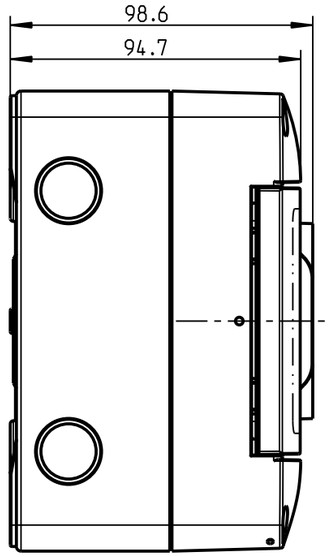

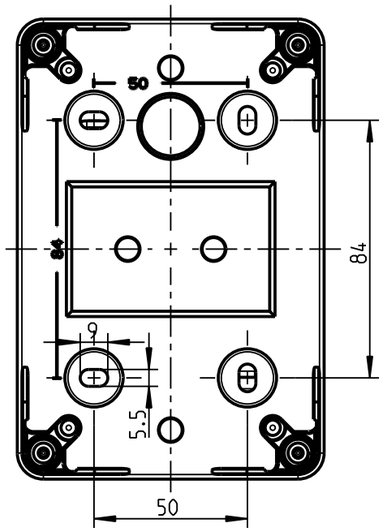

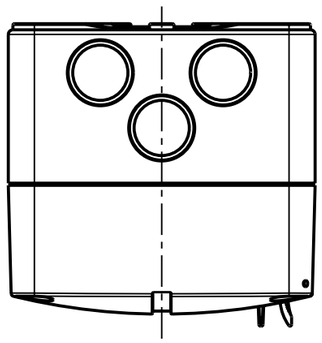

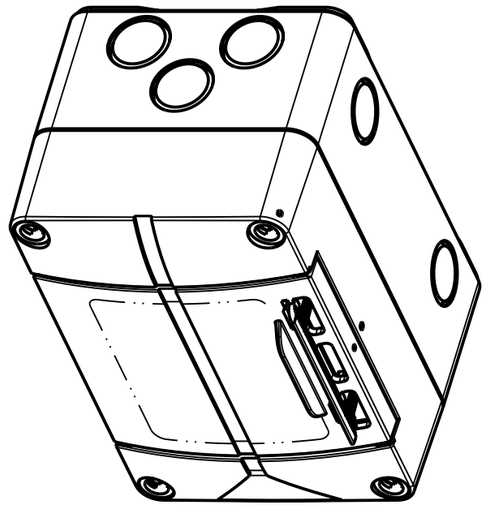

Schutzvermerk nach DIN 34 beachten!

(Verwendungsbereich)			(Zul.Abw.)		(Oberflaeche)	Masstab 1:2 / (Volumen in cm³) 261.615
						(Werkstoff,Halbzeug)
				Datum	Name	(Benennung) Massblatt AKe 03
			Bearb.	18.08.04	mbh	
			Gepr.	18.08.04	W Si	
			Vers.			
			Status			
			spelsberg			(Zeichnungsnummer) M-735-503-01 / Blatt 1 / Bl.
Zust.	Aenderung	Datum	Name	(Urspr.)		(Ersatz fuer:)

(Dateiname Modell:) M-735-503-01-3789 (Dateiname Zeichnung:) M-735-503-01-3793