CAUTION Faulty motor protective relays may injure persons and damage machines. Mechanically or electrically damaged motor protective relays must always be changed.
VORSICHT Defekte Motorschutzrelais können Personen- und Sachschäden verursachen. Mechanisch oder elektrisch beschädigte Motorschutzrelais immer auswechseln.
AVERTISSEMENT Les relais thermiques défectueux peuvent provoquer desdégâts matérielset être dangereux pour les personnes.Toujours remplacer les relais thermiques présentant undéfaut mécanique ou électrique.
ATENCIÓN Los relés térmicos defectuosos pueden provocar daños personales y materiales. Se recomienda cambiar siempre los relés térmicos dañados mecánica o eléctricamente.
ATTENZIONE Il relè salvamotore difettosi possono causare danni alle persone e alle cose. Sostituire sempre i relè salvamotore difettosi dal punto di vista meccanico o elettrico.
警告！如果电机保护继电器发生故障可能导致人员受伤和财产损失。电机保护继电器有机械或电气故障时必须进行更换
ОСТОРОЖНО Неисправные реле защиты электродвигателя могут привести к травмам и материальному ущербу. Необходимо немедленно заменять реле защиты электродвигателя с механическими или электрическими повреждениями.
انتباه قد تتسبب المرحلات الواقية والمعيبة للمحرك بحدوث إصابات للأشخاص وبالحاق الضرر بالأجهزة. يجب دائماً تغيير المرحلات الواقية للمحرك التالفة ميكانيكياً أو كهربائياً.

ZB12-..., ZB32-...
XTOB...B..., XTOB...C...

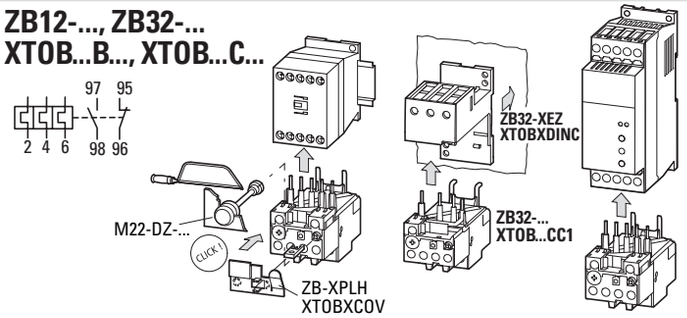

WARNING
Motor may start automatically. Automatic start may injure persons and damage machines. Automatic restart is possible when "automatic reset" is active.
WARNING
Automatischer Wiederanlauf des Motors kann zu Personen und Sachschäden führen. Die Gefahr des automatischen Wiederanlaufs ist in der Betriebsart „Automatische Rückstellung" gegeben.
AVERTISSEMENT
Le redémarrage automatique du moteur peut provoquer desdégâts matériels et être dangereux pour les personnes. Ce danger du redémarrage automatique correspond au mode « réarmement automatique ».
ADVERTENCIA
El motor puede arrancar automáticamente. El arranque automático es posible cuando el botón de reset está en posición automático y el circuito de maniobra activado.

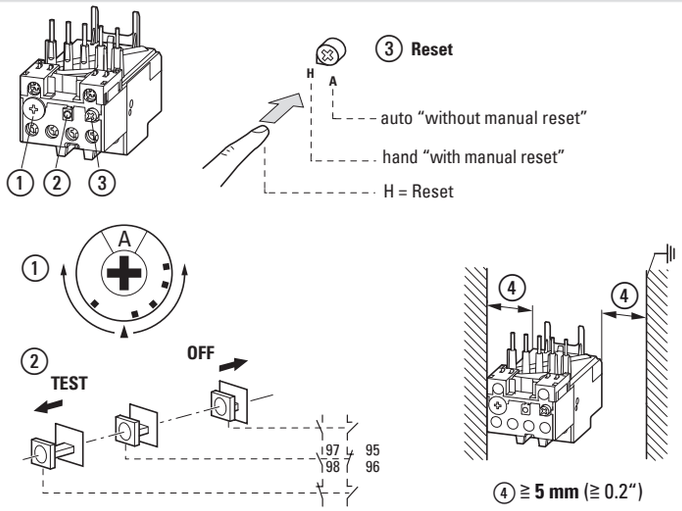

AVVERTENZA
Il riavvio automatico del motore può provocare danni a persone o cose. Il pericolo del riavvio automatico si ha quando il selettore èposizionato su "riarmo automatico".

警告
电机自动重启动可能导致人员受伤和财产损失。在操作模式"自动复位"中给出了自动重启动的危险。

ОСТОРОЖНО
Автоматический повторный запуск двигателя может привести к травмам и материальному ущербу. Опасность автоматического повторного запуска двигателя возникает при режиме работы "Автоматический возврат"

تحذير
قد يؤدي تشغيل المحرك تلقائياً. قد يتسبب التشغيل التلقائي بإصابة الأشخاص وإلحاق الضرر بالأجهزة. يجب دائماً تغيير المرحلات الواقية للمحرك التالفة ميكانيكياً أو كهربائياً عندما تكون ميزة "إعادة الضبط التلقائية" نشطة.

ZB12, ZB32 XTOB...BC1 XTOB...CC1 ZB32-XEZ XTOBXDINC	T1, T2, T3		95/96, 97/98	
	mm²		mm²	
	min.	max.	min.	max.
	1	6	0.75	4
	1	4	0.75	2.5
	1	6	0.75	4
	1	4	0.75	2.5

ZB12, ZB32 XTOB...BC1 XTOB...CC1 ZB32-XEZ XTOBXDINC	T1, T2, T3		95/96, 97/98	
	AWG		AWG	
	min.	max.	min.	max.
	18	8	18	14
	18	8	18	14

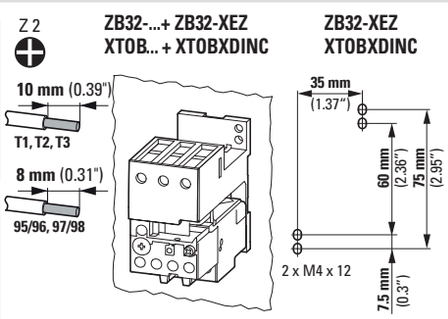

Limiting tripping current 115 % (Phase failure) | Ultimate Trip at 120 % (3 Phase)

ZB12, ZB32 XTOB...BC1, XTOB...CC1		"1" gL/gG max.	"2" gL/gG max.	UL 508, CSA No. 14 Contactors		Fuse NEC, CEC	
		A	A			A	kA
ZB...-0.16	XTOBPI6...	0.1 - 0.16	25	0.5	DILM7	XTCE007B	1 CLASS J/CC	100
ZB...-0.24	XTOBP24...	0.16 - 0.24	25	1	DILM7	XTCE007B	1 CLASS J/CC	100
ZB...-0.4	XTOBP40...	0.24 - 0.4	25	2	DILM7	XTCE007B	1 CLASS J/CC	100
ZB...-0.6	XTOBP60...	0.4 - 0.6	25	4	DILM7	XTCE007B	1 CLASS J/CC	100
ZB...-1.0	XTOB001...	0.6 - 1.0	25	4	DILM7	XTCE007B	1 CLASS J/CC	100
ZB...-1.6	XTOB1P6...	1.0 - 1.6	25	6	DILM7	XTCE007B	3 CLASS J/CC	100
ZB...-2.4	XTOB2P4...	1.6 - 2.4	25	10	DILM7	XTCE007B	3 CLASS J/CC	100
ZB...-4	XTOB004...	2.4 - 4	25	16	DILM7	XTCE007B	6 CLASS J/CC	100
ZB...-6	XTOB006...	4 - 6	25	20	DILM7	XTCE007B	10 CLASS J/CC	100
ZB...-10	XTOB010...	6 - 10	50	25	DILM9	XTCE009B	15 CLASS J/CC	100
ZB...-12	XTOB012...	9 - 12	50	25	DILM12	XTCE012B	30 CLASS J/CC	100
ZB12-16	XTOB016BC1	12 - 16	63	25	DILM15	XTCE015B	30 CLASS J/CC	100
ZB32-16	XTOB016CC1	10 - 16	63	35	DILM17	XTCE018C	35 CLASS J	100
ZB...-24	XTOB024...	16 - 24	125	50	DILM25	XTCE025C	45 CLASS J	100
ZB...-32	XTOB032...	24 - 32	125	63	DILM32	XTCE032C	60 CLASS J	100

for Canada
Suitable for 5 kA RMS symmetrical maximum at 600 V AC. Suitable for use on a circuit capable of delivering not more than 100 kA RMS symm. amp. 600 V maximum.

pour Canada
Adapté pour un courant symétrique EFF maxime de 5 kA à 600 V AC. Convient aux circuits non susceptibles de delivrer plus de 100 kA amp. sym EFF max. 600 V.

ZB12, ZB32 XTOB...BC1 XTOB...CC1 ZB32-XEZ XTOBXDINC	T1, T2, T3	
Nm	1.8	0.8 - 1.2
lb-in	16	7 - 11

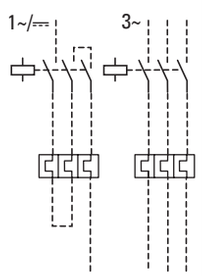

EATON
Powering Business Worldwide

Instruction Leaflet
07/24 IL03407015Z

© 2003 Eaton Industries GmbH

Eaton.com/documentation
Eaton.com/aftersales
Eaton.com/recycling

EU: Eaton Industries GmbH, Hein-Moeller-Straße 7-11, 53115 Bonn, Germany
UK: Eaton Electric Ltd., P.O. Box 554, Abbey Park, Southampton Road, Titchfield, PO14 4QA, United Kingdom
MA: اتون الكتريك تقسيم ابناء6 شارع سقراط، معاريف امتداد طابق1، الرمالبريدي 20370، الدار البيضاء، المغرب

EATON

Powering Business Worldwide

Instruction Leaflet
Montageanweisung
Notice d'installation
Instrucciones de montaje
Istruzioni per il montaggio
安装说明
Инструкция по монтажу

Montagehandleiding
Montagevejledning
Οδηγίες εγκατάστασης
Instruções de montagem
Monteringsanvisning
Asennusohje
Návod k montáži

Paigaldusjuhend
Szerelési utasítás
Montāžas instrukcija
Montavimo instrukcija
Instrukcja montażu
Navodila za montažo
Návod na montáž

Монтажни инструкции
Instrucțiuni de montaj
Upute za montažu
Montaj talimatı
Упутство за употребу
Monteringsanvisning
Інструкція з монтажу
منشـــور التعليمـــات



(en) **Electric current! Danger to life!**
Installation, commissioning and maintenance work must be carried out by qualified personnel only.

(de) **Lebensgefahr durch elektrischen Strom!**
Arbeiten bzw. Montage an diesem Produkt dürfen nur von Elektrofachkräften und elektrotechnisch unterwiesenen Personen ausgeführt werden.

(fr) **Tension électrique dangereuse !**
L'installation de l'appareil, ainsi que tous les travaux effectués sur celui-ci, doivent être réalisés par un électricien qualifié ou par un personnel spécialement formé.

(es) **¡Corriente eléctrica! ¡Peligro de muerte!**
La instalación del dispositivo, así como todos los trabajos en él, deben ser realizados por un electricista calificado o por personal especialmente capacitado.

(it) **Tensione elettrica: Pericolo di morte!**
L'installazione e il lavoro sul dispositivo devono essere effettuati da un elettricista qualificato o da personale specializzato.

(zh) **触电危险！**
設備的安裝，以及所有工作，必須由合格的電工或經過專門培訓的人員完成。

(ru) **Электрический ток! Опасно для жизни!**
Установка и эксплуатация устройства должны выполняться квалифицированным электриком или специально обученным персоналом.

(nl) **Levensgevaar door elektrische stroom!**
Installatie van het apparaat en alle werkzaamheden eraan, mogen uitsluitend door een gekwalificeerd elektricien of speciaal opgeleid vakpersoneel worden uitgevoerd.

(da) **Livsfare på grund af elektrisk strøm!**
Arbejde i forbindelse med installation, opstart ogvedligehold må kun udføres af kvalificeret personale.

(el) **Προσοχή, κίνδυνος ηλεκτροπληξίας!**
Η εγκατάσταση, εκκίνηση και συντήρηση θα πρέπει να πραγματοποιείται μόνο από εξειδικευμένο προσωπικό.

(pt) **Perigo de vida devido a corrente eléctrica!**
A instalação do dispositivo, bem como todos os trabalhos devem ser realizados por um eletricista qualificado ou por pessoal especialmente formado.

(sv) **Livsfara genom elektrisk ström!**
Installation, idrifttagande och underhållsarbete får endast utföras av behörig personal.

(fi) **Hengenvaarallinen jännite!**
Laitteen asennus ja käyttö ainoastaan sähköasentajan tai siihen perehdytetyn henkilön toimesta.

(cs) **Nebezpečí úrazu elektrickým proudem!**
Instalace zařízení a veškeré práce na něm musí být provedeny kvalifikovaným elektrikářem nebo speciálně vyškoleným personálem.

(et) **Eluohtlik! Elektrilöögioht!**
Paigaldus-, kasutus- ja hooldustöid peab läbi viima ainult kvalifitseeritud personal.

(hu) **Életveszély az elektromos áram révén!**
Az eszköz felszerelését, valamint az ehhez kapcsolódó összes munkát szakképzett villanyszerelővel vagy szakképzett személyzetnek kell elvégeznie.

(lv) **Elektriskā strāva apdraud dzīvību!**
Uzstādīšana, nodošana ekspluatācijā un apkopes darbi jāveic tikai kvalificētam personālam.

(lt) **Pavojus gyvybei dėl elektros srovės!**
Įrengimo, paleidimo ir techninės priežiūros darbus turi atlikti tik kvalifikuotas personalas.

(pl) **Porażenie prądem elektrycznym stanowi zagrożenie dla życia!**
Instalacja urządzenia, jak również prace nad nim, muszą być wykonywane przez wykwalifikowanego elektryka lub specjalnie wyszkolony personel.

(sl) **Življenjska nevarnost zaradi električnega toka!**
Dela montaže, zagona in vzdrževanja morajo izvajati samo usposobljeno osebje.

(sk) **Nebezpečenstvo ohrozenia života elektrickým prúdom!**
Inštalácia prístroja, ako aj všetky práce na ňom musia byť vykonané kvalifikovaným elektrotechnikom alebo špeciálne vyškoleným personálom.

(bg) **Опасност за живота от електрически ток!**
Инсталирането на устройството, както и всяка работа по него, трябва да бъде извършвано от квалифициран електротехник или от специално обучен персонал.

(ro) **Atenție! Pericol electric!**
Montajul şi lucrul cu acest aparat trebuie făcute numai de un electrician calificat sau de personal tehnic specializat.

(hr) **Opasnost po život uslijed električne struje!**
Radove ugradnje, puštanja u pogon i održavanja mora vršiti samo kvalificirano osoblje.

(tr) **Elektrik akımı! Hayati tehlike!**
Bu ürünün çalıştırılması veya kurulumu sadece elektroteknik eğitimleri almış olan ehliyetli elektrikçiler ve kişiler tarafından yapılmalıdır.

(sr) **Електрична струја! Опасност по живот!**
Инсталацију, пуштање у рад и одржавање сме да обавља искључиво квалификовано особље.

(no) **Elektrisk strøm! Livsfare!**
Installasjon av enheten, samt arbeid på den, skal kun utføres av kvalifisert personell, eller av de som er spesielt opplært til dette arbeidet.

(uk) **Електричний струм! Небезпечно для життя!**
Встановлення пристрою, так само, як і робота з ним, повинні виконуватись кваліфікованим електриком або персоналом, що пройшов спеціальну підготовку.

(ar) **! تحـذير ! تيـار كهربـائي ! خطـر مـوت**
التشيـــت والتكليـــف و أعمـــال
الصـيانة يجـب أن تقـام فقـط مـن طـرف
المـــوظفين المـــؤهلين

EU: Eaton Industries GmbH, Hein-Moeller-Straße 7-11, 53115 Bonn, Germany
UK: Eaton Electric Ltd., P.O. Box 554, Abbey Park, Southampton Road, Titchfield, PO14 4QA, UK
MA: اتون الكتريك تقسيم ايتالي6,شارع سقراط, معاريف امتداد,طابق1,الرمزاليريدي 20370,الدار البيضاء, المغرب