Einbaubuchse
- Isolierkopf aufgeschraubt
- Montagebohrung Ø 6,1 mm
- zum Einbauen in Frontplatte von 1,5 mm bis 8 mm Dicke

Best.-Nr. BU 403 Ni /..(Farbe)
- Kontaktteile **vernickelt**
- Isolierteile PA 6.6 (Polyamid)
- **Farben** siehe Tabelle

Socket
- *with screwed insulated head*
- *hole Ø 6.1 mm*
- *for fixture in panels from 1.5 mm up to 8 mm thick*

***Order No. BU 403 Ni /**..(colour)*
- *contact parts* ***nickel-plated***
- *insulation* *PA 6.6 (Polyamid)*
- ***colours*** *see table*

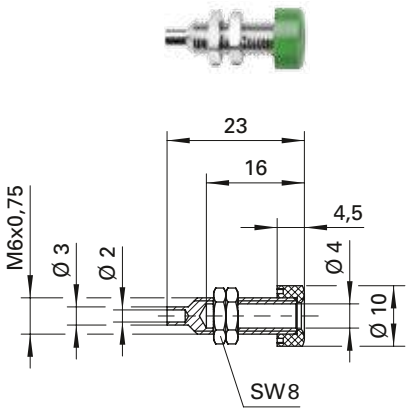

Einbaubuchse
- Vollmetall-Ausführung
- Montagebohrung Ø 6,1 mm
- zum Einbauen in Frontplatten von 1,5 mm bis 11 mm Dicke

Best.-Nr. BU 404 Ni
- Kontaktteile **vernickelt**

Best.-Nr. BU 404 Au
- wie oben, jedoch
- Kontaktteile **vergoldet**

Socket
- *not insulated*
- *hole Ø 6.1 mm*
- *for fixture in panels from 1.5 mm up to 11 mm thick*

Order No. BU 404 Ni
- *contact parts* ***nickel-plated***

Order No. BU 404 Au
- *as above*
- *contact parts* ***gold-plated***

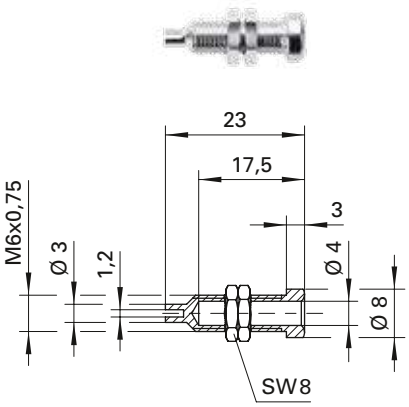

Allgemeine Angaben		
Best.-Nr. [1]	**BU 403 Ni /** ..(Farbe) Kontaktteile vernickelt	**BU 404 Ni** Kontaktteile vernickelt
		BU 404 Au Kontaktteile vergoldet
Farben	schwarz, rot, blau, gelb, grün, weiß	-
Technische Daten		
Anschluss	Lötanschluss, Lötöse oder Kabelschuh	
Durchgangswiderstand [4]	< 10 mΩ	10 mΩ / 4 mΩ
Bemessungsspannung [2]	30 V_{AC} / 60 V_{DC}	
Bemessungsstrom [2]	32 A	16 A
Temperatur-Einsatzbereich	von -25 °C bis +90 °C	von -40 °C bis +110 °C
Anzugsdrehmoment der Befestigungsmutter	60 Ncm	-

[1] andere Kontaktoberflächen, Farben und Ausführungen auf Anfrage
[2] bei normalen Umgebungstemperaturen
[4] abhängig von der Kontaktoberfläche

General information		
Order No. [1]	***BU 403 Ni /*** *..(colour) contact parts nickel-plated*	***BU 404 Ni*** *contact parts nickel-plated*
		BU 404 Au *contact parts gold-plated*
colours	*black, red, blue, yellow, green, white*	-
Technical data		
terminal	*solder terminal, solder lug or cable lug*	
transition resistance [4]	*< 10 mΩ*	*10 mΩ / 4 mΩ*
rated voltage [2]	*30 V_{AC} / 60 V_{DC}*	
rated current [2]	*32 A*	*16 A*
operating temperature	*from -25 °C to +90 °C*	*from -40 °C to +110 °C*
max. torque fastening nut	*60 Ncm*	-

[1] *other contact platings, colours and designs on request*
[2] *at normal ambient temperatures*
[4] *depending on contact plating*