Powering Business Worldwide

04/23 IL01210003Z

Instruction Leaflet
Montageanweisung
Notice d'installation
Instrucciones de montaje
Istruzioni per il montaggio
安装说明
Инструкция по монтажу
Montagehandleiding
Montagevejledning
Οδηγίες εγκατάστασης
Instruções de montagem
Monteringsanvisning
Asennusohje
Návod k montáži
Paigaldusjuhend
Szerelési utasítás
Montāžas instrukcija
Montavimo instrukcija
Instrukcja montażu
Navodila za montažo
Návod na montáž
Монтажни инструкции
Instrucțiuni de montaj
Upute za montažu
Montaj talimatı
Упутство за употребу
Monteringsanvisning
Інструкція з монтажу
منشـــور التعليمـــات

(en) **Electric current! Danger to life!**
Installation, commissioning and maintenance work must be carried out by qualified personnel only.

(de) **Lebensgefahr durch elektrischen Strom!**
Arbeiten bzw. Montage an diesem Produkt dürfen nur von Elektrofachkräften und elektrotechnisch unterwiesenen Personen ausgeführt werden.

(fr) **Tension électrique dangereuse !**
L'installation de l'appareil, ainsi que tous les travaux effectués sur celui-ci, doivent être réalisés par un électricien qualifié ou par un personnel spécialement formé.

(es) **¡Corriente eléctrica! ¡Peligro de muerte!**
La instalación del dispositivo, así como todos los trabajos en él, deben ser realizados por un electricista calificado o por personal especialmente capacitado.

(it) **Tensione elettrica: Pericolo di morte!**
L'installazione e il lavoro sul dispositivo devono essere effettuati da un elettricista qualificato o da personale specializzato.

(zh) **触电危险！**
設備的安裝，以及所有工作，必須由合格的電工或經過專門培訓的人員完成。

(ru) **Электрический ток! Опасно для жизни!**
Установка и эксплуатация устройства должны выполняться квалифицированным электриком или специально обученным персоналом.

(nl) **Levensgevaar door elektrische stroom!**
Installatie van het apparaat en alle werkzaamheden eraan, mogen uitsluitend door een gekwalificeerd elektricien of speciaal opgeleid vakpersoneel worden uitgevoerd.

(da) **Livsfare på grund af elektrisk strøm!**
Arbejde i forbindelse med installation, opstart ogvedligehold må kun udføres af kvalificeret personale.

(el) **Προσοχή, κίνδυνος ηλεκτροπληξίας!**
Η εγκατάσταση, εκκίνηση και συντήρηση θα πρέπει να πραγματοποιείται μόνο από εξειδικευμένο προσωπικό.

(pt) **Perigo de vida devido a corrente eléctrica!**
A instalação do dispositivo, bem como todos os trabalhos devem ser realizados por um eletricista qualificado ou por pessoal especialmente formado.

(sv) **Livsfara genom elektrisk ström!**
Installation, idrifttagande och underhållsarbete får endast utföras av behörig personal.

(fi) **Hengenvaarallinen jännite!**
Laitteen asennus ja käyttö ainoastaan sähköasentajan tai siihen perehdytetyn henkilön toimesta.

(cs) **Nebezpečí úrazu elektrickým proudem!**
Instalace zařízení a veškeré práce na něm musí být provedeny kvalifikovaným elektrikářem nebo speciálně vyškoleným personálem.

(et) **Eluohtlik! Elektrilöögioht!**
Paigaldus-, kasutus- ja hooldustöid peab läbi viima ainult kvalifitseeritud personal.

(hu) **Életveszély az elektromos áram révén!**
Az eszköz felszerelését, valamint az ehhez kapcsolódó összes munkát szakképzett villanyszerelővel vagy szakképzett személyzetnek kell elvégeznie.

(lv) **Elektriskā strāva apdraud dzīvību!**
Uzstādīšana, nodošana ekspluatācijā un apkopes darbi jāveic tikai kvalificētam personālam.

(lt) **Pavojus gyvybei dėl elektros srovės!**
Įrengimo, paleidimo ir techninės priežiūros darbus turi atlikti tik kvalifikuotas personalas.

(pl) **Porażenie prądem elektrycznym stanowi zagrożenie dla życia!**
Instalacja urządzenia, jak również prace nad nim, muszą być wykonywane przez wykwalifikowanego elektryka lub specjalnie wyszkolony personel.

(sl) **Življenjska nevarnost zaradi električnega toka!**
Dela montaže, zagona in vzdrževanja morajo izvajati samo usposobljeno osebje.

(sk) **Nebezpečenstvo ohrozenia života elektrickým prúdom!**
Inštalácia prístroja, ako aj všetky práce na ňom musia byť vykonané kvalifikovaným elektrotechnikom alebo špeciálne vyškoleným personálom.

(bg) **Опасност за живота от електрически ток!**
Инсталирането на устройството, както и всяка работа по него, трябва да бъде извършвано от квалифициран електротехник или от специално обучен персонал.

(ro) **Atenție! Pericol electric!**
Montajul şi lucrul cu acest aparat trebuie făcute numai de un electrician calificat sau de personal tehnic specializat.

(hr) **Opasnost po život uslijed električne struje!**
Radove ugradnje, puštanja u pogon i održavanja mora vršiti samo kvalificirano osoblje.

(tr) **Elektrik akımı! Hayati tehlike!**
Bu ürünün çalıştırılması veya kurulumu sadece elektroteknik eğitimleri almış olan ehliyetli elektrikçiler ve kişiler tarafından yapılmalıdır.

(sr) **Електрична струја! Опасност по живот!**
Арбеитен бзв. Монтажа и диесем Продукт дарф од Електрофацхкрафтен унд електротецхнисцх унтервиесенен Персонен аусгефухрт верден.

(no) **Elektrisk strøm! Livsfare!**
Installasjon av enheten, samt arbeid på den, skal kun utføres av kvalifisert personell, eller av de som er spesielt opplært til dette arbeidet.

(uk) **Електричний струм! Небезпечно для життя!**
Встановлення пристрою, так само, як і робота з ним, повинні виконуватись кваліфікованим електриком або персоналом, що пройшов спеціальну підготовку.

(ar) **! تحـذير ! تيـار كهربـائي ! خطـر مـوت**
التثبيـــت والتكليـــف و أعمـــال الصـيانة يجـب أن تقـام فقـط مـن طـرف المـــوظفين المـــؤهلين

NZM4-XT(V)D(KL)(V)(R)(-60)(-NA)

1

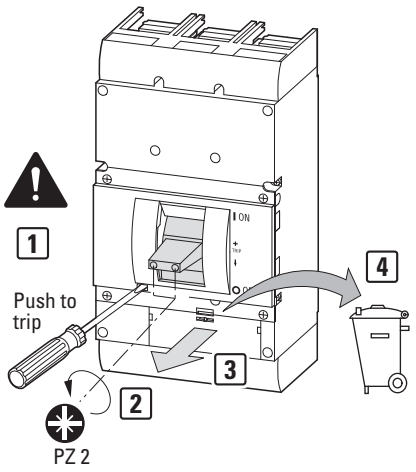

2

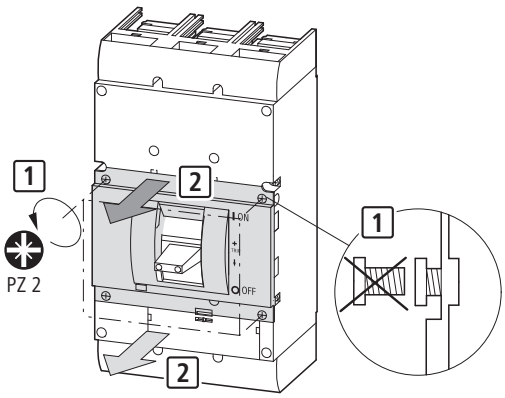

3

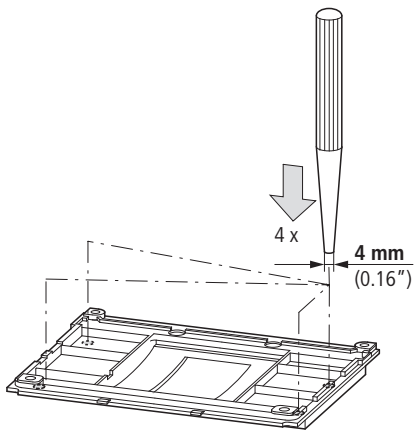

4

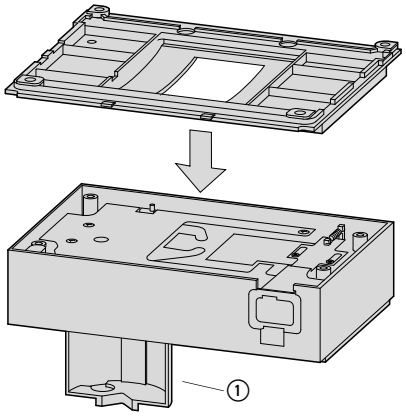

5

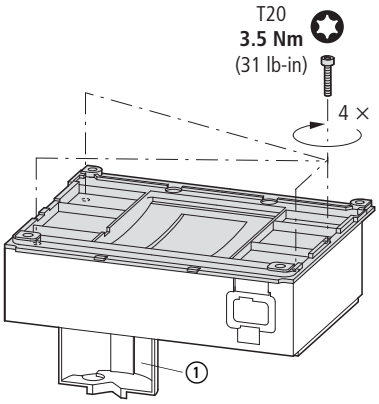

6

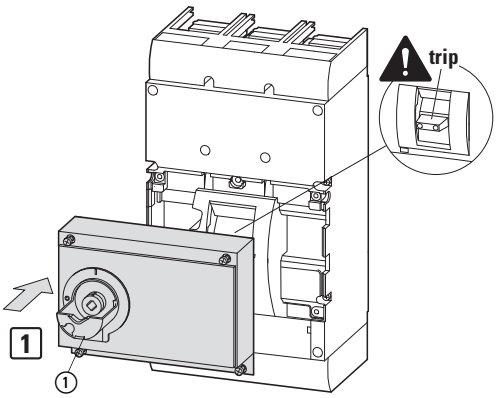

① (en) NZM4-XT…-60 always without shaft support
(de) NZM4-XT…-60 immer ohne Wellenunterstützung
(fr) NZM4-XT…-60 toujours sans support d'axe
(es) NZM4-XT…-60 siempre sin soporte de eje
(it) NZM4-XT…-60 è sempre senza supporto asse
(zh) NZM4-XT…-60 一直无轴支架
(ru) NZM4-XT…-60 всегда без опоры на ось
(nl) NZM4-XT…-60 altijd zonder asondersteuning
(da) NZM4-XT…-60 altid uden akselstøtte
(el) NZM4-XT…-60 πάντα χωρίς υποστήριξη άξονα
(pt) NZM4-XT…-60 sempre sem o suporte do eixo
(sv) NZM4-XT…-60 alltid utan axelstöd
(fi) NZM4-XT…-60 aina ilman akselin tukea
(cs) NZM4-XT…-60 vždy bez hřídelové podpěry
(et) NZM4-XT…-60 alati ilma võlli toeta
(hu) NZM4-XT…-60 mindig tengelytámasztó nélkül
(lv) NZM4-XT…-60 vienmēr bez vārpstas balsta
(lt) NZM4-XT…-60 – visada be veleno atramos
(pl) NZM4-XT…-60 zawsze bez wspornika osi
(sl) NZM4-XT…-60 zmeraj brez opore osi
(sk) NZM4-XT…-60 vždy bez podpery osi
(bg) NZM4-XT…-60 винаги без опора на оста
(ro) NZM4-XT…-60 întotdeauna fără suport de osie
(hr) NZM4-XT…-60 uvijek bez potpore za osovinu
(tr) NZM4-XT…-60 her zaman aks desteği olmadan
(sr) NZM4-XT…-60 uvek bez osovinske potpore
(no) NZM4-XT…-60 alltid uten akselstøtte
(uk) NZM4-XT…-60 завжди без опори на вісь
(ar) NZM4-XT…-60 بدون دعامة عمود دائما

7

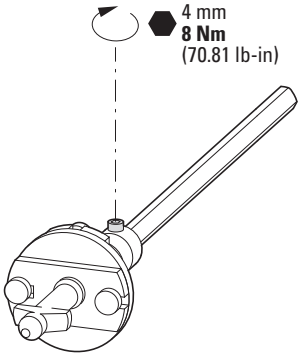

8

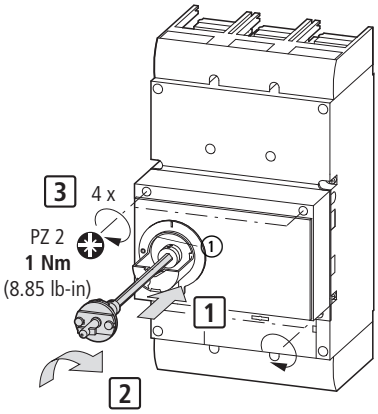

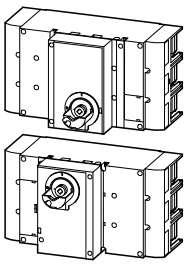

1

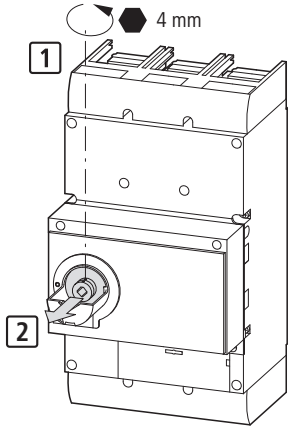

2a **NZM4-XT(V)D(V)(R)**

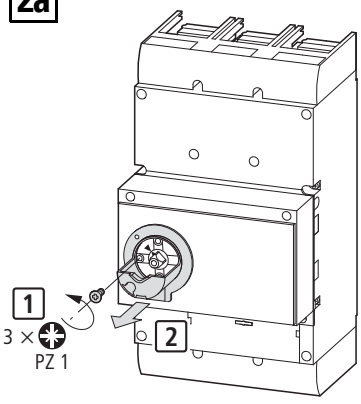

2b **NZM4-XT(V)D(V)(R)-60**

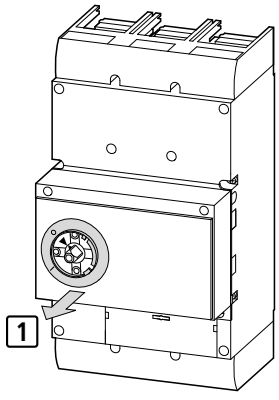

NZM4-XT(V)D(V)(R)

3a

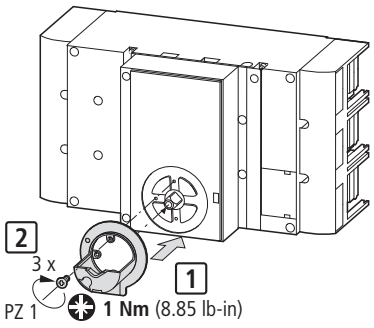

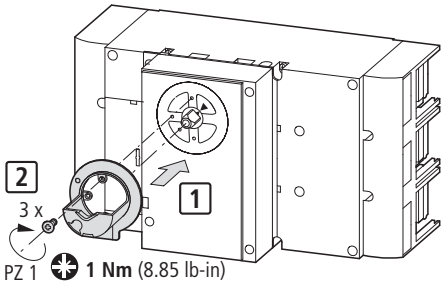

04/23 IL01210003Z

NZM4-XT(V)D(V)(R)-60

3b

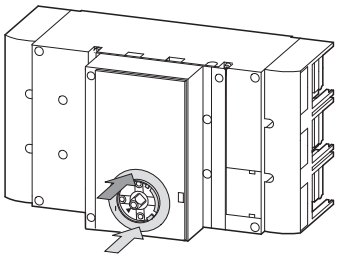

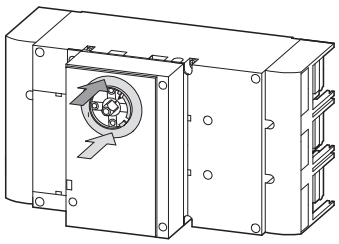

NZM4-XTVDV(R), XHBR

NZM4-XTVDKL(R)

4

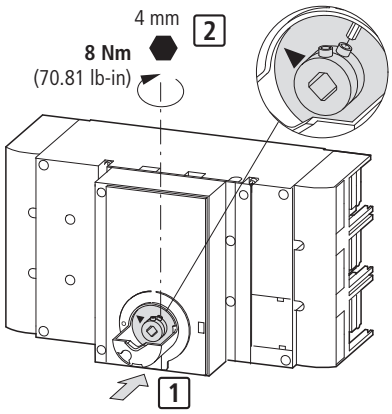

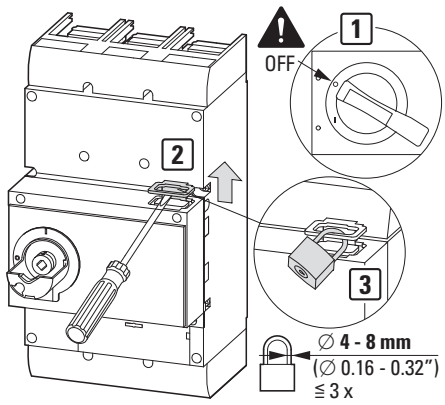

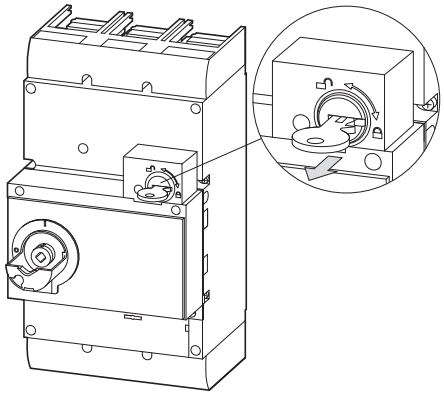

NZM4-XTVD(V)(R)(-60)

1

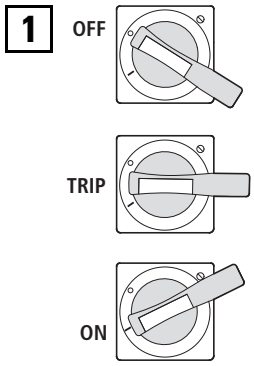

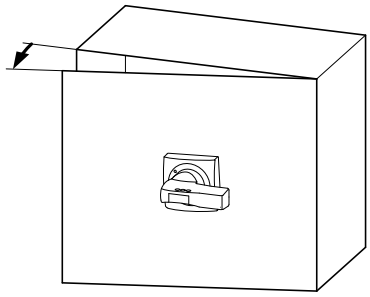

2

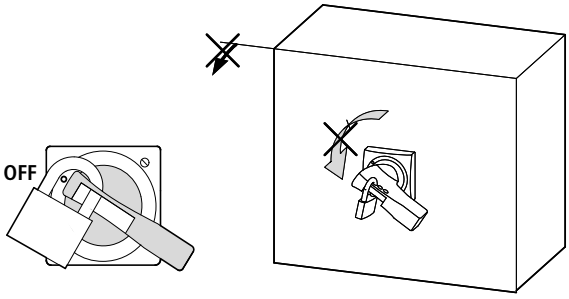

NZM4-XTVD(V)(R)(-60)-NA

1

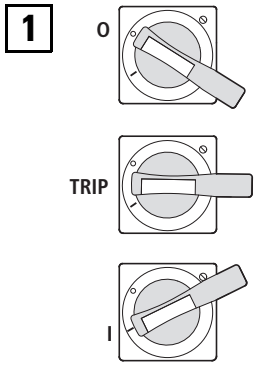

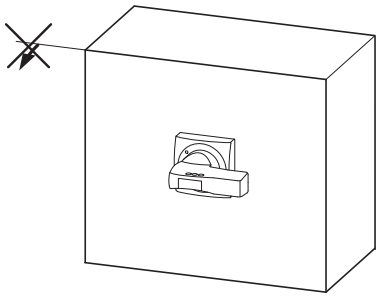

2

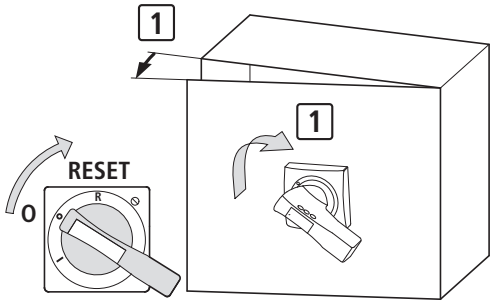

NZM4-XTVD(V)(R)

(en) Activation of the door interlock
(de) Aktivierung der Türverriegelung
(fr) Activation du verrouillage de porte
(es) Activación del enclavamiento de la puerta
(it) Attivazione del bloccoporta
(zh) 激活门联锁装置
(ru) Включение блокировки дверей
(nl) Activering van de deurvergrendeling
(da) Aktivering af dørsikkerheden
(el) Ενεργοποίηση του σύρτη ασφαλείας
(pt) Ativação do bloqueio da porta
(sv) Aktivera dörrens förregling
(fi) Oven turvakytkimen aktivointi
(cs) Aktivace dveřního zámku
(et) Ukse blokeeringu aktiveerimine
(hu) Az ajtózár aktiválása
(lv) Durvju bloķētāja aktivizācija
(lt) Durų blokuotės aktyvinimas
(pl) Uruchomienie blokady drzwi
(sl) Aktiviranje zaklepa vrat (interlock)
(sk) Aktivácia zámku dverí
(bg) Активиране на блокировката на вратата
(ro) Activarea dispozitivului de interblocare a ușilor
(hr) Aktiviranje blokade vrata
(tr) Kapı kilidinin etkinleştirilmesi
(sr) Aktiviranje blokade vrata
(no) Aktivering av dørforrigling
(uk) Активація блокування двері
(ar) تفعيـــل قفـــل البـــاب التواشـــجي

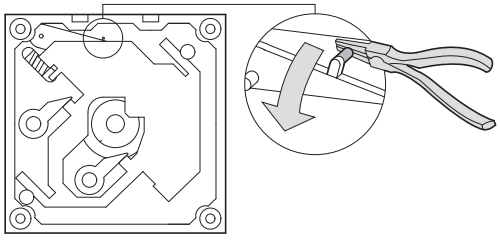

04/23 IL01210003Z

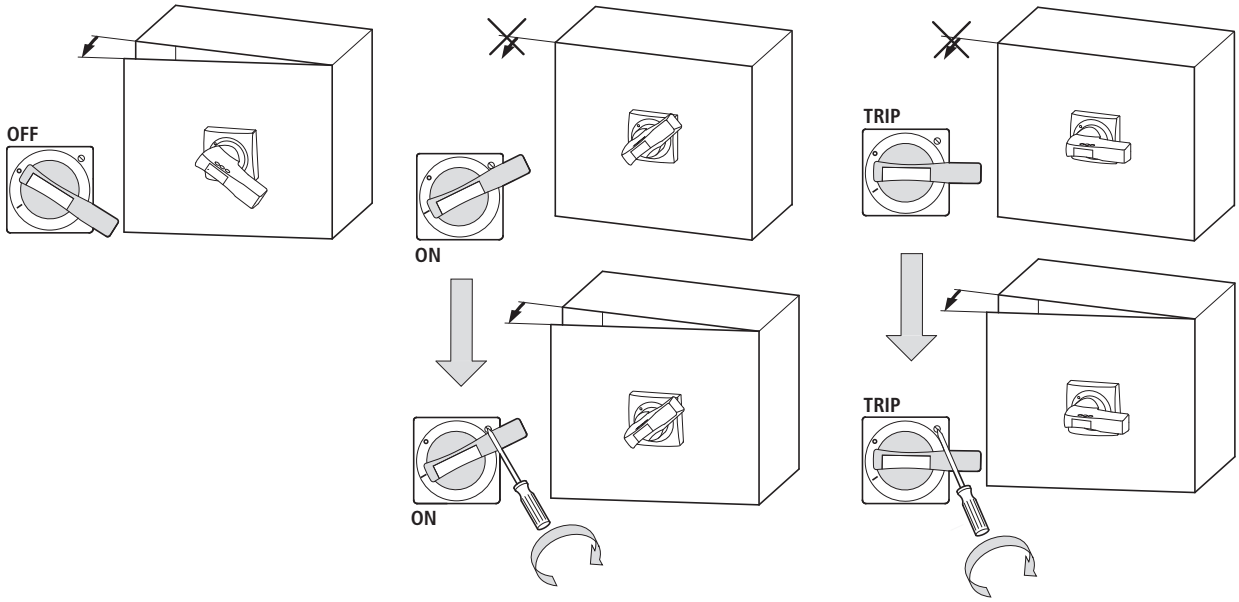

NZM4-XTVD(V)

(en) Activation of the locking position in ON position
(de) Aktivierung der Verriegelungsposition in der EIN-Position
(fr) Activation de la position de verrouillage sur ON
(es) Activación de la posición de bloqueo en posición ON
(it) Attivazione del meccanismo di blocco in posizione ON
(zh) 在“开”位激活锁定位置
(ru) Блокирование кнопки аварийной остановки в положении «включено»
(nl) Activering van de vergrendelingsstand in de AAN-stand
(da) Aktivering af låsepositionen i TÆNDT position
(el) Ενεργοποίηση της θέσης κλειδώματος στη θέση ON
(pt) Ativação da posição de bloqueio na posição ON
(sv) Aktivera låsningsläget i läget PÅ (ON)
(fi) Lukitusasennon aktivointi ON-asentoon
(cs) Aktivace blokování v zapnuté poloze
(et) Lukustusasendi aktiveerimine sisse lülitatud (ON) asendis
(hu) A reteszelt helyzet aktiválása „BE“ állásban
(lv) Bloķēšanas pozīcijas aktivizācija stāvoklī ON (Ieslēgta)
(lt) Blokavimo aktyvinimas, kai yra padėtis ON (įjungti)
(pl) Uruchomienie położenia blokady w położeniu ZAŁ.
(sl) Aktiviranje zaklepa v položaju ON
(sk) Aktivácia blokovacej polohy v polohe ZAP
(bg) Активиране на положението за заключване в позиция ON (Вкл.)
(ro) Activarea poziției de blocare în poziția Pornit
(hr) Aktiviranje položaja blokade u položaj UKLJUČENO
(tr) Kilitleme konumunun AÇIK konumunda etkinleştirilmesi
(sr) Aktiviranje položaja blokade u položaju ON
(no) Aktivering av låseposisjon i PÅ-posisjon
(uk) Блокування кнопки аварійної зупинки в положенні «увімкнено»
(ar) تفعيل وضعية القفل في وضعية التشغيل ON

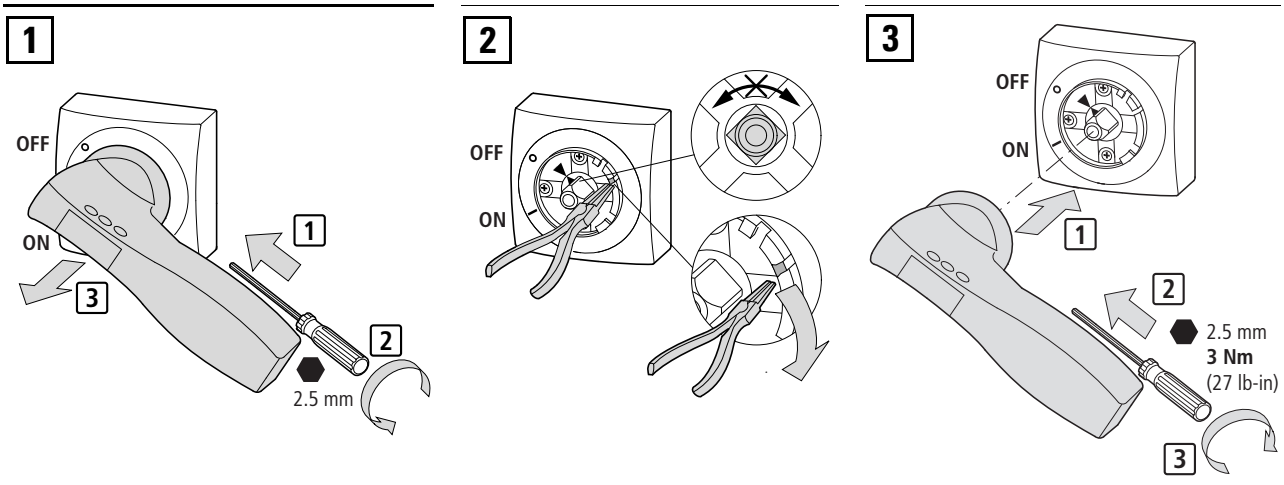

(en) **Test**
(de) **Test**
(fr) **Test**
(es) **Prueba**
(it) **Prova**
(zh) **测试**
(ru) **Проверка**
(nl) **Test**
(da) **Test**
(el) **Δοκιμή**
(pt) **Teste**
(sv) **Test**
(fi) **Testi**
(cs) **Zkouška**
(et) **Test**
(hu) **Próba**
(lv) **Pārbaude**
(lt) **Testas**
(pl) **Test**
(sl) **Test**
(sk) **Skúška**
(bg) **Тест**
(ro) **Test**
(hr) **Test**
(tr) **Test**
(sr) **Тест**
(no) **Test**
(uk) **Тест**
(ar) **الاختبـــار**

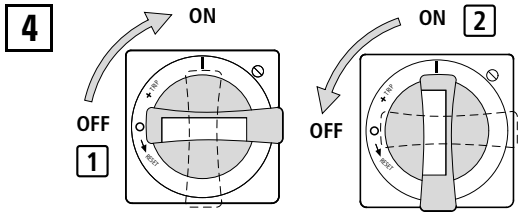

04/23 IL01210003Z

Einklappseite: 17 mm Beschnitt

Einklappseite: 17 mm Beschnitt

(en) CAUTION
It is not permitted to activate the locking position in ON position for the emergency-stop!

(de) VORSICHT
Die Aktivierung der Verriegelungsposition in der EIN-Position ist bei einem Notaus nicht gestattet!

(fr) ATTENTION
Il est interdit d'activer la position de verrouillage en position de marche pour l'arrêt d'urgence!

(es) ATENCIÓN
No está permitido activar la posición de bloqueo en posición ON en parada de emergencia!

(it) ATTENZIONE
Non è permesso attivare il meccanismo di blocco in posizione ON per l'arresto d'emergenza!

(zh) 注意
不允许在紧急停止处于 “ 打开 ” 位时激活锁定位置 !

(ru) ВНИМАНИЕ
Запрещено блокировать кнопку аварийного останова в положении ВКЛ!

(nl) VOORZICHTIG
Het is niet toegestaan om de vergrendeling in de AAN-stand te activeren voor de noodstop!

(da) FORSIGTIG
Det er ikke tilladt at aktivere låsepositionen i positionen TÆNDT for nødstop!

(el) ΠΡΟΣΟΧΗ
Δεν επιτρέπεται η ενεργοποίηση της θέσης κλειδώματος στη θέση ON για το σταμάτημα έκτακτης ανάγκης!

(pt) CUIDADO
Não é permitido ativar a posição de bloqueio na posição ON para a paragem de emergência!

(sv) OBSERVERA
Det är inte tillåtet att aktivera låsningsläget i läget PÅ (ON) för nödstoppet!

(fi) HUOMIO
Lukitusasentoa ei saa aktivoida ON-asentoon hätäpysäytystä varten!

(cs) UPOZORNĚNÍ
Aktivace blokování v poloze ZAPNUTO za účelem nouzového zastavení není povolena!

(et) ETTEVAATUST
Hädaseiskamiseks ei ole lubatud lukustusasendit aktiveerida, kui see on sisse lülitatud (ON) asendis!

(hu) VIGYÁZAT
Tilos a vészleállítónál a reteszelt helyzet aktiválása „BE“ állásban!

(lv) UZMANĪBU
Aizliegts aktivizēt bloķēšanu pozīcijā ON (Ieslēgts), lai veiktu avārijas apstāšanos!

(lt) PERSPĖJIMAS
Draudžiama aktyvinti avarinio stabdiklio blokavimą, kai jis yra nustatytas į padėtį ON (įjungti)!

(pl) PRZESTROGA
Uruchomienie położenia blokady w położeniu WŁ. nie jest dozwolone w przypadku zatrzymania awaryjnego!

(sl) POZOR
Zaklepa v položaju ON ni dovoljeno aktivirati za zaustavitev v sili!

(sk) UPOZORNENIE
Pri núdzovom zastavení nie je dovolené aktivovať blokovaciu polohu v polohe ON!

(bg) ВНИМАНИЕ
Не е разрешено активиране на фиксиращата позиция в позиция ВКЛ. за аварийното спиране!

(ro) ATENTIE
Nu este permisă activarea poziției de blocare în poziția Pornit pentru oprirea de urgență!

(hr) PAZNJA
Nije dopušteno aktivirati položaj blokade u položaj ON za zaustavljanje u slučaju nužde!

(tr) DİKKAT
Acil durdurma için kilitleme konumunu AÇIK konumda etkinleştirmeye izin verilmez!

(sr) ОПРЕЗ
Није дозвољено активирати положај блокаде у положају ON (УКЉУЧЕНО) код заустављања у случају нужде!

(no) FORSIKTIG
Det er ikke tillatt å aktivere låseposisjonen i PÅ-stilling for nødstoppet.!

(uk) УВАГА
Заборонено блокувати кнопку аварійної зупинки в положенні «увімкнено»!

(ar) انتبـــاه
ا يســـمح بتفعيـــل وضـــعية القفـــل (التشـــغيل) فـــي حـــالات ON فـــي وضـــع الطـــوارئ!

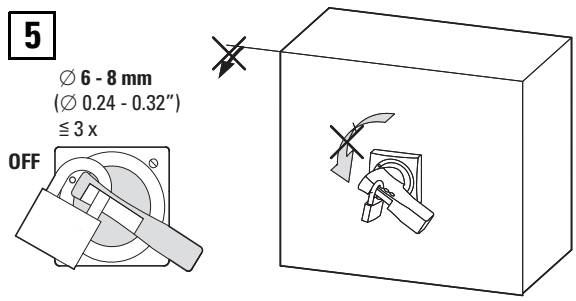

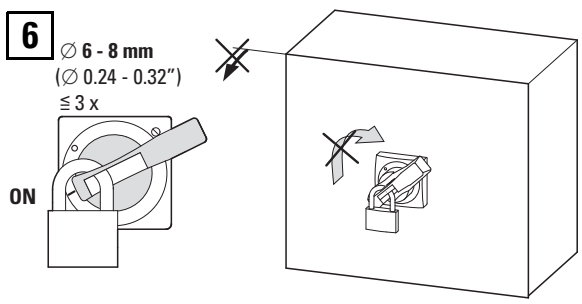

(en) **Assembly**	(zh) **安装**	(pt) **Montagem**	(hu) **Felszerelése**	(sk) **Montáž**	(sr) **Монтажа**
(de) **Montage**	(ru) **Монтаж**	(sv) **Montering**	(lv) **Montāža**	(bg) **Монтаж**	(no) **Montering**
(fr) **Montage**	(nl) **Montage**	(fi) **Asennus**	(lt) **Montavimas**	(ro) **Montarea**	(uk) **Монтаж**
(es) **Montaje**	(da) **Montering**	(cs) **Montáž**	(pl) **Montaż**	(hr) **Montaža**	(ar) **التركيـــب**
(it) **Montaggio**	(el) **Τοποθέτηση**	(et) **Paigaldamine**	(sl) **Montaža**	(tr) **Montaj**	

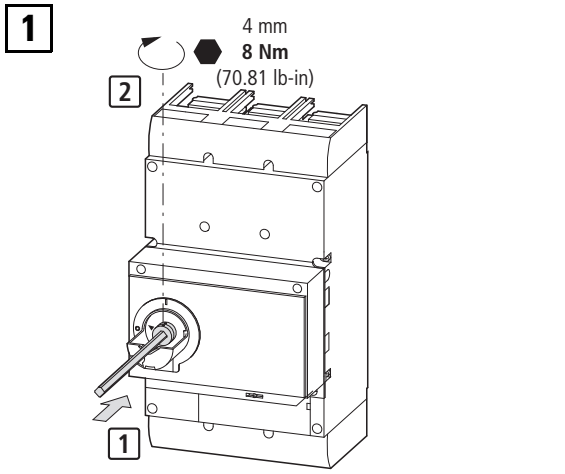

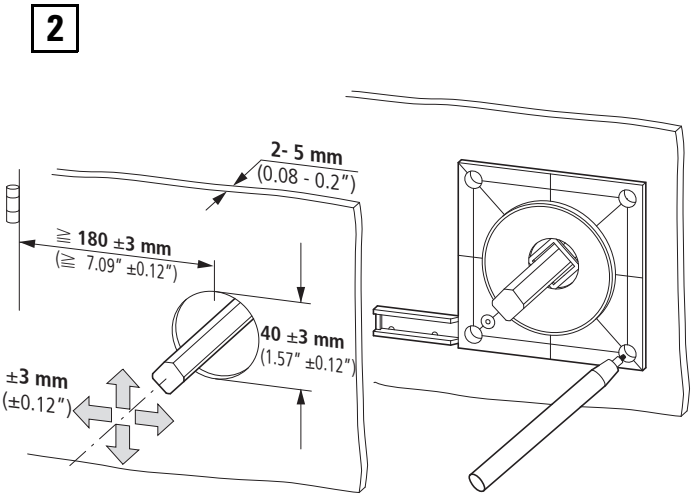

04/23 IL01210003Z

3

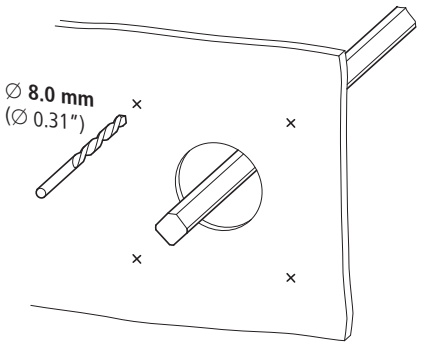

4

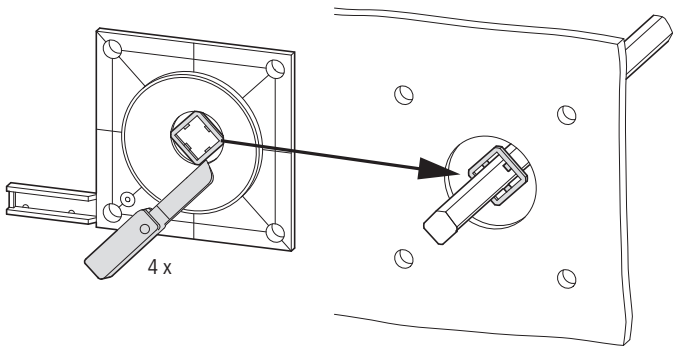

5

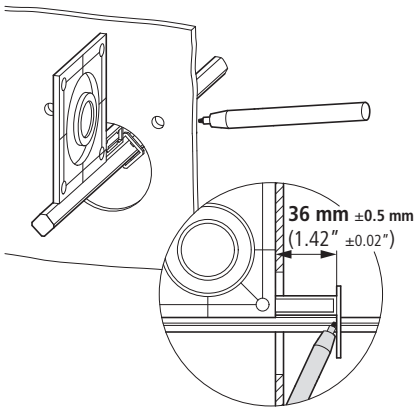

6

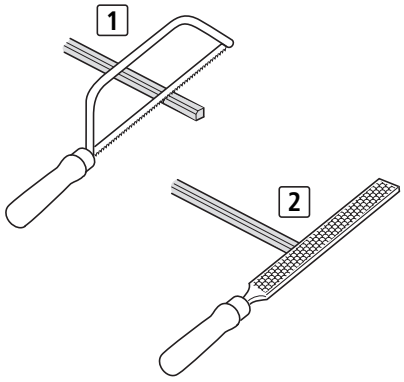

7

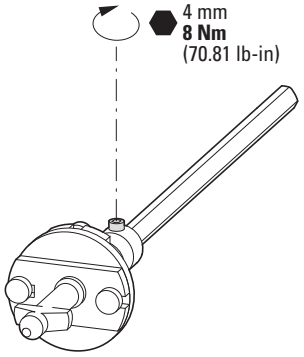

8

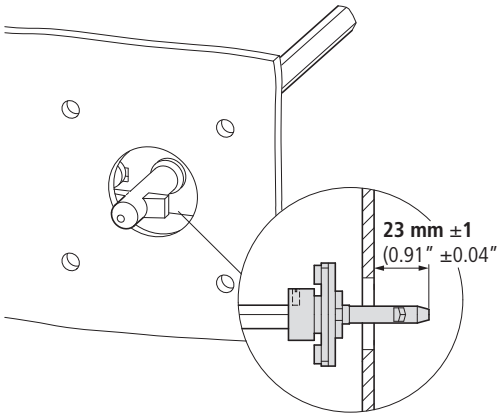

9

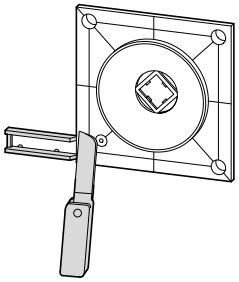

10

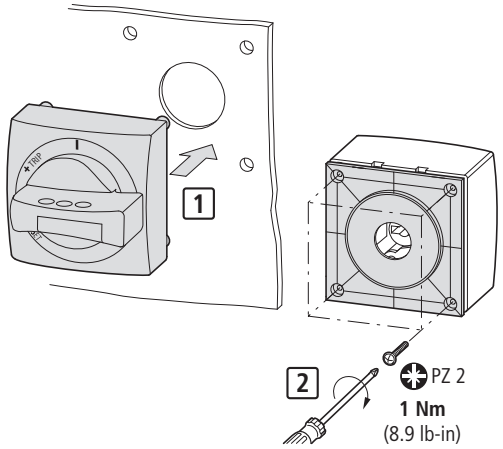

04/23 IL01210003Z

(en) **Dismounting**	(zh) **拆卸**	(pt) **Desmontagem**	(hu) **Leszerelése**	(sk) **Demontáž**	(sr) **Демонтирање**
(de) **Demontage**	(ru) **Демонтаж**	(sv) **Demontering**	(lv) **Demontāža**	(bg) **Демонтаж**	(no) **Demontering**
(fr) **Démontage**	(nl) **Demontage**	(fi) **Irrottaminen**	(lt) **Išmontavimas**	(ro) **Demontarea**	(uk) **Демонтаж**
(es) **Desmontaje**	(da) **Afmontering**	(cs) **Demontáž**	(pl) **Demontaż**	(hr) **Demontaža**	(ar) **الفـــك**
(it) **Smontaggio**	(el) **Αφαίρεση**	(et) **Eemaldamine**	(sl) **Demontaţa**	(tr) **Sökme**	

1

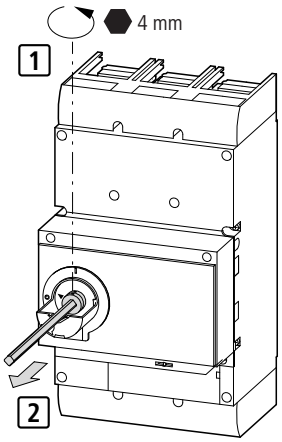

2

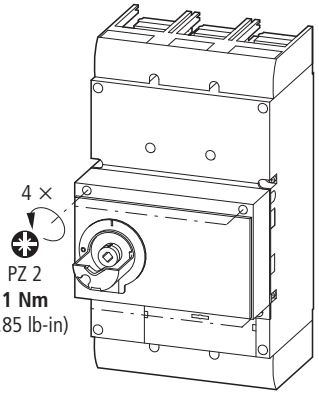

3

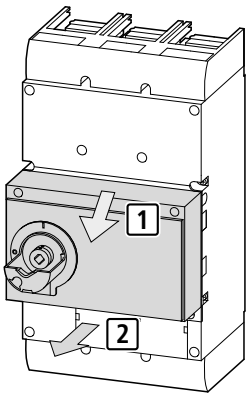

© 2002 Eaton Industries (Austria) GmbH

EU: Eaton Industries (Austria) GmbH, Eugenia 1, 3943 Schrems, Austria
UK: Eaton Electric Ltd., P.O. Box 554, Abbey Park, Southampton Road, Titchfield, PO14 4QA, United Kingdom
MA: اتون الكترك تقسيم ابنال6,شارع سقرآط, معاريف امتداد,طابق1,الرمزالبريدي 20370,الدار البيضاء.المغرب
USA: **Eaton.com/eatoncare** +1 877-386-2273
Eaton.com/contacts
Eaton.com/aftersales
Eaton.com/documentation

04/23 IL01210003Z
Eaton.com/recycling