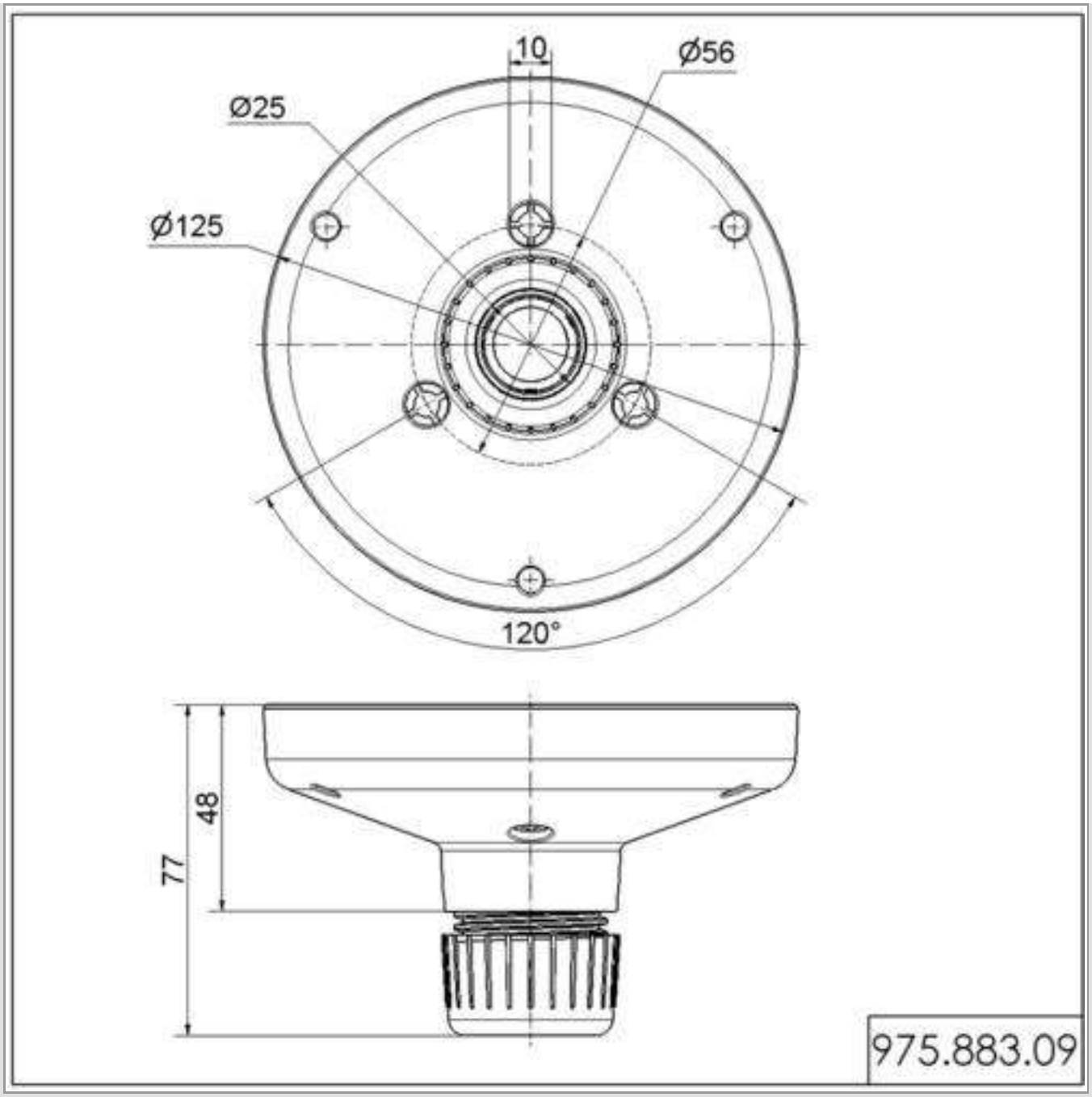
10
Ø56
Ø25
Ø125
120°
48
77
975.883.09