PL 7 RV

Art. No. 4477 (NCS S 3000-N) – 4 Ω
Art. No. 4475 (schwarz / *black*) – 4 Ω
Art. No. 4476 (schwarz / *black*) – 8 Ω

7 cm (2,5“) Einbaulautsprecher mit Gewindering am Kunststoffgehäuse zur einfachen Montage in einer kreisrunden Öffnung ohne zusätzliche Schrauben. Hoher Wirkungsgrad im sprachrelevanten Frequenzbereich. Inklusive 50 cm Kabel.

Anwendungsmöglichkeiten
• Armaturenbretter, Tür- oder andere Verkleidungen in Fahrzeugen

7 cm (2.5”) flush-mounted speaker *with a threaded mounting ring at the plastic housing for easy installation in round openings without additional screws. High efficiency at frequencies relevant for speech reproduction. Including 50 cm cable.*

Typical applications
• *Dashboards, door panels or other panels in vehicles*

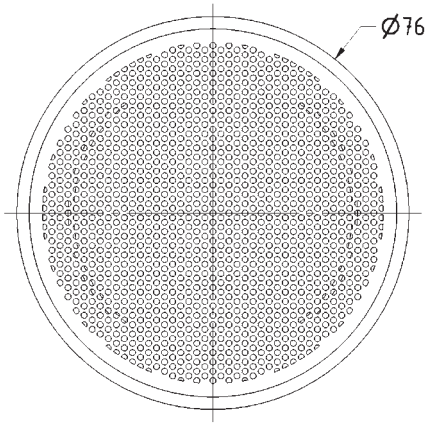

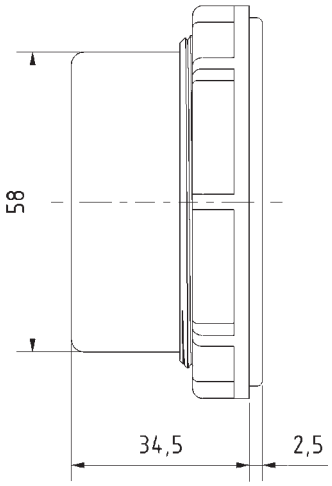





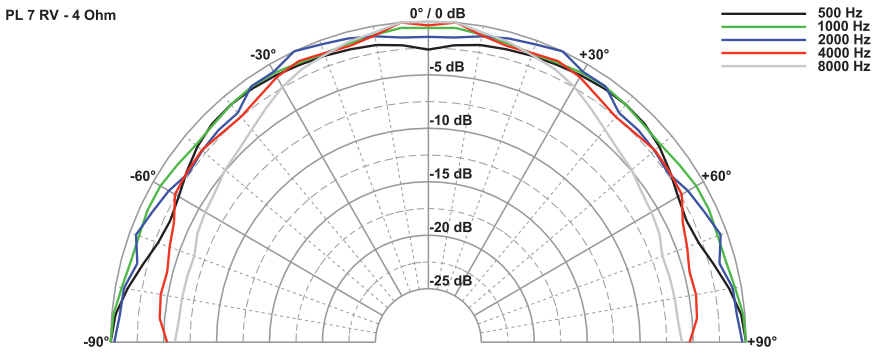

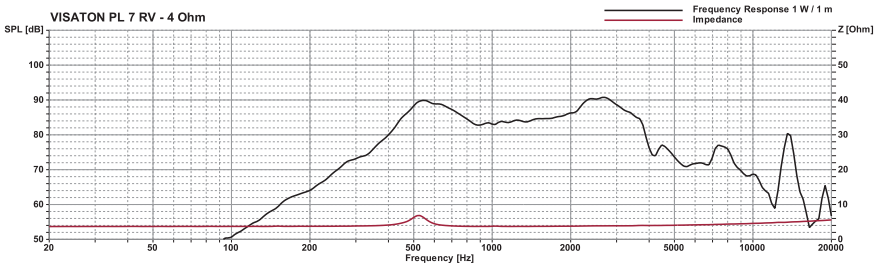

Technische Daten / *Technical Data*	
Nennbelastbarkeit *Rated power*	10 W
Musikbelastbarkeit *Maximum power*	20 W
Impedanz *Impedance*	4 Ω / 8 Ω
Übertragungsbereich (–10 dB) *Frequency response (–10 dB)*	400–5000 Hz
Mittlerer Schalldruckpegel *Mean sound pressure level*	88 dB (1 W/1 m)
Resonanzfrequenz *Resonant*	550 Hz
Einbauöffnung *Cutout diameter*	64,5 mm
max. Wandstärke *max. thickness panel*	7,5 mm
Kabellänge *Length of cable*	0,5 m
Gewicht netto *Net weight*	0,160 kg
Farben *Colours*	NCS S 3000-N (grau / *grey*) schwarz / black

© VISATON GmbH & Co. KG • Ohligser Straße 29-31 • D-42781 Haan • Tel.: 0 21 29 / 5 52 - 0 • Fax: 0 21 29 / 5 52 - 10 • e-mail: visaton@visaton.com