HAUBER
ELEKTRONIK

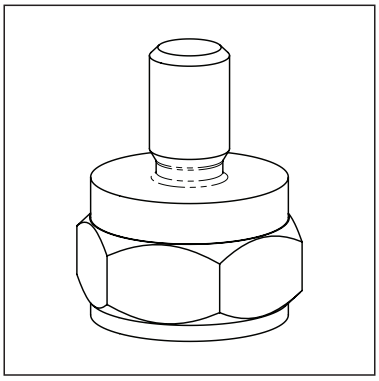

Montageadapter Typ 01.109.026
M8 auf 3/8" 24 UNF 2A

Mounting Adapter Type 01.109.026
M8 on 3/8" 24 UNF 2A

Technische Daten / Technical Data

Montageadapter	
Innengewinde:	M8 x 10 mm, Steigung: 1.25 mm
Außengewinde:	3/8" 24 UNF 2A
Material:	Edelstahl, Typ V4A, Werkstoff Nr.: 1.4404 (AISI 316L)

Mounting Adapter	
Inner thread:	M8 x 10 mm, pitch: 1.25 mm
External thread:	3/8" 24 UNF 2A
Material:	Stainless Steel, Type V4A, Material Nr.: 1.4404 (AISI 316L)

Abmessungen / Dimensions

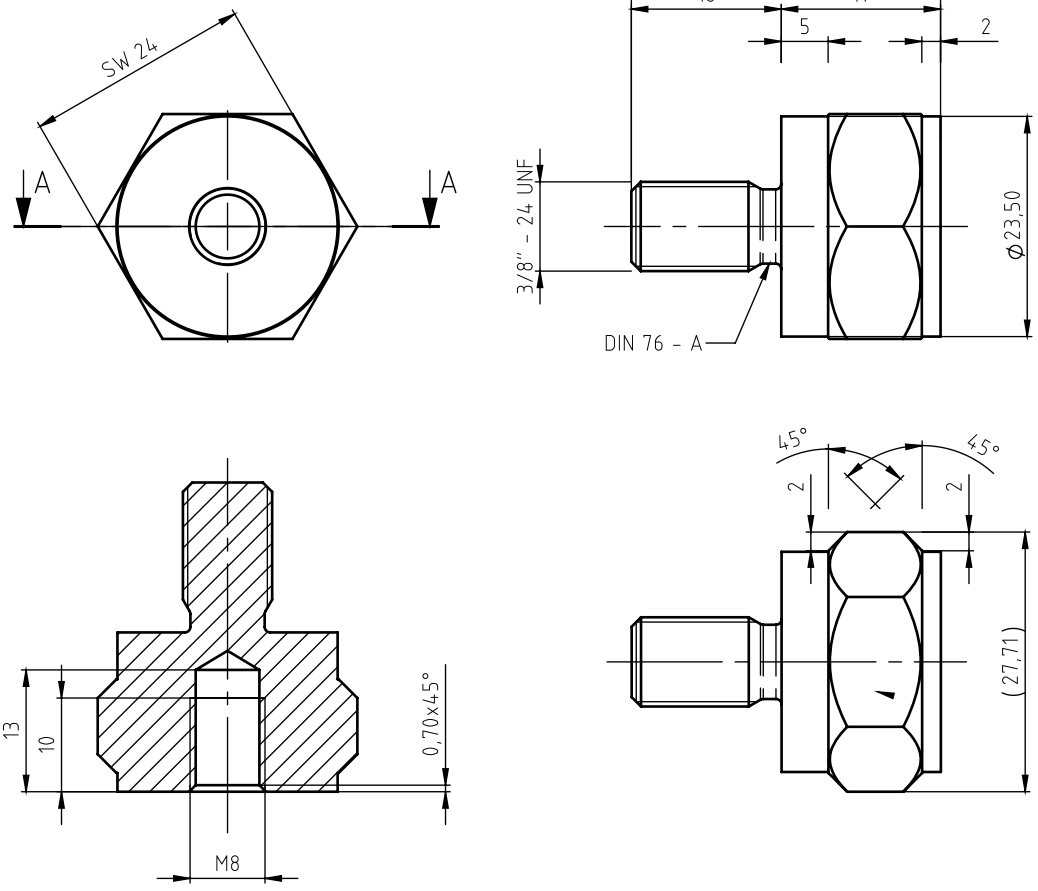

Alle Maße in mm / All measures in mm

HAUBER-Elektronik GmbH · Fabrikstraße 6 · D-72622 Nürtingen-Zizishausen · Tel. +49 (0) 7022 / 21750-0
GF: Tobias Bronkal · info@hauber-elektronik.de · www.hauber-elektronik.de · Fax. +49 (0) 7022 / 21750-50

Version: 01.12.2017