



356 50→56

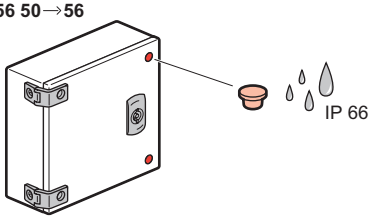

356 00→22

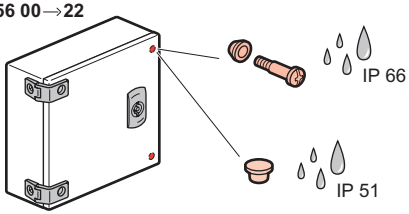

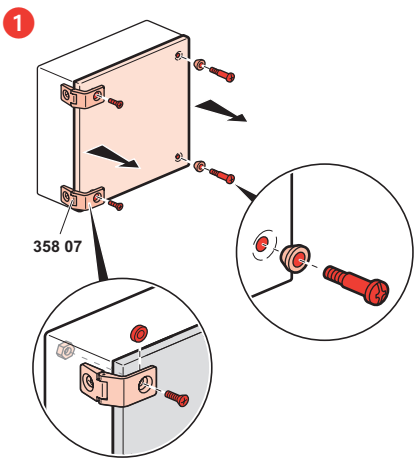

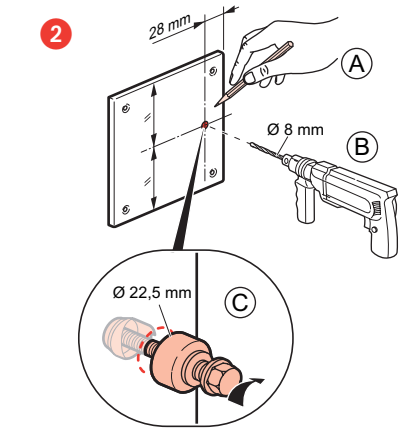

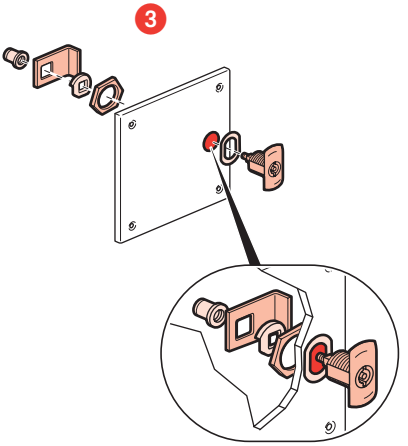

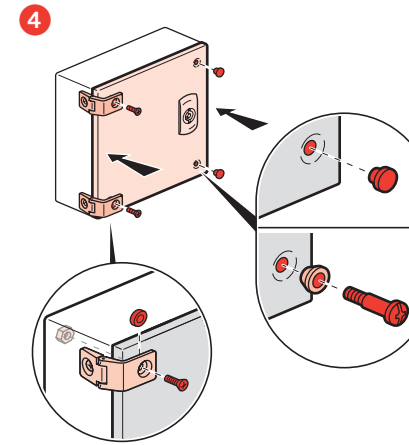

N041603/00