Data sheet 1/2

03/2013/RBA/Ed.1

REF: MMCRJ45SC6A

SHIELDED RJ45 CAT6A PLUG FOR STRANDED CABLE



Descriptions

- Shielded RJ45 plug for shielded round stranded cable category 6A: **AWG 24 & AWG 26**
- Conductors split on 2 levels in order to ensure a better crosstalk (NEXT)
- 8 positions – 8 contacts
- Half-round entry
- Materials : polycarbonate (UL94V-0 or UL94V-2) - contact in bronze with gold plating
- Gold plating 3µ
- Conditioning : by plastic box with 100 pieces

Performances

Applications UL	250V AC / 2A
Insulation resistance	**100MΩ**

3D picture

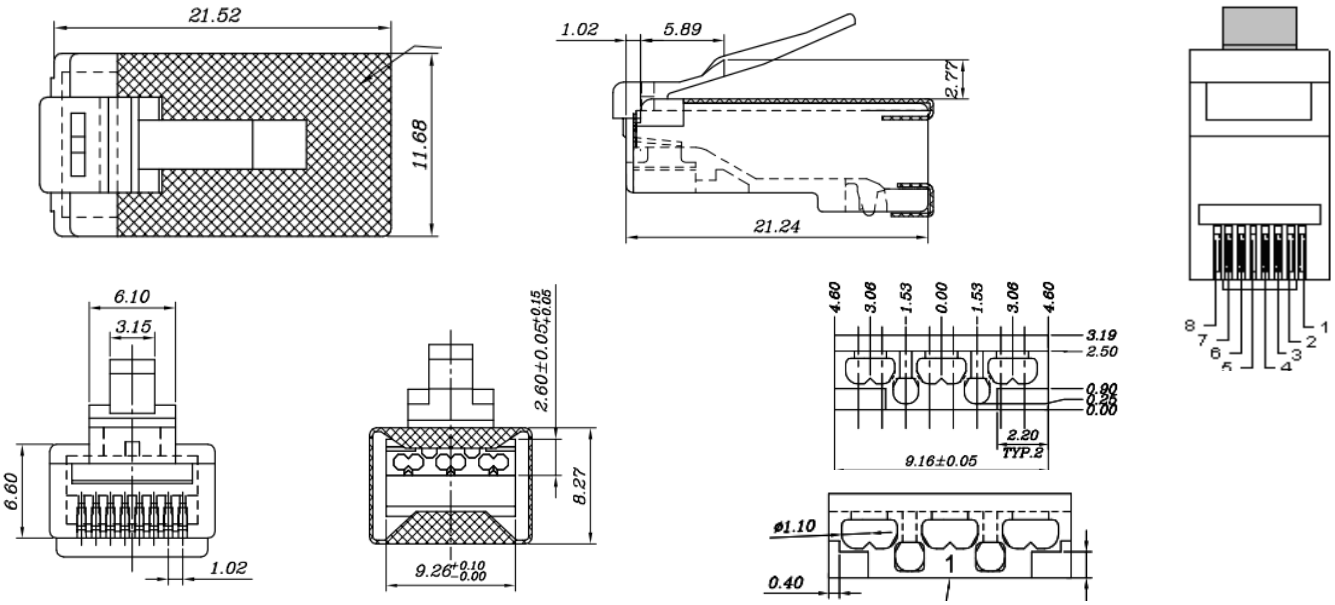

Ce document est confidentiel, et est la propriété de Multimédia Connect. Multimédia Connect possède un copyright, et le document ne doit pas être copié ou changé sous aucune forme, complètement ou en partie sans permission écrite de Multimédia Connect. Les caractéristiques portées sur cette fiche ne sont pas contractuelles, et sont susceptibles d'être modifiées sans préavis

Data sheet 2/2

03/2013/RBA/Ed.1

REF: MMCRJ45SC6A

SHIELDED RJ45 CAT6A PLUG FOR STRANDED CABLE

Related product

Part Number	Designation	Packaging
MRJSRx	Boots for RJ45 – diameter < 6mm	100
MRJTSx	Boots for RJ45 slim type – diameter < 6mm	100
MMCP86MET	Crimp tool for 6/8 contacts modular plug	Unit

Ordering information

Part Number	Designation	Packaging
MMCRJ45SC6A	Shielded RJ45 CAT6A plug for stranded cable	100

Ce document est confidentiel, et est la propriété de Multimédia Connect. Multimédia Connect possède un copyright, et le document ne doit pas être copié ou changé sous aucune forme, complètement ou en partie sans permission écrite de Multimédia Connect. Les caractéristiques portées sur cette fiche ne sont pas contractuelles, et sont susceptibles d'être modifiées sans préavis