efector

Zubehör

E11033

Einbauadapter
M30 x 1,5 - G 1½

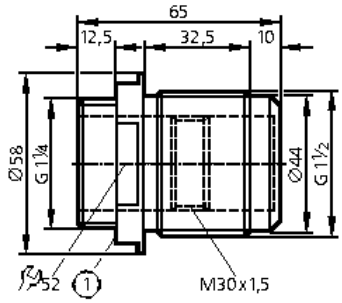

1: O-Ring 44 x 2 mm

Prozeßanschluß	G1½
Druckfestigkeit [bar]	8 *)
Umgebungstemperatur [°C]	-25...90
Gehäusewerkstoffe	POM (Polyoxymethylen) EPDM
Bemerkungen	*) statisch

Accessories

E11033

Mounting adapter
M30 x 1.5 - G 1½



Process connection	G1½
Pressure rating [bar]	8 *)
Operating temperature [°C]	-25...90
Housing material	POM (polyoxymethylene) EPDM
Remarks	*) static