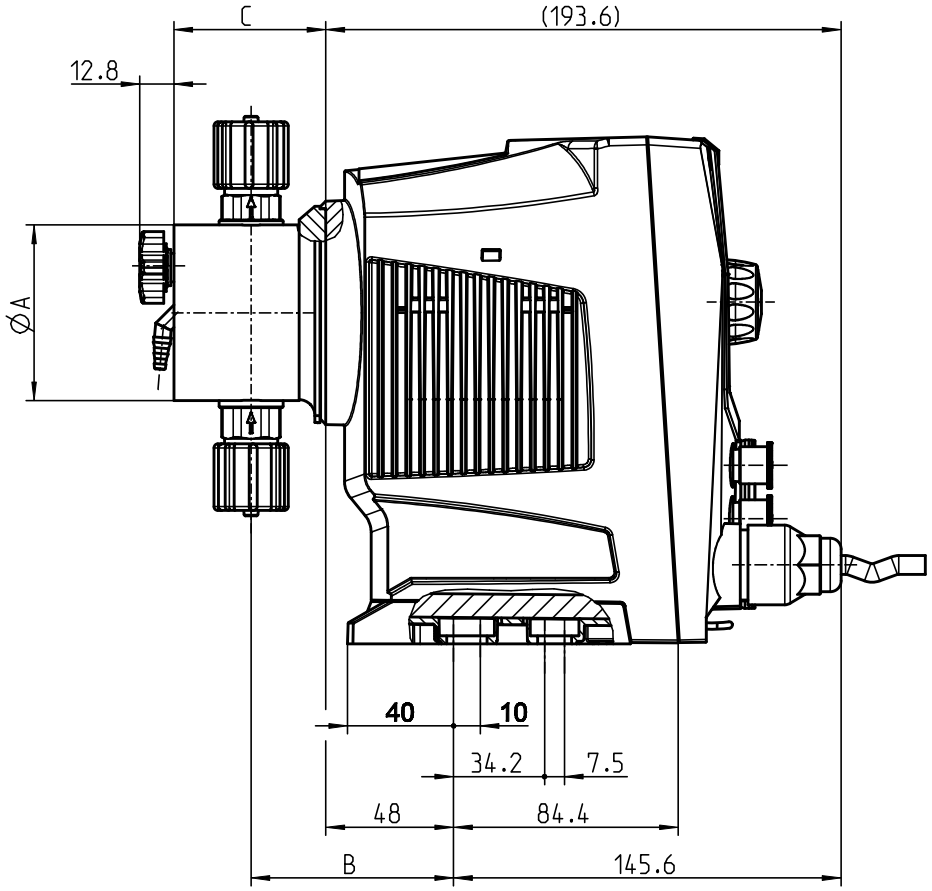

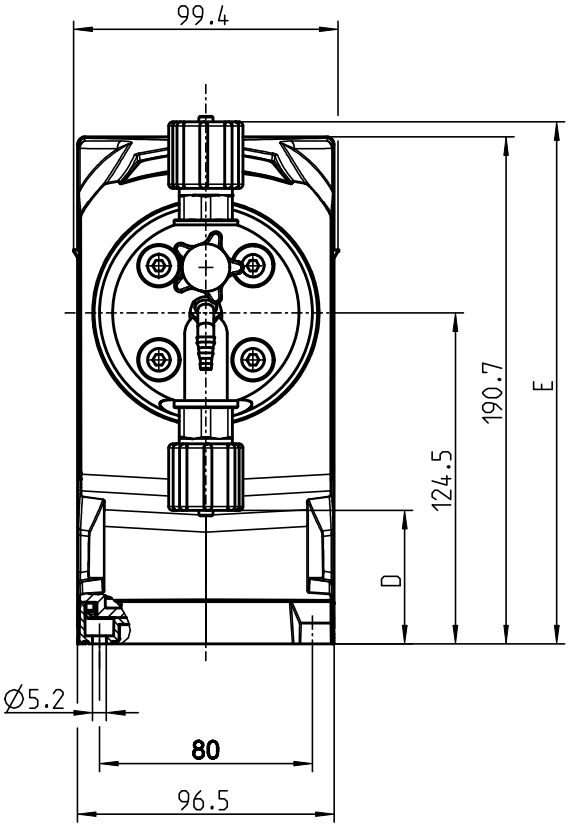

Pumpentyp/ Pump type	Dosierkopf/ Dosing head	ØA	B	C	D	E
16006	70x20	70	76	57	52	196
07018	90x37	90	75	57	40	205
04028	90x44	90	75	57	40	205
02050	110x59	110	75	57	30	215

BTXB
TN/ PN

Revision	Aenderungen Changes	Aenderungsnummer / Change number: 22279-058 Aenderungsbeschreibung / Change description:
1		

CAD-System	Dokart/ Doc.type	Bearbeiter / Editor	Dokumenttyp / Document category	
PTC Creo	D2F	S. Rai	Maßblatt / Dimensional sheet	
Status	Datum / Date	Genehmiger / Released by	Modell / Model: 40810523	1.25
Wird bearbeitet			Zng. / Draw.: 40810523	1.4

Massstab / Scale	Volumen / Volume	Gewicht / Weight	Werkstoff / Material:	siehe Einzelteile
1:2			Halbzeug / Half-finished part:	-

Form- und Lage Shape and pos. tolerance	Werkstueckkanten Edge finish	Allgem.Tol. General tol.	Oberflaechen Surfaces

Benennung / Description

Maßblatt BTXb PV_/PE_

dimensional sheet BTXb PV_/PE_

ProMinent GmbH Im Schuhmachergewann 5-11 69123 Heidelberg Postfach 101760 69007 Heidelberg Germany	Maße / Size ISO 14405 E	ISO 128	Zeichnungsnummer / Drawing number 40810523	Blatt/Sheet 1/1

Ersatz fuer / replacement for:

Format / Size: A3 (2015-05-01)

Schutzvermerk ISO 16016 beachten
Copyright reserved