Ø 4 mm-Universalbuchsen | Ø 4 mm Universal Sockets | Douilles Ø 4 mm à montage universel

XUB-G





Schutzdeckel
Protective cap
Couvercle de protection :
SD-XUB



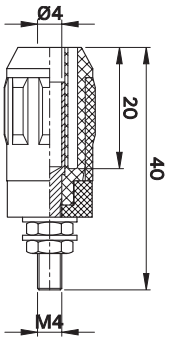

MAH 507

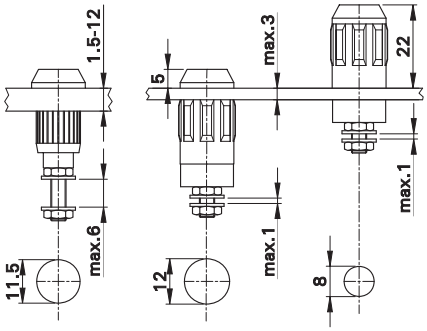

Isolierte, starre Ø 4 mm-Buchse, geeignet zur Aufnahme federnder Ø 4 mm-Stecker mit starrer Isolierhülse. Messingdrehteil. Montage durch Aufbau, Einbau oder Einpressen in Bohrungen von Platten oder Gehäusen aus Kunststoff, Metall etc.
Anschluss: Gewindebolzen M4.

Optional: Schutzdeckel SD-XUB zum Verschluss der Buchsen im unbeschalteten Zustand (Schutzart IP67).

Insulated Ø 4 mm rigid socket accepting spring-loaded Ø 4 mm plugs with rigid insulating sleeve. Machined brass. The socket is surface-mounted, assembled flush or pressed into predrilled panels of plastic, metal etc.

Connection: Threaded bolt M4.

Optional : Protective cap SD-XUB to cover-up unplugged, unused sockets (Protection degree IP67).

Douille rigide Ø 4 mm, adaptée à la connexion de fiches Ø 4 mm élastiques à fourreau rigide. Laiton décolleté. Douille se monte en saillie, s'emmanche ou se visse dans des perçages de panneaux ou de boîtiers plastiques, métalliques...
Raccord : Embout fileté M4.

Au choix : Couvercle de protection SD-XUB pour obturer des douilles à l'état non connecté (Degré de protection IP67).

Typ Type Type	Best.-Nr. Order No. N° de Cde	Bemessungsspannung / -strom Rated voltage / current Tension / intensité assignée		*Farben *Colours *Couleurs
XUB-G	**66.9684-***	600 V[1], CAT II ~ 1000 V[2], CAT II / 20 A	Ni	20 21 22 23 24 25 26 27 28 29

1) Aufbau
2) Einbau oder Einpress

1) Surface-mounted
2) Assembled flush or pressed in

1) Montage en saillie
2) Vissage ou emmanchement

Zubehör

Einpressdorn: MB4-S (→ Seite 197)
Schutzdeckel: SD-XUB (→ Seite 195)

Accessories

Press-in tool: MB4-S (→ page 197)
Protective cap: SD-XUB (→ page 195)

Accessoires

Outil d'emmanchement : MB4-S (→ page 197)
Couvercle de protection : SD-XUB (→ page 195)

Ø 4 mm-Winkelbuchsen | Ø 4 mm Angled Sockets | Douilles coudées Ø 4 mm

SLB4-I/90



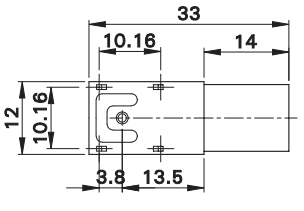

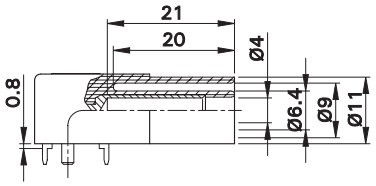

Isolierte, starre, 90° abgewinkelte Ø 4 mm-Buchse, geeignet zur Aufnahme federnder Ø 4 mm-Stecker mit starrer Isolierhülse. Messingdrehteil.
Anschluss: Rundstift Ø 2 mm und Kontakte für die Montage auf Printplatten.

Insulated, right-angled Ø 4 mm rigid socket accepting spring-loaded Ø 4 mm plugs with rigid insulating sleeve. Machined brass.
Connection: Ø 2 mm round pin and contacts for mounting on printed-circuit boards.

Douille rigide Ø 4 mm, isolée, coudée à 90°. Adaptée à la connexion de fiches Ø 4 mm élastiques à fourreau rigide. Laiton décolleté.
Raccord : Broche Ø 2 mm et contacts pour montage sur circuit imprimé.

Typ Type Type	Best.-Nr. Order No. N° de Cde	Bemessungsspannung / -strom Rated voltage / current Tension / intensité assignée		*Farben *Colours *Couleurs
SLB4-I/90	**23.3200-***	1000 V, CAT III / 24 A	Au	21 22