HAUBER
ELEKTRONIK

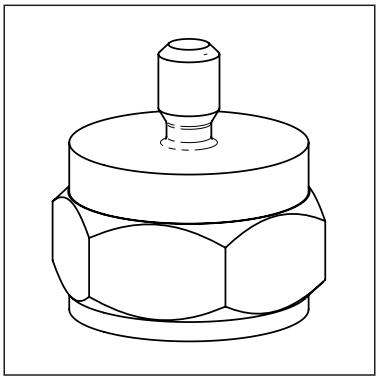

Montageadapter Typ 01.109.027
M8 auf M6

Mounting Adapter Type 01.109.027
M8 on M6

Technische Daten / Technical Data

Montageadapter	
Innengewinde:	M8 x 10 mm, Steigung: 1.25 mm
Außengewinde:	M6 x 10 mm, Steigung: 1.0 mm
Material:	Edelstahl, Typ V4A, Werkstoff Nr.: 1.4404 (AISI 316L)

Mounting Adapter	
Inner thread:	M8 x 10 mm, pitch: 1.25 mm
External thread:	M6 x 10 mm, pitch: 1.0 mm
Material:	Stainless Steel, Type V4A, Material Nr.: 1.4404 (AISI 316L)

Abmessungen / Dimensions

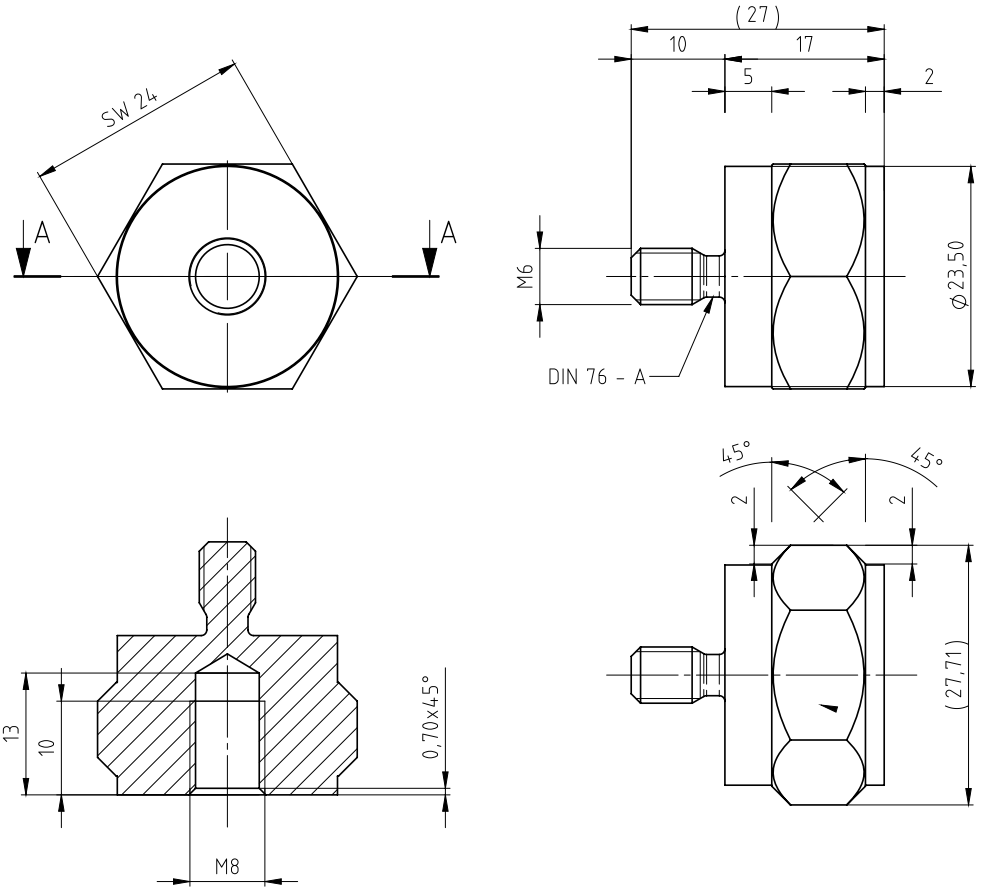

Alle Maße in mm / All measures in mm