Benutzeranleitung
multipacPRO **(Al Zn)**

User Manual
multipacPRO **(Al Zn)**

Instruction utilisateur
multipacPRO **(Al Zn)**

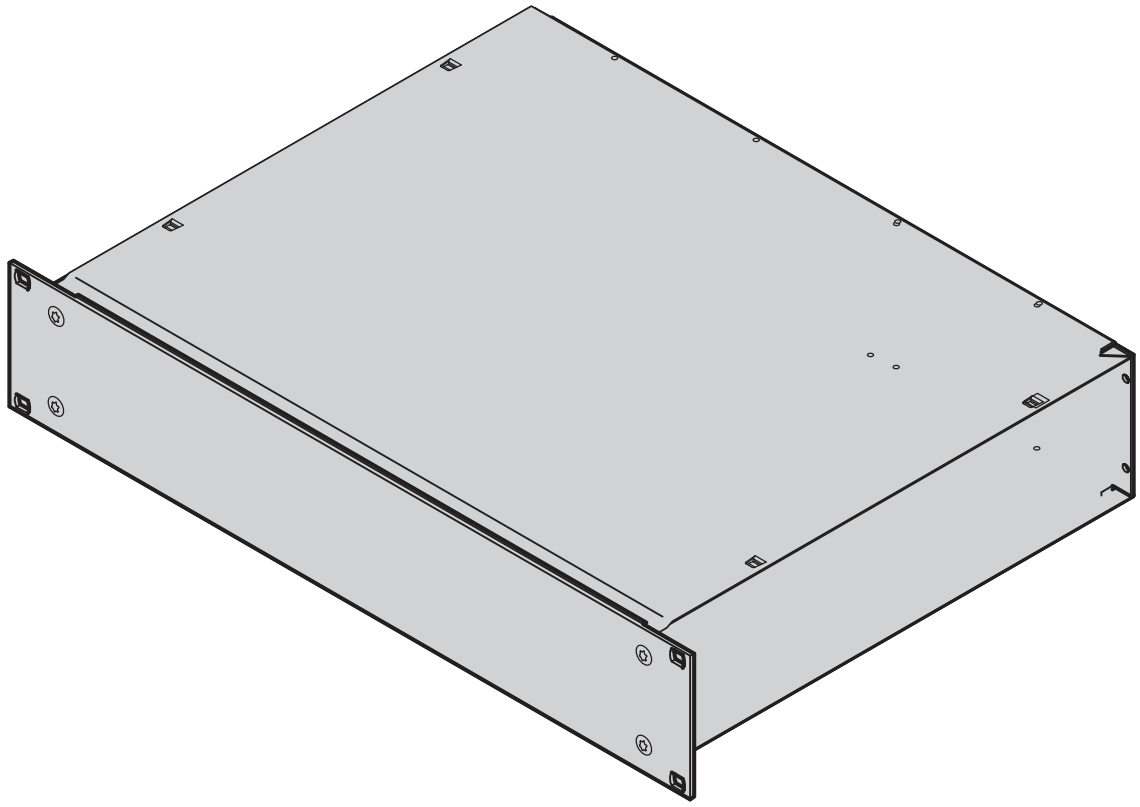

Schroff GmbH www.nvent/schroff.com
Langenalber Straße 96 - 100 • D-75334 Straubenhardt • Telefon: +49(0)70 82 7 94-0 • Telefax: +49(0)70 82 7 94 200

05/18

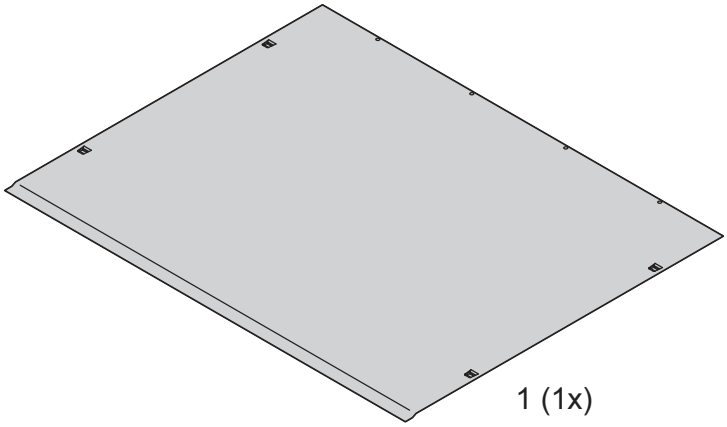

1 (1x)

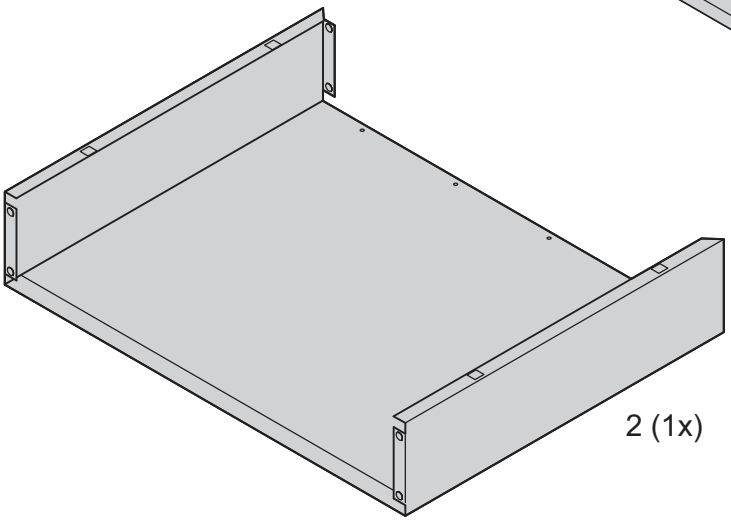

2 (1x)

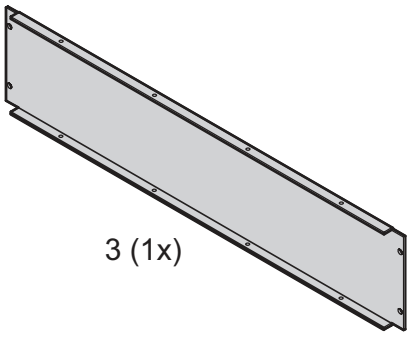

3 (1x)

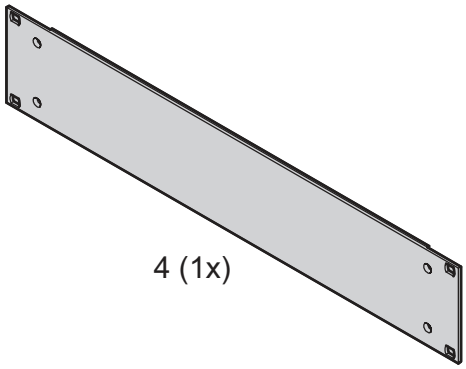

4 (1x)



5 (12x)
M 2,5 x 6
Torx

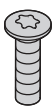

6 (4x)
M 4x12
Torx

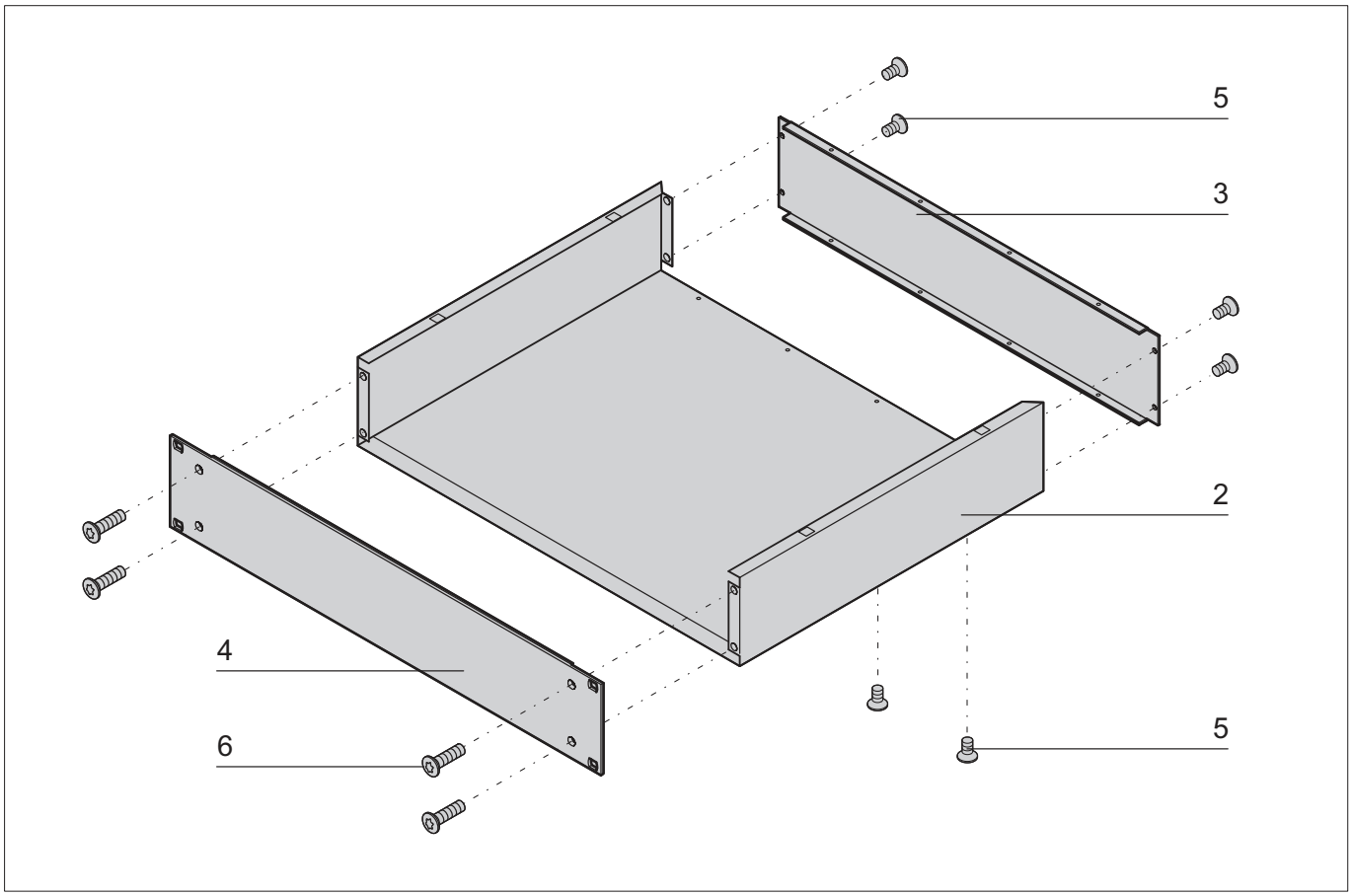
5
3
2
4
6
5

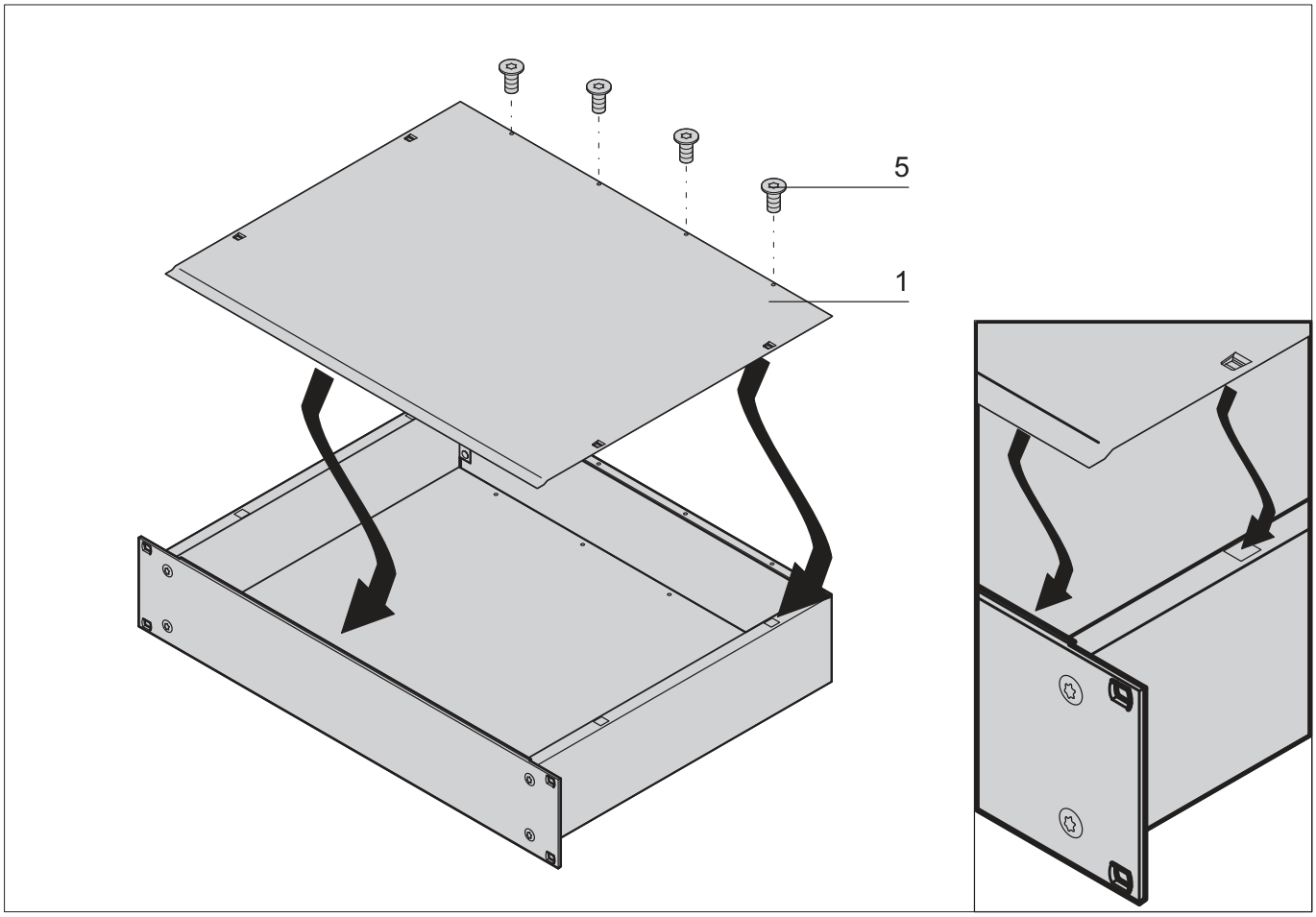
5
1