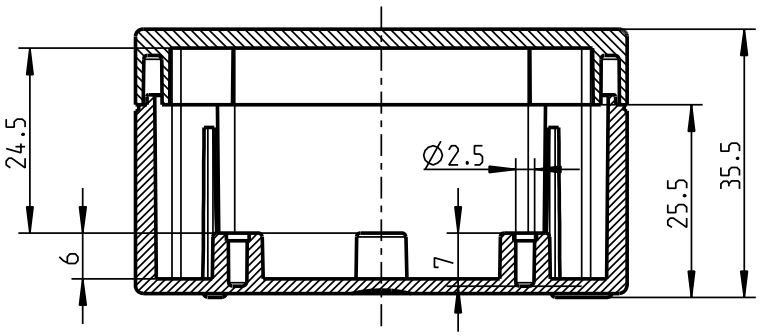

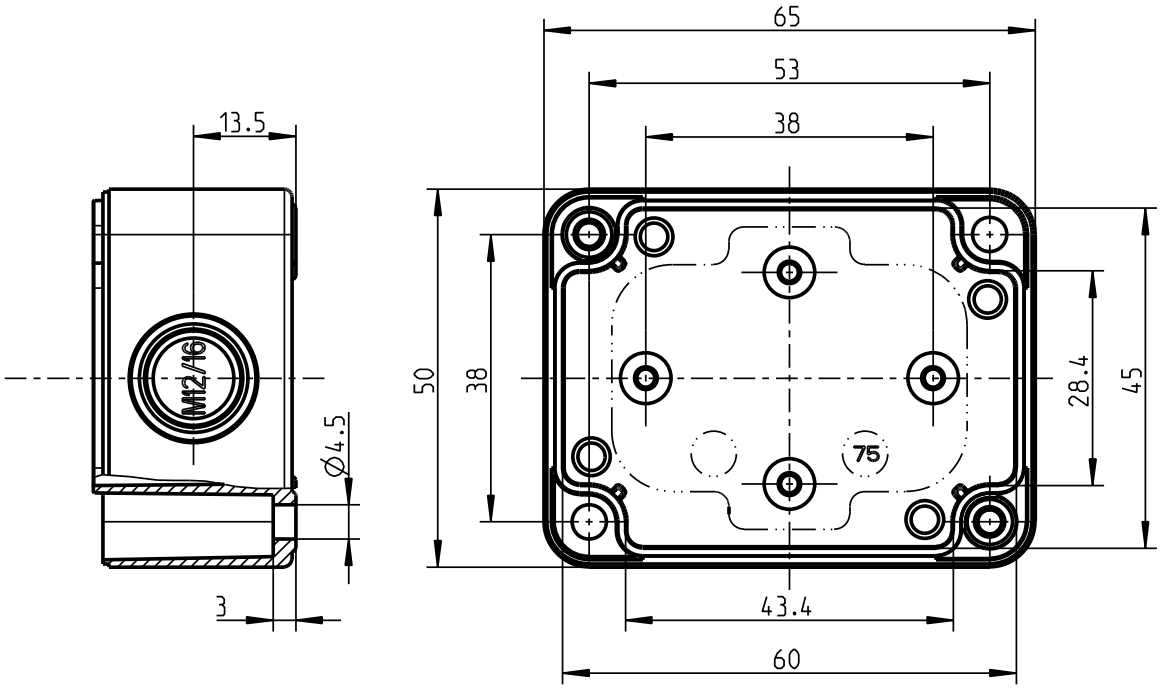

Weitergabe sowie Vervielfaeltigung dieser Unterlage, Verwertung und Mitteilung ihres Inhalts nicht gestattet, soweit nicht ausdruecklich zugestanden. Zuwiderhandlungen verpflichten zu Schadenersatz. Alle Rechte fuer den Fall der Patenterteilung oder Gebrauchsmuster-eintragung vorbehalten.

.

(Verwendungsbereich)	(Zul.Abw.) DIN 16 901	(Oberflaeche) Wkzg. Ra 0.63 poliert Artikel glatt	Masstab 1:1	(Volumen in cm³)	
			(Werkstoff,Halbzeug)		
		Datum / Name	(Benennung) Massblatt TK 75		
	Bearb. 23.05.02 WGe				
	Gepr.				
	Vers.				
	Status				
	spelsberg		(Zeichnungsnummer) M-TK-75	Blatt 1 Bl.	
.					
Zust. Aenderung Datum Name	(Urspr.) .		(Ersatz fuer:)		

Schutzvermerk nach DIN 34 beachten!

(Dateiname Modell:) M-TK-75 (Dateiname Zeichnung:) M-TK-75