Powering Business Worldwide

09/21 IL04910002Z

Instruction Leaflet
Montageanweisung
Notice d'installation
Instrucciones de montaje
Istruzioni per il montaggio
安装说明
Инструкция по монтажу
Montagehandleiding
Montagevejledning
Οδηγίες εγκατάστασης
Instruções de montagem
Monteringsanvisning
Asennusohje
Návod k montáži
Paigaldusjuhend
Szerelési utasítás
Montāžas instrukcija
Montavimo instrukcija
Instrukcja montażu
Navodila za montažo
Návod na montáž
Монтажни инструкции
Instrucțiuni de montaj
Upute za montažu
Montaj talimatı
Інструкція з монтажу
منشـــور التعليمـــات

(en) **Electric current! Danger to life!**
Only skilled or instructed persons may carry out the following operations.

(de) **Lebensgefahr durch elektrischen Strom!**
Nur Elektrofachkräfte und elektrotechnisch unterwiesene Personen dürfen die im Folgenden beschriebenen Arbeiten ausführen.

(fr) **Tension électrique dangereuse !**
Seules les personnes qualifiées et averties doivent exécuter les travaux ci-après.

(es) **¡Corriente eléctrica! ¡Peligro de muerte!**
El trabajo a continuación descrito debe ser realizado por personas cualificadas y advertidas.

(it) **Tensione elettrica: Pericolo di morte!**
Solo persone abilitate e qualificate possono eseguire le operazioni di seguito riportate.

(zh) **触电危险！**
只允许专业人员和受过专业训练的人员进行下列工作。

(ru) **Электрический ток! Опасно для жизни!**
Только специалисты или проинструктированные лица могут выполнять следующие операции.

(nl) **Levensgevaar door elektrische stroom!**
Uitsluitend deskundigen in elektriciteit en elektrotechnisch geïnstrueerde personen is het toegestaan, de navolgend beschreven werkzaamheden uit te voeren.

(da) **Livsfare på grund af elektrisk strøm!**
Kun uddannede el-installatører og personer der e instruerede i elektrotekniske arbejdsopgaver, må udføre de nedenfor anførte arbejder.

(el) **Προσοχή, κίνδυνος ηλεκτροπληξίας!**
Οι εργασίες που αναφέρονται στη συνέχεια θα πρέπει να εκτελούνται μόνο από ηλεκτρολόγους και ηλεκτροτεχνίτες.

(pt) **Perigo de vida devido a corrente eléctrica!**
Apenas electricistas e pessoas com formação electrotécnica podem executar os trabalhos que a seguir se descrevem.

(sv) **Livsfara genom elektrisk ström!**
Endast utbildade elektriker och personer som undervisats i elektroteknik får utföra de arbeten som beskrivs nedan.

(fi) **Hengenvaarallinen jännite!**
Vain pätevät sähköasentajat ja opastusta saaneet henkilöt saavat suorittaa seuraavat työt.

(cs) **Nebezpečí úrazu elektrickým proudem!**
Níže uvedené práce smějí provádět pouze osoby s elektrotechnickým vzděláním.

(et) **Eluohtlik! Elektrilöögioht!**
Järgnevalt kirjeldatud töid tohib teostada ainult elektriala spetsialist või elektrotehnilise instrueerimise läbinud personal.

(hu) **Életveszély az elektromos áram révén!**
Csak elektromos szakemberek és elektrotechnikában képzett személyek végezhetik el a következőkben leírt munkákat.

(lv) **Elektriskā strāva apdraud dzīvību!**
Tālāk aprakstītos darbus drīkst veikt tikai elektrospeciālisti un darbam ar elektrotehniskām iekārtām instruētās personas!

(lt) **Pavojus gyvybei dėl elektros srovės!**
Tik elektrikai ir elektrotechnikos specialistai gali atlikti žemiau aprašytus darbus.

(pl) **Porażenie prądem elektrycznym stanowi zagrożenie dla życia!**
Opisane poniżej prace mogą przeprowadzać tylko wykwalifikowani elektrycy oraz osoby odpowiednio poinstruowane w zakresie elektrotechniki.

(sl) **Življenjska nevarnost zaradi električnega toka!**
Spodaj opisana dela smejo izvajati samo elektrostrokovnjaki in elektrotehnično poučene osebe.

(sk) **Nebezpečenstvo ohrozenia života elektrickým prúdom!**
Práce, ktoré sú nižšie opísané, smú vykonávať iba elektroodborníci a osoby s elektrotechnickým vzdelaním.

(bg) **Опасност за живота от електрически ток!**
Операциите, описани в следващите раздели, могат да се извършват само от специалисти-електротехници и инструктиран електротехнически персонал.

(ro) **Atenție! Pericol electric!**
Toate lucrările descrise trebuie efectuate numai de personal de specialitate calificat şi de persoane cu cunoştiinţe profunde în electrotehnică.

(hr) **Opasnost po život uslijed električne struje!**
Radove opisane u nastavku smiju obavljati samo stručni električari i osobe koje su prošle elektrotehničku obuku.

(tr) **Elektrik akımı! Hayati tehlike!**
Aşağıdaki işlemleri yalnızca kalifiye veya eğitimli kişiler gerçekleştirebilir.

(uk) **Електричний струм! Небезпечно для життя!**
Виконувати означені далі операції дозволяється тільки кваліфікованим особам, що пройшли інструктаж.

(ar) **! تحـذير ! تيـار كهربـائي ! خطـر مـوت**
لا تتـــم اعمـــال الصـــيانة و التركيـــب
! الا مـــن قبـــل العـــاملين المـــدربين

ETR4-70-A

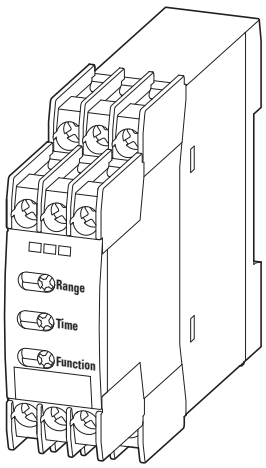

CSA

(en) **WARNING**

Transient surge suppression shall be installed on the line side of this equipment and shall be rated n/a V (phase to ground), 275 V (Phase to phase), suitable for overvoltage category III, and shall provide protection for a rated impulse withstand voltage peak of 4 kV.

(fr) **AVERTISSEMENT**

Un dispositif de suppression des surtensions transitoires doit être prévu côté ligne de l'appareillage et doit être de n/a V (phase/terre), 275 V (phase/phase), compatible avec la catégorie de surtension III, et doit fournir une protection pour une tension assignée de tenue aux chocs de 4 kV.

UL/CSA

- Max. Surrounding air temperature rating 40 centigrade degree
- Use copper conductors only
- For use in pollution degree 2 environment only

ETR4-70-A U_C = 24 - 240 V ⎓/~

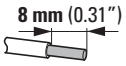

mm²	mm²	AWG	Nm	lb-in
1 x (0.5 - 2.5)	1 x (0.5 - 2.5)	20 - 14	0.8 - 1.2	7.0 - 10.6
2 x (0.5 - 1.5)	2 x (0.5 - 1.5)	20 - 14	0.8 - 1.2	7.0 - 10.6

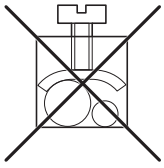

(en) **CAUTION**
Connect only in voltage-free state!

(de) **VORSICHT**
Nur im spannungsfreien Zustand anschließen!

(fr) **ATTENTION**
Raccordez l'appareil uniquement hors tension !

(es) **ATENCIÓN**
¡Conectar únicamente en estado sin tensión!

(it) **ATTENZIONE**
Collegare solo in assenza di tensione!

(zh) **注意**
必须在断电状态下进行连接！

(ru) **ВНИМАНИЕ**
Подключать только в обесточенном состоянии!

(nl) **VOORZICHTIG**
Alleen in spanningsloze toestand aansluiten!

(da) **FORSIGTIG**
Må kun tilsluttes i spændingsfri tilstand!

(el) **ΠΡΟΣΟΧΗ**
Συνδέστε μόνο όταν δεν επικρατεί τάση!

(pt) **CUIDADO**
Ligar apenas com a tensão desligada!

(sv) **OBSERVERA**
Får endast anslutas i spänningsfritt tillstånd!

(fi) **HUOMIO**
Kytke vain jännitteettömässä tilassa!

(cs) **UPOZORNĚNÍ**
Připojujte jen při zcela odpojeném napájení!

(et) **ETTEVAATUST**
Ühendada ainult pingevabas olekus!

(hu) **VIGYÁZAT**
Csak feszültségmentes állapotban csatlakoztassa!

(lv) **UZMANĪBU**
Pieslēgt tikai tad, kad nenotiek sprieguma padeve!

(lt) **PERSPĖJIMAS**
Prijungti tik tada, kai išjungta įtampa!

(pl) **PRZESTROGA**
Podłączać zawsze po uprzednim odłączeniu od zasilania elektrycznego!

(sl) **POZOR**
Napravo priključite le, ko ni pod napetostjo!

(sk) **UPOZORNENIE**
Napájat' len v stave bez napätia!

(bg) **ВНИМАНИЕ**
Свързвайте само, когато уреда не е под напрежение!

(ro) **ATENTIE**
Conectați doar când aparatul nu se află sub tensiune!

(hr) **PAZNJA**
Priključujte samo u beznaponskom stanju!

(tr) **DİKKAT**
Sadece gerilim sıfırken bağlayın!

(uk) **УВАГА**
Підключати лише за відсутності напруги!

(ar) **انتبـــاه**
التوصـــيل فقـــط فـــي حـــال عـــدم الفولتيـــة!

Mounting

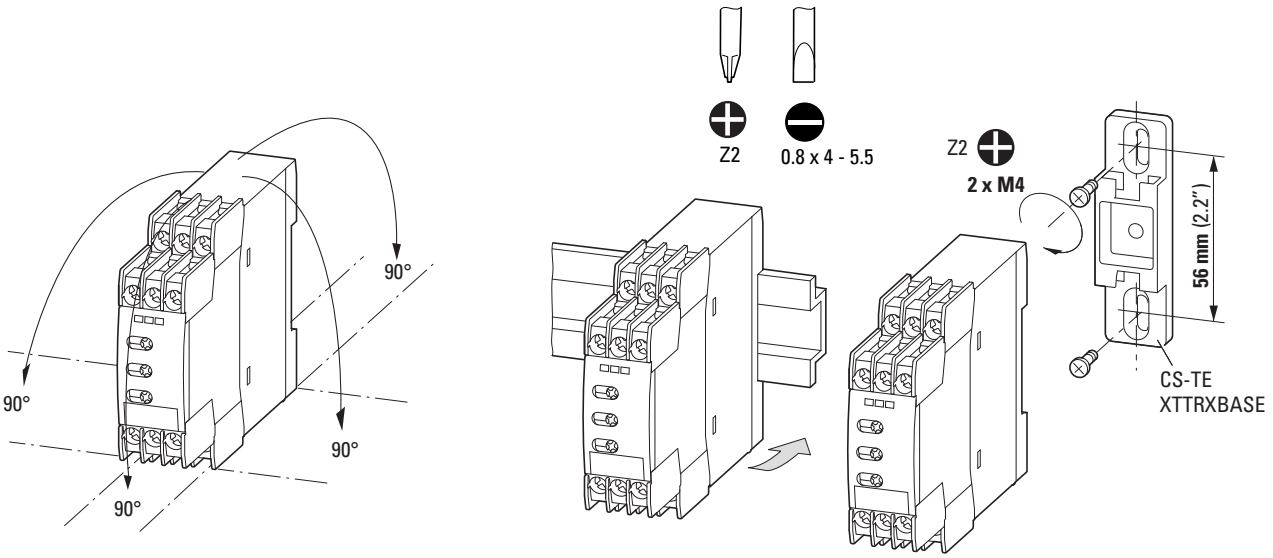

Potentiometer connection

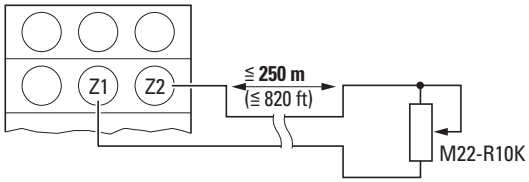

Range

Range setting

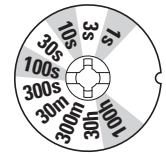



Time

Time setting

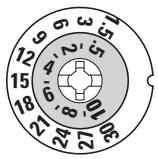



Function

Function setting

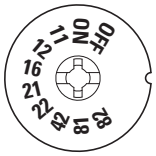



Example

	Range		Time	
40 h	100 h		4	
3 h		30 h		3
120 s		300 s		12
80 s	100 s		8	
1.8 s		3 s		18
0.2 s	1 s		2	

black numbers

red numbers

09/21 IL049100002Z

Flow diagrams

Functions (2 timed contacts, A2/X1 linked)

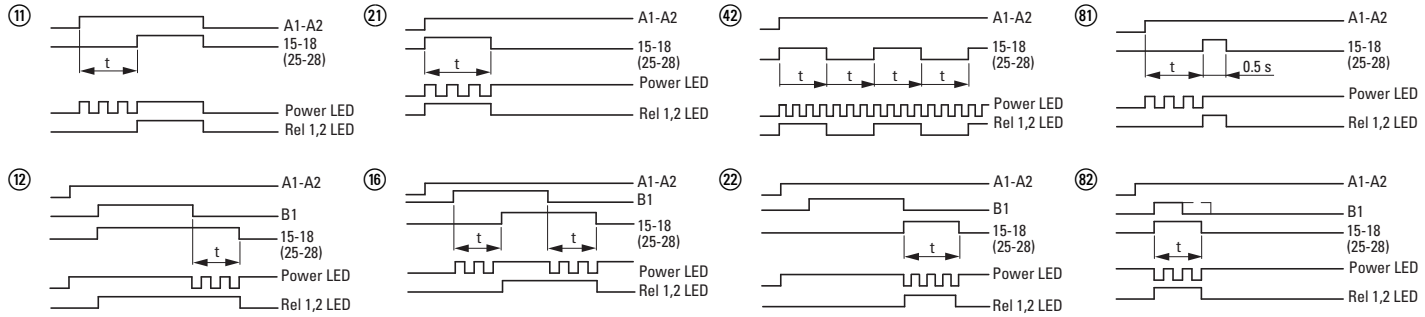

ON-OFF function

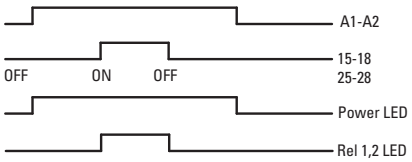

⑪ on-delayed
⑫ off-delayed
㉑ with fleeting make contact
⑯ on- and off-delayed
㊷ flashing
㉒ with fleeting break contact
㊶ pulse generating
㊽ pulse shaping

2 timed contacts, A2/X1 linked

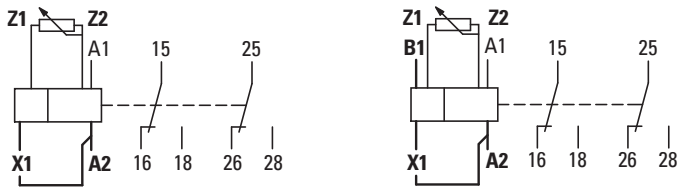

⑪ ㉑ ㊷ ㊶

~~B1~~

⑫ ⑯ ㉒ ㊽

B1

Functions (1 non-delayed contact, 1 timed contact, A2/X1 not linked)

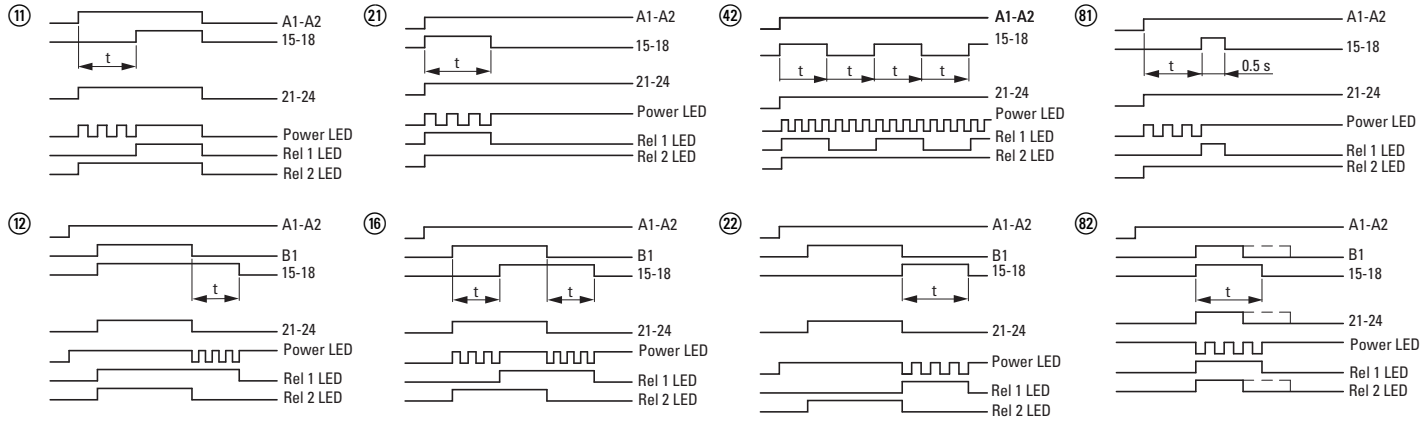

ON-OFF function

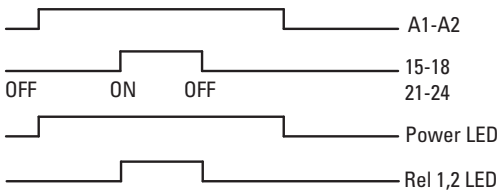

⑪ on-delayed
⑫ off-delayed
㉑ with fleeting make contact
⑯ on- and off-delayed
㊷ flashing
㉒ with fleeting break contact
㊶ pulse generating
㊽ pulse shaping

1 non-delayed contact, 1 timed contact, A2/X1 not linked

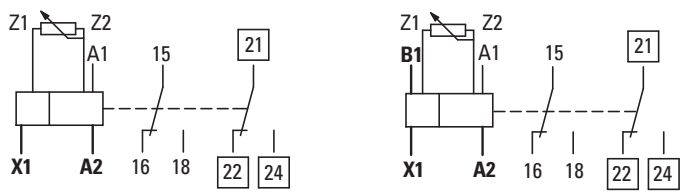

⑪ ㉑ ㊷ ㊶

~~B1~~

⑫ ⑯ ㉒ ㊽

B1

09/21 IL04910002Z

© 1996 Eaton Industries GmbH

EU: Eaton Industries GmbH, Hein-Moeller-Straße 7-11, 53115 Bonn, Germany
UK: Eaton Electric Ltd., P.O. Box 554, Abbey Park, Southampton Road, Titchfield, PO14 4QA, United Kingdom
USA:
Eaton.com/eatoncare
+1 877-386-2273
Eaton.com/contacts
Eaton.com/aftersales
Eaton.com/documentation

09/21 IL04910002Z
Eaton.com/recycling