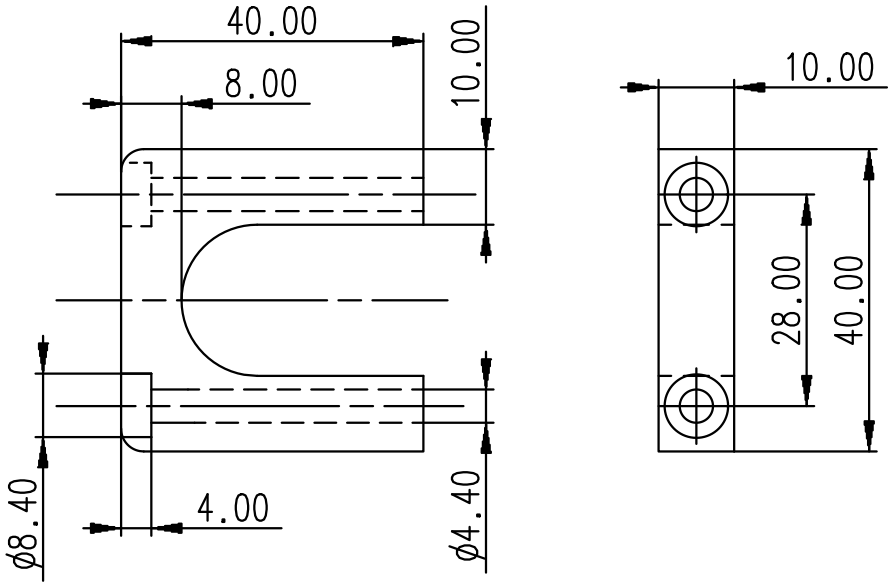

SIZE: 1HE
BASIC-PART: 60860-002

Copyright Schroff GmbH 13.02.2003