FRW 10 N

Art. No. 2032 – 8 Ω

10 cm (4“) Breitbandlautsprecher mit hohem Wirkungsgrad und ausgeglichenem Frequenzgang mit Hochtonanstieg. Dadurch sehr gute Sprachverständlichkeit. Besonders geeignet als Einbaulautsprecher für elektronische Geräte und Beschallungsanlagen. Durch die tiefere Resonanzfrequenz verbesserte Tieftonwiedergabe.

10 cm (4“) full-range speaker *with high efficiency and balanced frequency response. Especially suitable as control speaker for electronic devices. Due to the lower resonance frequency better bass-reproduction.*





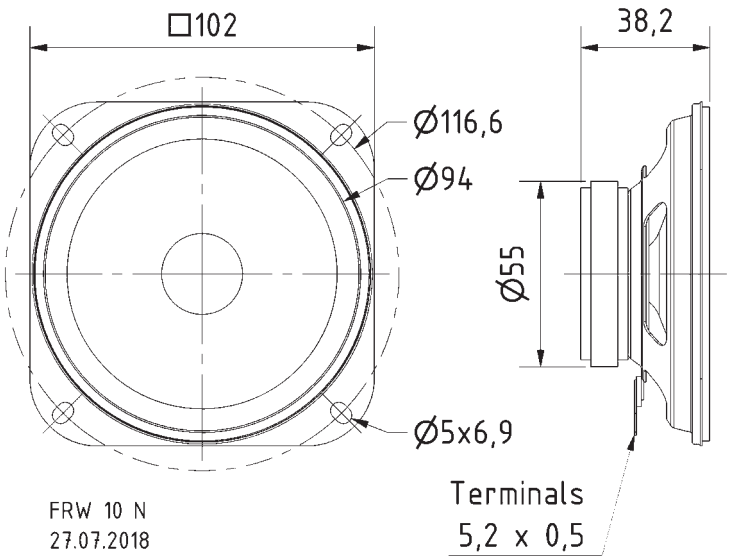

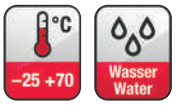

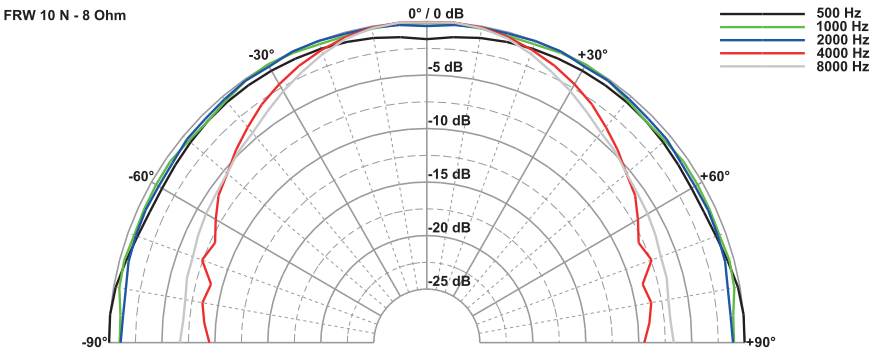

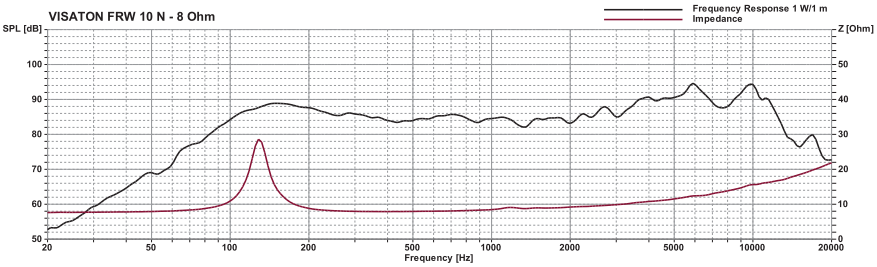

Technische Daten / *Technical Data*	
Nennbelastbarkeit *Rated power*	10 W
Impedanz *Impedance*	8 Ω
Übertragungsbereich (–10 dB) *Frequency response (–10 dB)*	80–17000 Hz
Mittlerer Schalldruckpegel *Mean sound pressure level*	86 dB (1 W/1 m)
Resonanzfrequenz *Resonant frequency*	120 Hz
Anschluss *Terminal*	5,2 x 0,5 mm (+)/5,2 x 0,5 mm (–)
Gewicht netto *Net weight*	0,16 kg

© VISATON GmbH & Co. KG • Ohligser Straße 29-31 • D-42781 Haan • Tel.: 0 21 29 / 5 52 - 0 • Fax: 0 21 29 / 5 52 - 10 • e-mail: visaton@visaton.com 2023